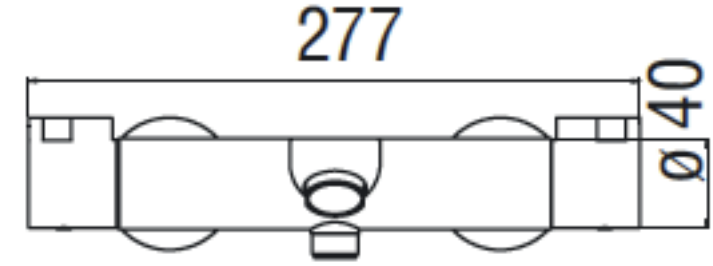
277
ø 40

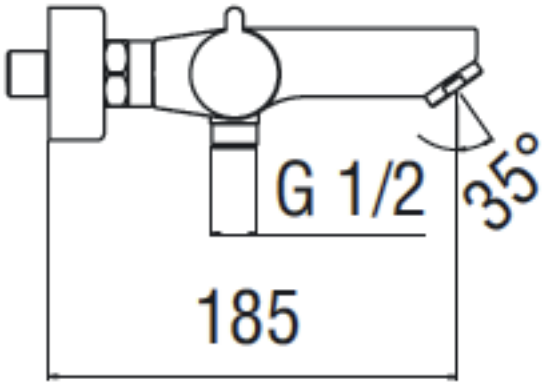
G 1/2
35°
185

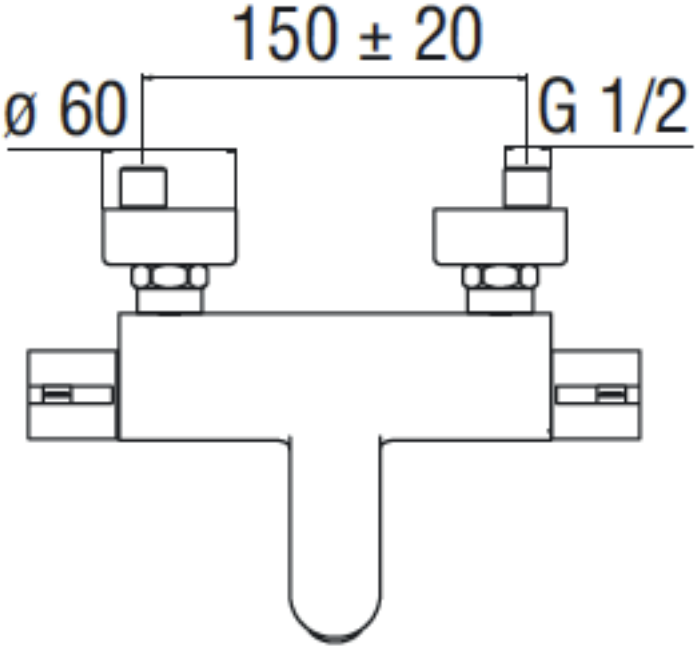
150 ± 20
ø 60
G 1/2

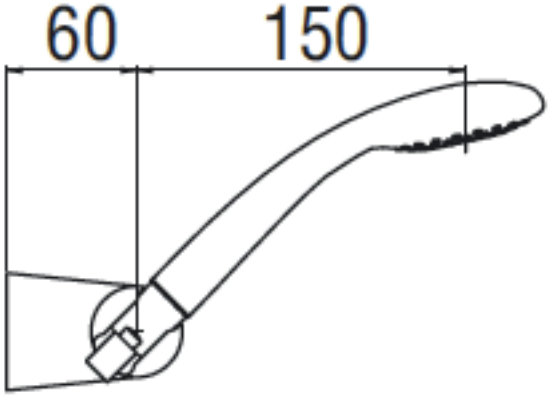
60
150