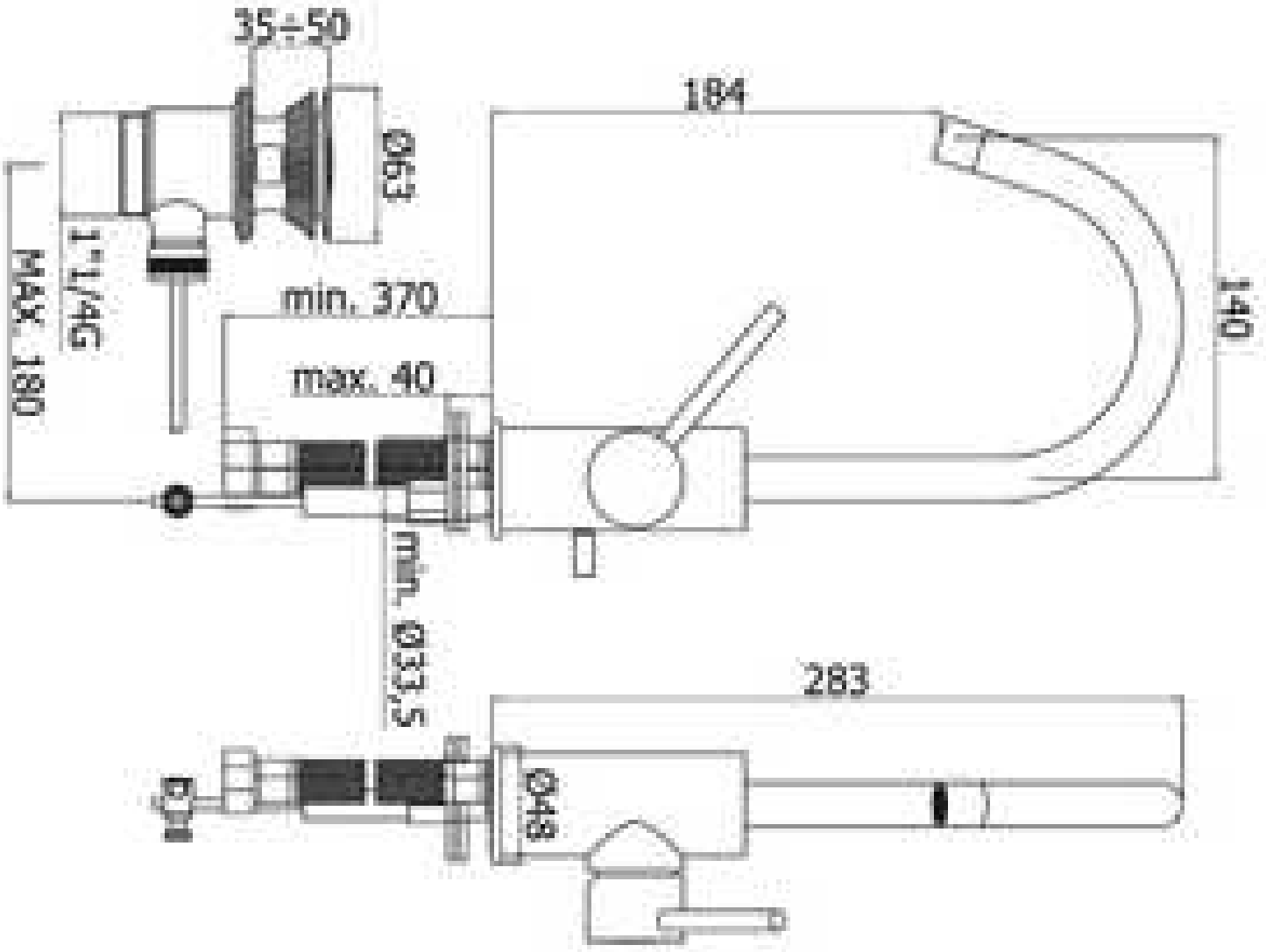
35÷50
Ø63
184
140
1"-1/4G
MAX. 180
min. 370
max. 40
min. Ø33,5
283
Ø49