Abri en Métal J-ABR074/081/165

Manuel utilisateur/

Mode d'emploi relatif au montage Dimension 3.30m x 3.09m

Votre abri est garanti 5 ans contre une quelconque perforation par la rouille.

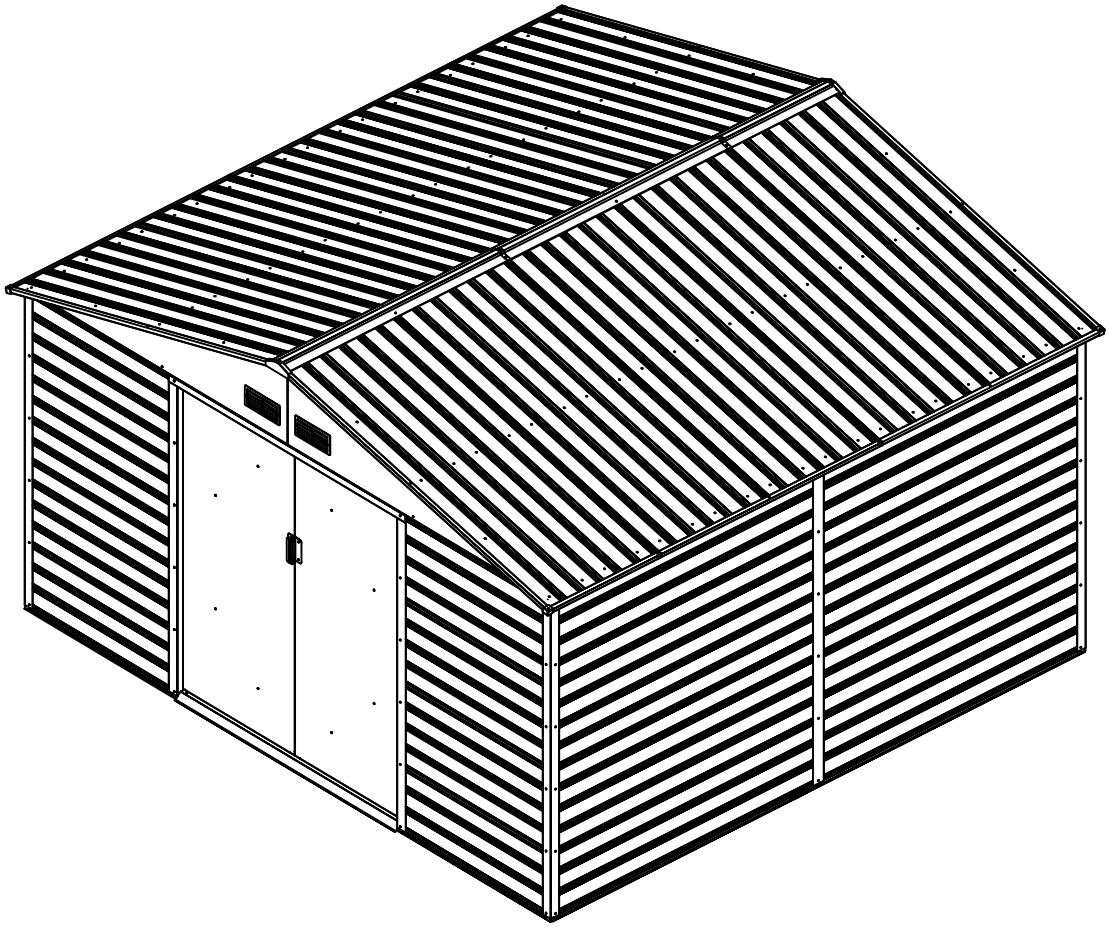

Compter ½ journée pour le montage d'un petit abri (jusqu'à 5 m2 environ) à 2 personnes.

Compter maximum 1 journée pour le montage d'un abri moyen à grand (supérieur à 5 m2) à 2 personnes.

Ces temps de montage ne tiennent pas compte du temps nécessaire à la réalisation de la dalle béton.

AVANT DE COMMENCER…

Manuel de l'utilisateur
Avant de commencer la construction de votre abri,renseignez-vous sur les ré glementations locales en vigueur,notamment en matiè re de surface et d'implantation.Lisez attentivement le pré sent manuel.Des informations importantes et des conseils utiles rendront votre construction plus facile et plus plaisante.
Résistance à la neige :50kg/ m²

Instructions de montage.
Ce manuel d'instructions contient toutes les informations approprié es pour votre modè le d'abri.Lisez toutes les instructions avant de commencer et,durant le montage,suivez la sé quence des é tapes attentivement pour obtenir de bons ré sultats.

PLANIFIEZ…

Surveillez la météo
Assurez-vous que la journé e choisie pour l'installation de votre abri est sè che et calme.Ne tentez pas de monter votre abri par un jour de vent.Faites attention sur un sol trempe ou boueux.

Travail d' é quipe:
Dans la mesure du possible,il devrait y avoir au moins deux personnes travaillant au montage de votre abri.Une personne peut positionner les piè ces ou les panneaux tandis que l'autre peut manier les attaches et les outils.

Outils et maté riaux:
Voici quelques outils et maté riaux de base dont vous aurez besoin pour construire votre abri.Dé cidez de la mé thode d'ancrage et du type d'assise que vous dé sirez utiliser pour former une liste complè te des maté riaux dont vous aurez besoin.
1 Lunettes à coques laté rales 2 Un tournevis é lectrique 3 Gants de travail
4 Escabeau 5 Couteau/ciseaux 6 Pinces 7 Niveau 8 Ruban à mesurer
9 Clé /Douille 10 Perceuse é lectrique avec ou sans fil 11 Equerre 12 Corde
13 Marteau et clous 14 Bê che ou pelle 15 Scieà main ou é lectrique 16 Bois et/ou bé ton

Choix et pré paration de l'emplacement:
Vous devrez dé cider d'un emplacement pour votre abri avant le montage.Le mieux est un endroit horizontal permettant une bonne é vacuation des eaux.

- Pré voyez suffisamment d'espace de travail pour position ner facilement les piè ces durant le montage.Assurez-vous d'avoir suffisamment d'espace à l'entré e pour que les portes s'ouvrent entiè rement,et suffisamment d'espace auto ur de l'abri pour fixer les vis de panneau depuis l'exté rieur.
- Préférez un endroit avec une exposition limitée aux vents dominants, notamment sur les faces comportant des ouvertures.
- Avant d'entreprendre les premié res é tapes d'assemblage de vos pié ces,l'assise de fondation doit ê tre construite et le système d'ancrage doit ê tre prê t à l'usage.

LA SÉCURITÉ D'ABORD…

Il est important de suivre des mesures de sé curité tout au long de la construction de votre abri.
1.Procé dez avec soin en manipulant les diffé rentes piè ces de votre abri car certaines comportent des aré tes vives.Veuillez porter des gants de travail,des lunettes de protection et des manches longues en montant ou en procé dant à desinterventons d'entretien sur votre abri.
2.Gardez les enfants et les animaux domestiques loin du lieu de travail pour é viterles distractions et les accidents qui peuvent se produire.
3.Veillezà ce que votre poids ne repose pas entiè rement sur le toit de l'abri.Lorsque vous utilisez un escabeau,asurez-vous qu'il est entiè rement ouvert et posé sur un sol plat avant de monter sur l'escabeau.
4.Manier avec soin les outils necessaires au montage.Famillia risez-vous avec le fonctionnement de tous les outils é lectriques.
5.Ne tentez pas de monter l'abri par un jour de vent car les grands panne au offrent une prise au vent considé rable et peuvent se voiler,rendant la construction difficile et dangereuse.

PRECAUTIONS D'EMPLOI:
Veillez à ne pas laisser les portes de votre abri ouvertes. En hiver, ne laissez pas la neige s'accumuler sur le toit.

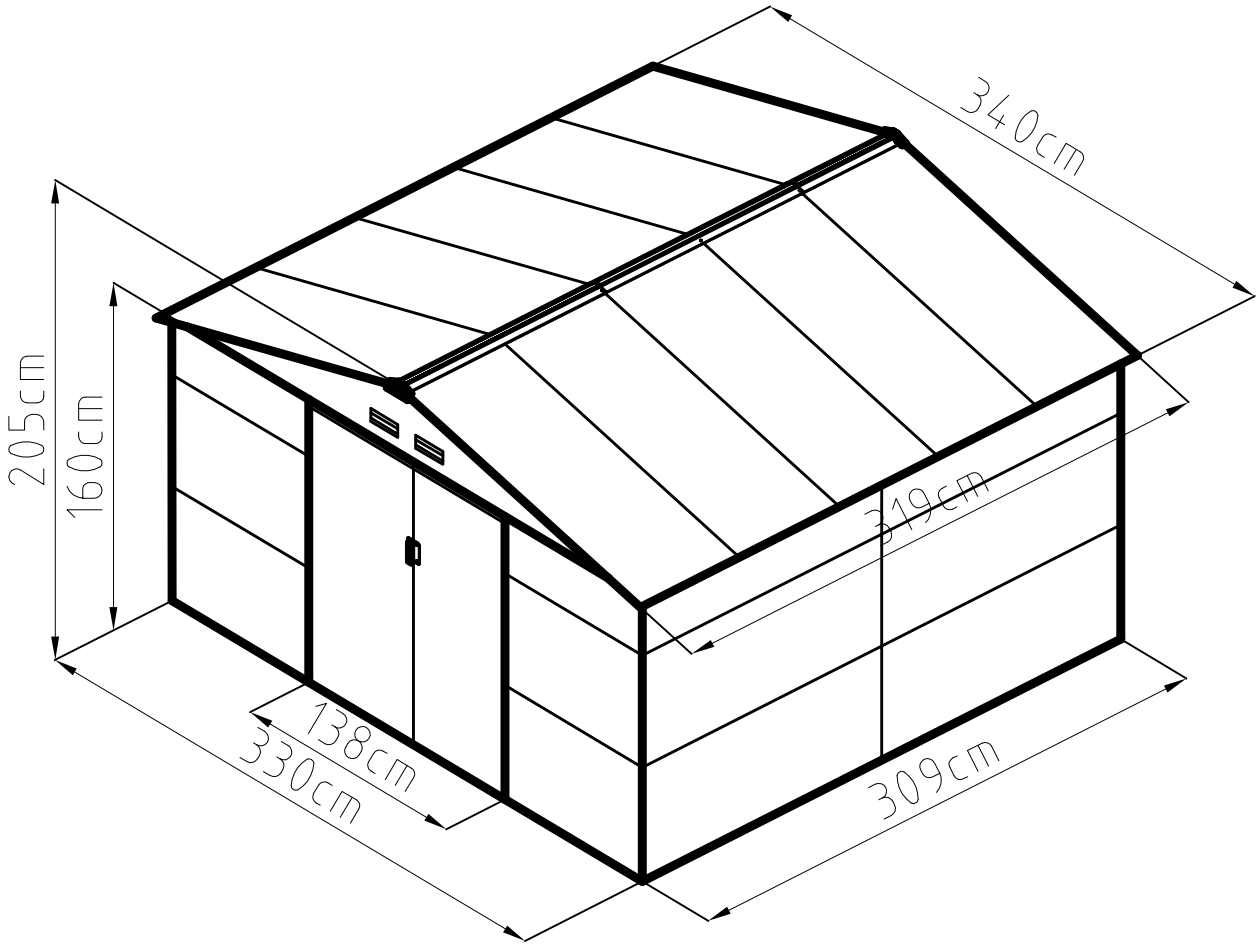
340cm
205cm
160cm
319cm
138cm
330cm
309cm

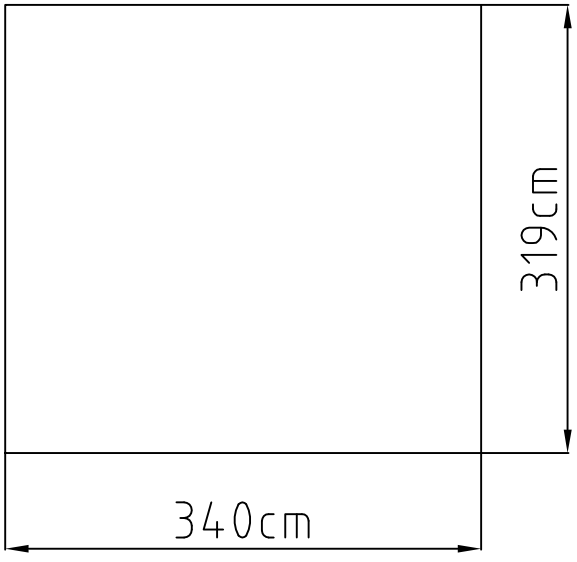
319cm
340cm

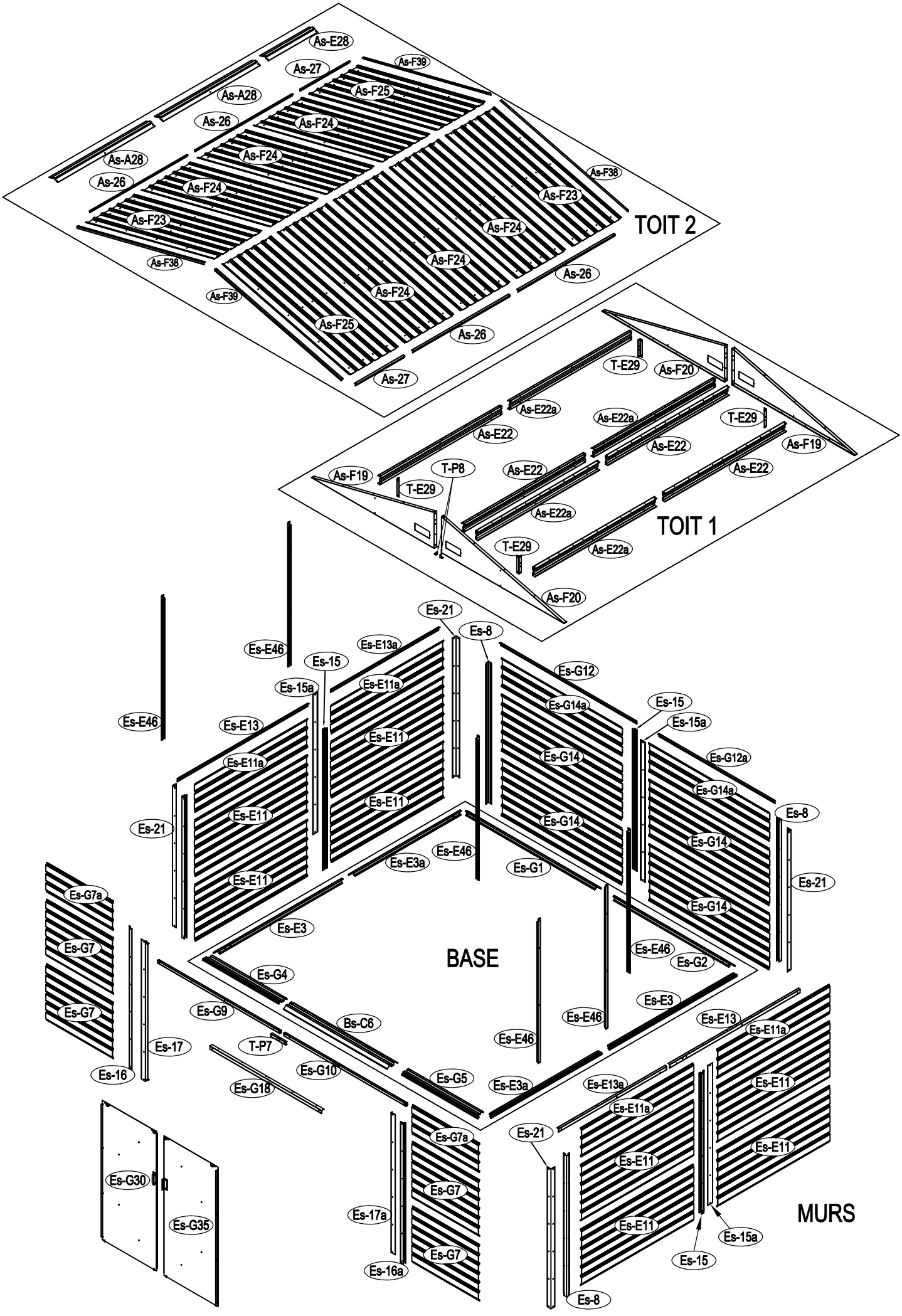
TOIT 2
As-E28
As-27
As-F39
As-A28
As-F25
As-26
As-F24
As-A28
As-F24
As-26
As-F24
As-F38
As-F23
As-F23
As-F24
As-F38
As-F24
As-26
As-F39
As-F24
As-F25
As-26
As-27
TOIT 1
T-E29
As-F20
As-E22a
As-E22a
T-E29
As-E22
As-E22
As-F19
As-F19
T-P8
As-E22
As-E22
T-E29
As-E22a
T-E29
As-E22a
As-F20
BASE
Es-21
Es-8
Es-E46
Es-E13a
Es-15
Es-G12
Es-15a
Es-E11a
Es-G14a
Es-15
Es-E46
Es-E13
Es-15a
Es-E11
Es-G14
Es-G12a
Es-E11a
Es-G14a
Es-E11
Es-8
Es-21
Es-E11
Es-G14
Es-G14
Es-E46
Es-E3a
Es-G1
Es-21
Es-E11
Es-G7a
Es-G14
Es-E3
Es-G7
Es-E46
Es-G2
Es-G4
Es-E3
Es-G7
Es-G9
Bs-C6
Es-E46
Es-E13
Es-E11a
Es-17
T-P7
Es-E46
Es-16
Es-G10
Es-G5
Es-E3a
Es-E13a
Es-E11
Es-G18
Es-E11a
Es-G7a
Es-21
Es-E11
Es-E11
Es-G30
Es-G7
Es-17a
Es-G35
Es-E11
Es-15a
Es-G7
Es-15
Es-16a
Es-8
MURS

NO.	SCHEMA	mm	Qté
BASE			
Es-G1	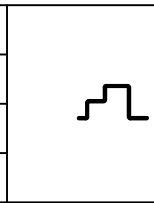	1792	x1
Es-G2		1610	x1
Es-E3		1710	x2
Es-E3a		1486	x2
Es-G4		1016	x1
Es-G5		1016	x1
Bs-C6	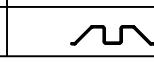	1383	x1
MURS			
Es-G7		888	x4
Es-G7a		888	x2
Es-E11		1497	x8
Es-E11a	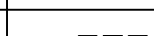	1497	x4
Es-G14		1600.5	x4
Es-G14a	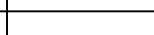	1600.5	x2
Es-8	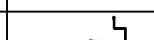	1630	x4
Es-G9	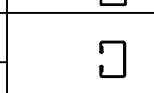	1631	x1
Es-G10		1631	x1
Es-G12	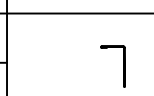	1816	x1
Es-G12a		1546	x1
Es-E13	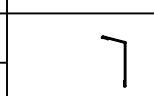	1740	x2
Es-E13a		1442	x2
Es-15		1630	x3
Es-15a	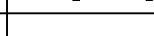	1615	x3
Es-16	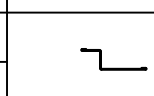	1630	x1
Es-16a		1630	x1
Es-17	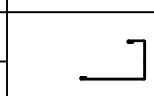	1615	x1
Es-17a		1615	x1
Es-G18	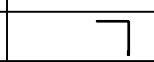	1490	x1
Es-21	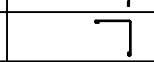	1615	x4
Es-E46	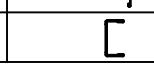	1615	x6
TOIT 1			
As-F19	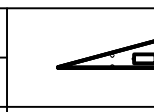	1634.3	x2
As-F20		1634.3	x2
As-E22	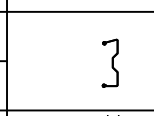	1625.5	x4
As-E22a		1625.5	x4
T-E29	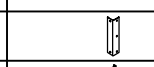	200	x4
T-E45	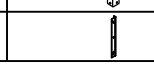	310	x4
TOIT 2			
As-F23		1748	x2

NO.	SCHEMA	mm	Qté
As-F24		1748	x6
As-F25		1748	x2
As-A28		1298	x2
As-E28		659	x1
As-26		1296	x4
As-27		657	x2
As-F38		1746	x2
As-F39		1746	x2
PORTES			
Es-G30		1610	x1
Es-G35		1610	x1
Es-31		1550	x2
Es-G32		985	x4
Bs-C33		696	x1
Bs-C34		696	x1
Bs-C36		696	x1
Bs-C37		696	x1
AUTRES			
T-P1			x4
T-P2			x4
T-P3			x4
T-P4			x2
TP5A			x4
T-P6			x2
T-P7		200	x1
T-P8			x2
Es-F40			x318
Es-F41		ST4x10	x370
Es-F42		ST4x16	x21
Es-F43		M4x10	x124
Es-F44			x96

REMARQUE:il est important de suivre ces instructions étape par étape.

Outils dont vous aurez besoin

Gants	Escabeau de 2.4m
Pince multiprise réglable	Niveau-90cm
Équerre de Charpentier	Métre à Ruban

L'abri en métal doit être installé sur une plateforme de bois nivelée ou sur une fondation en béton.

Attention. Vérifier qu'il ne manque aucun élément avant d'assembler votre produit.

La plateforme en bois est hors fourniture et n'est pas incluse.
Vous ne devez pas procéder à l'installation dans des conditions venteuses.

Plateforme en bois

Voici la liste des pièces de bois et les dimensions dont vous aurez besoin.

Poteaux bois-Traités sou s pression:

50mmx101,6mmx3174.8mm…… (6)
50mmx101,6mmx3195mm…… (2)

Contreplaque pour Emploi Extérieur (CDX-19mm)

19mmx2100mmx1278mm…… (2)
19mmx2100mmx639mm…… (1)
19mmx1278mmx1278mm…… (1)
19mmx1917mmx1278mm…… (1)

1.Utilisez des poteaux bois traités sous pression (50mmx101,6) afin de créer une ossature plateforme offrant une dimension extérieure de 3378mmx3195mm.

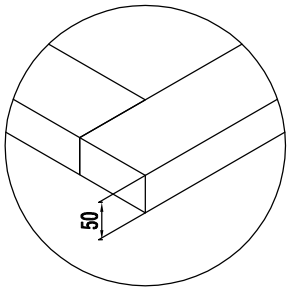

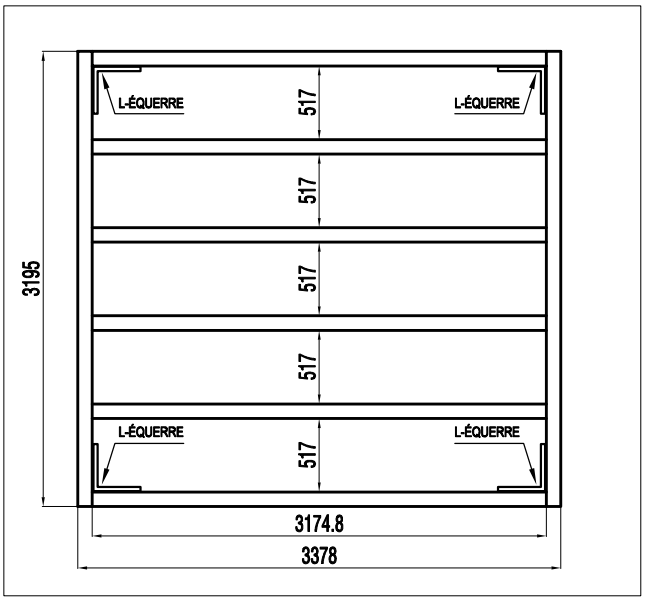

2.Utilisez un contreplaqué pour l'emploi extérieur CDX (19mm),coupez et ajustez les feuilles ensemble pour former une fondation solide tel qu'indiqué.La fondation doit être carrée et nivelée.

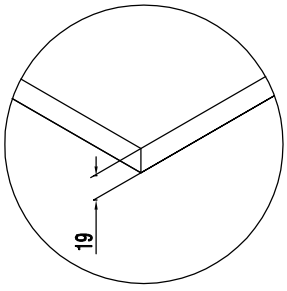

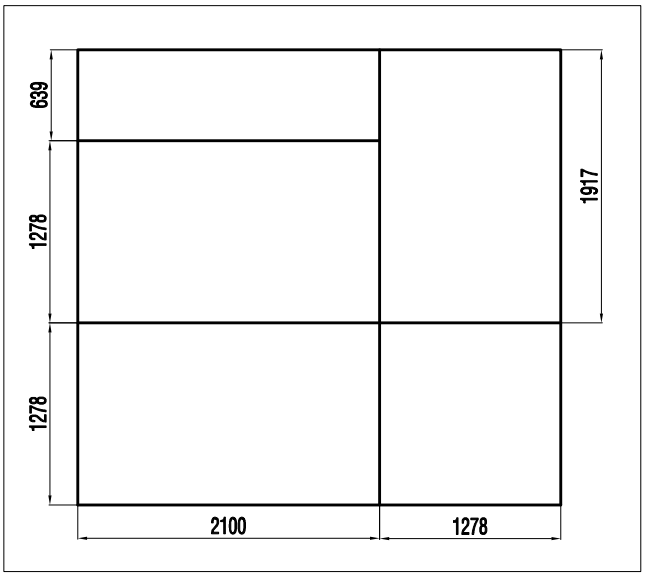

1

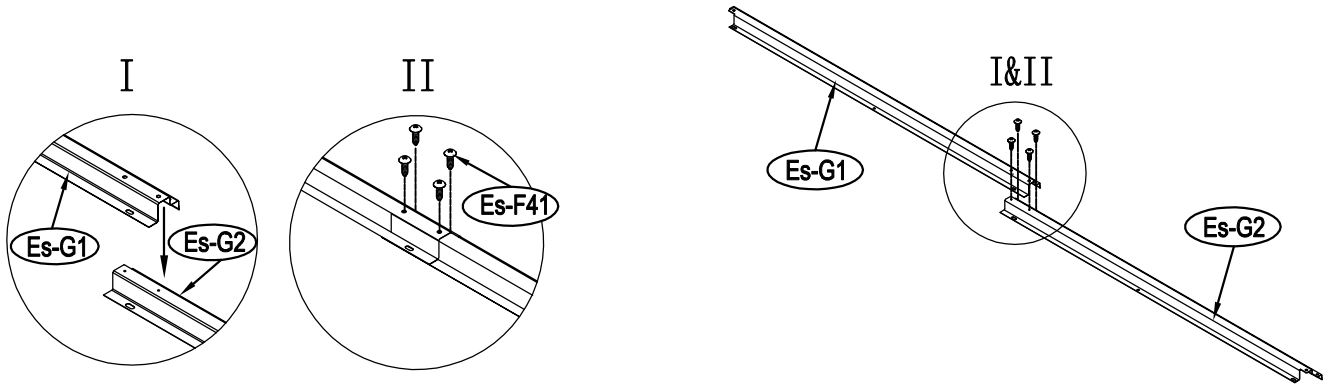
I
II
I&II
Es-G1
Es-G2
Es-F41
Es-G1
Es-G2

2

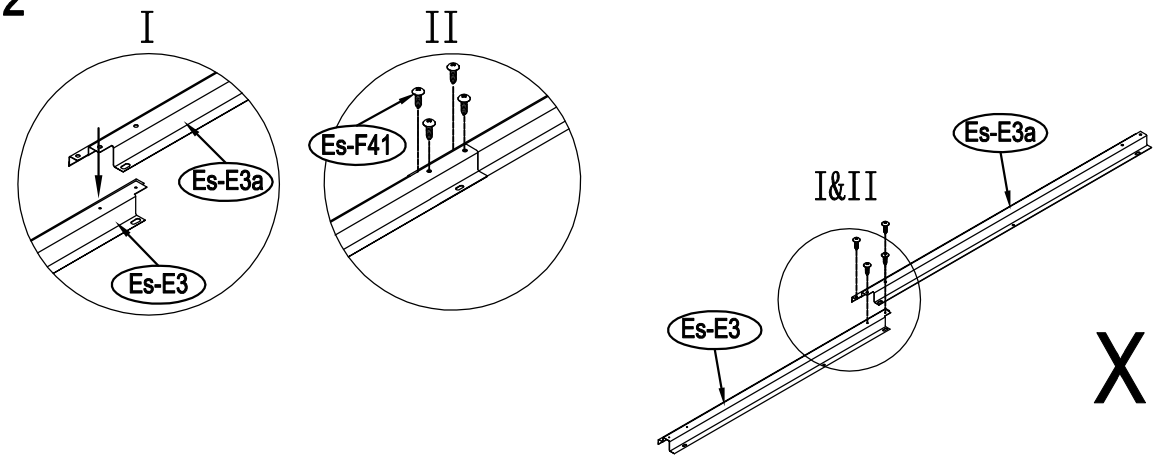
I
II
Es-E3a
Es-E3
Es-F41
I&II
Es-E3a
Es-E3
X 2

3

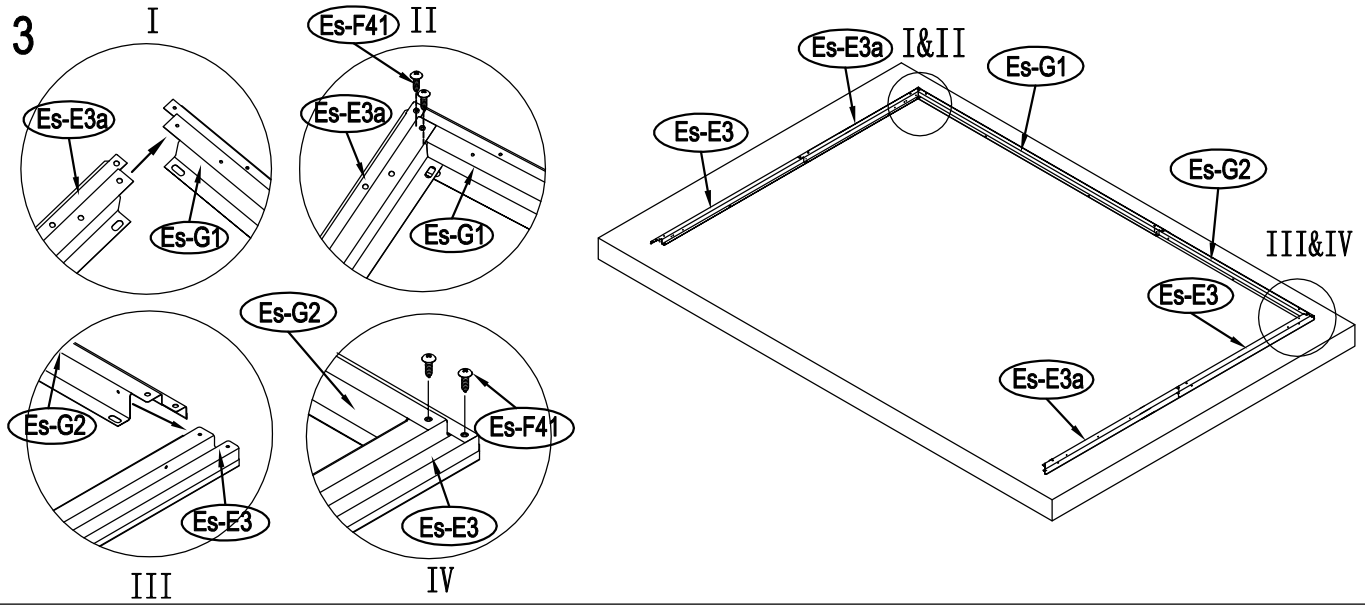
I
II
Es-F41
Es-E3a
Es-G1
Es-E3a
Es-G1
III
IV
Es-G2
Es-G2
Es-F41
Es-E3
Es-E3
I&II
Es-E3a
Es-G1
Es-E3
Es-G2
III&IV
Es-E3
Es-E3a

4

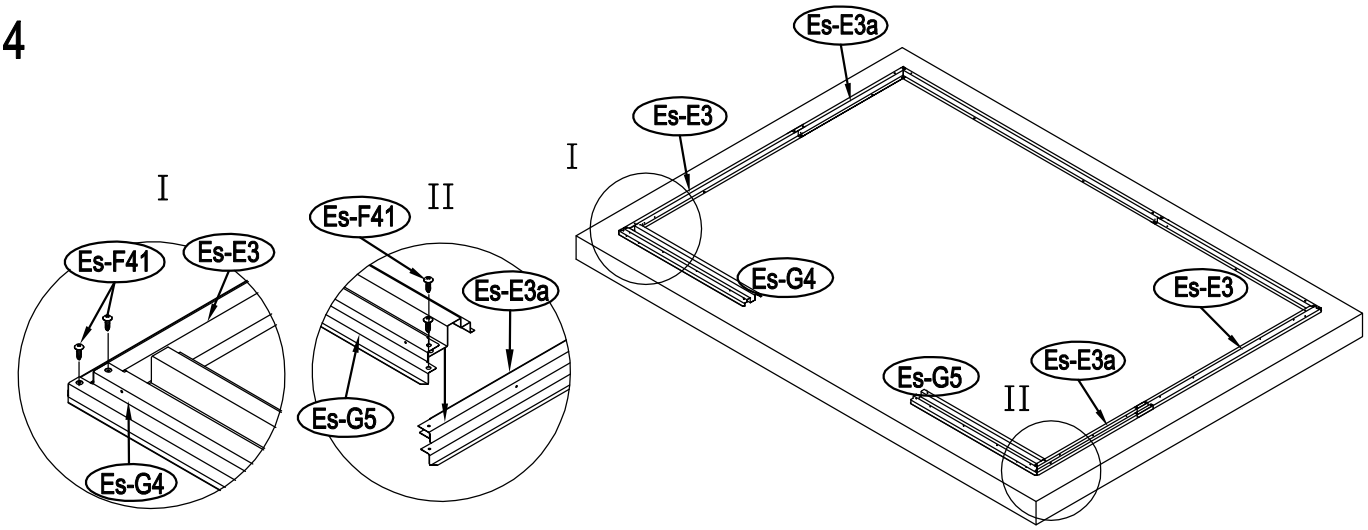
I
Es-F41
Es-E3
Es-G4
II
Es-F41
Es-E3a
Es-G5
I
Es-E3a
Es-E3
Es-G4
Es-E3
Es-G5
Es-E3a
II

5

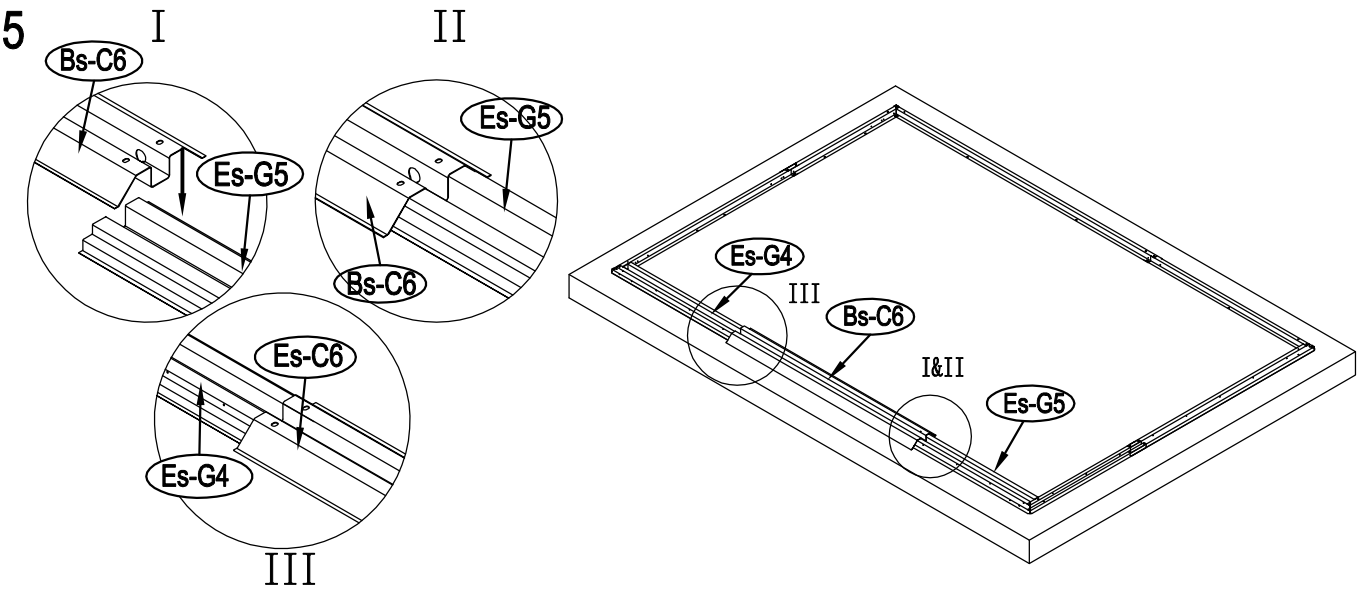
I
Bs-C6
Es-G5
II
Es-G5
Bs-C6
Es-C6
Es-G4
III
Es-G4
III
Bs-C6
I&II
Es-G5

6

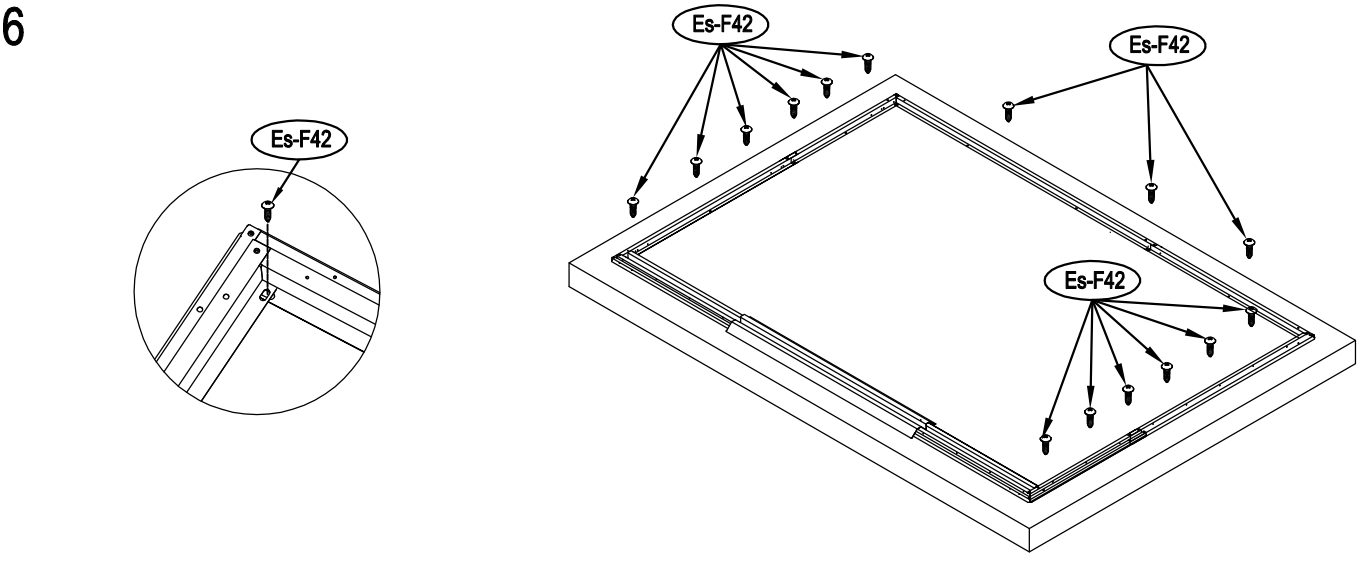
Es-F42
Es-F42
Es-F42
Es-F42

7

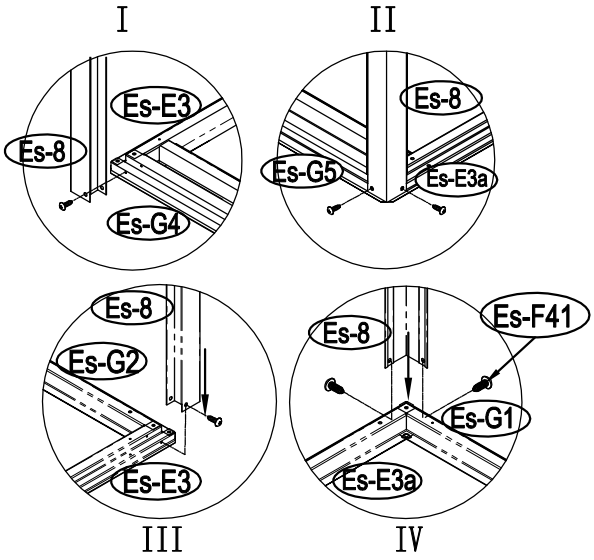
I
II
Es-E3
Es-8
Es-G4
Es-8
Es-G5
Es-E3a
Es-8
Es-G2
Es-E3
III
Es-8
Es-F41
Es-G1
Es-E3a
IV

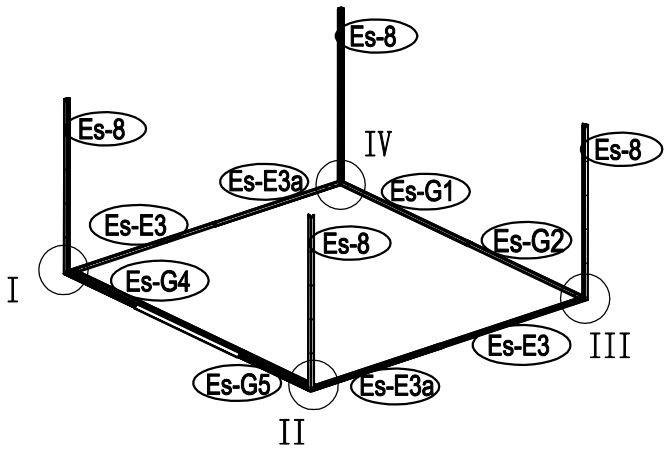
Es-8
Es-8
IV
Es-8
Es-E3a
Es-G1
Es-E3
Es-8
Es-G2
I
Es-G4
Es-E3
III
Es-G5
Es-E3a
II

8

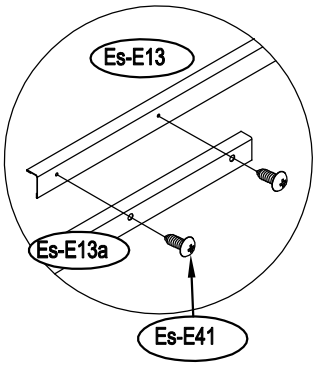
Es-E13
Es-E13a
Es-E41

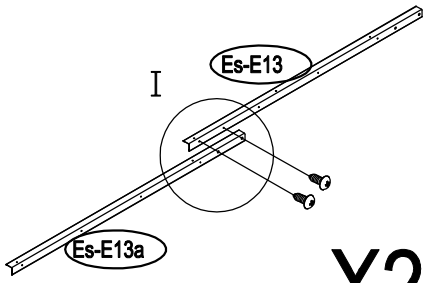
I
Es-E13
Es-E13a

X2

9

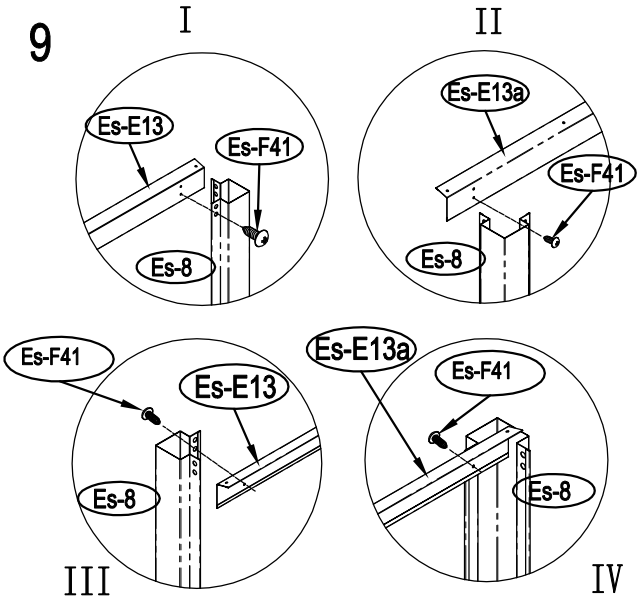
I
II
Es-E13
Es-F41
Es-8
Es-E13a
Es-F41
Es-8
Es-F41
Es-E13
Es-8
III
Es-E13a
Es-F41
Es-8
IV

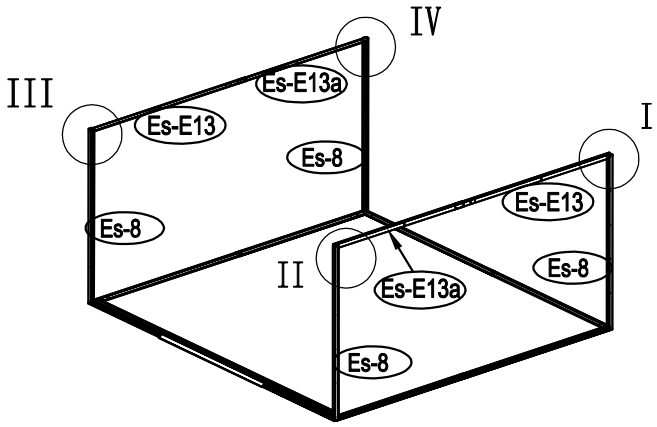
IV
III
Es-E13a
Es-E13
I
Es-8
Es-8
Es-E13
II
Es-E13a
Es-8
Es-8

10

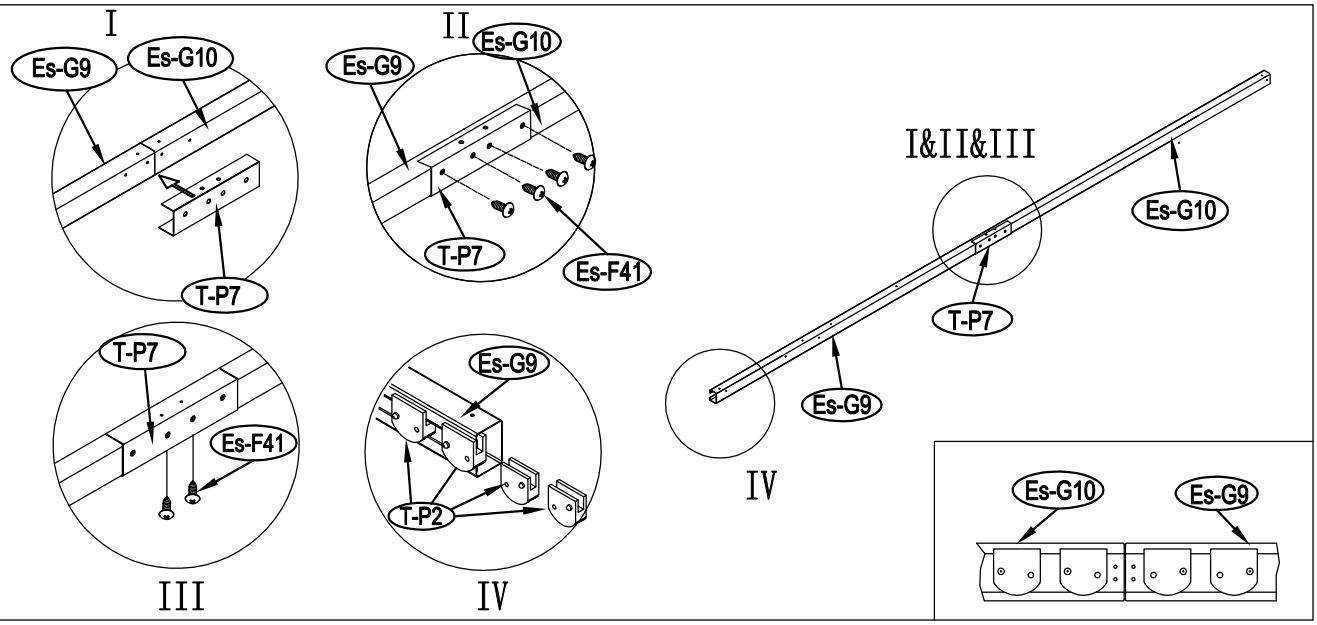
I
Es-G9
Es-G10
T-P7
II
Es-G9
Es-G10
T-P7
Es-F41
I&II&III
Es-G10
T-P7
Es-G9
IV
Es-G10
Es-G9
T-P7
Es-F41
III
Es-G9
T-P2
IV

11

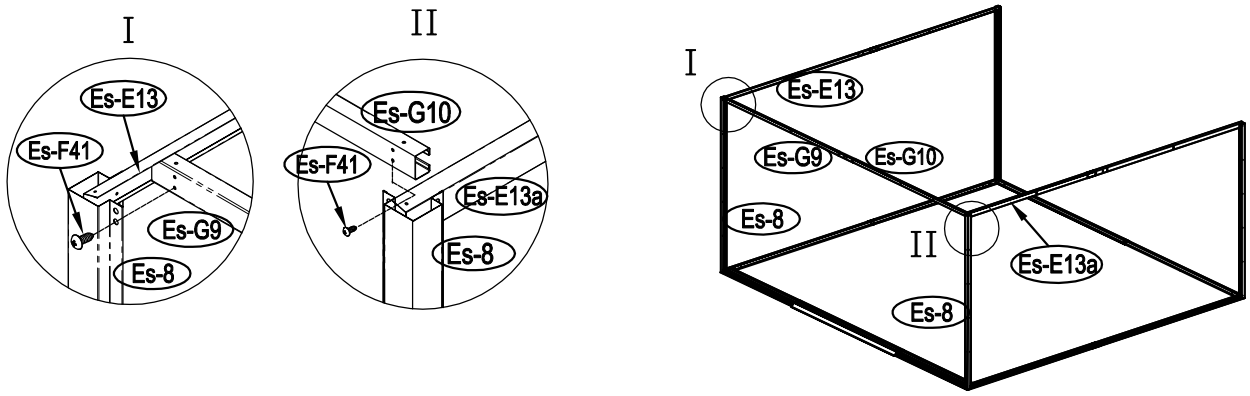
I
Es-E13
Es-F41
Es-G9
Es-8
II
Es-G10
Es-F41
Es-E13a
Es-8
I
Es-E13
Es-G9
Es-G10
Es-8
II
Es-E13a
Es-8

12

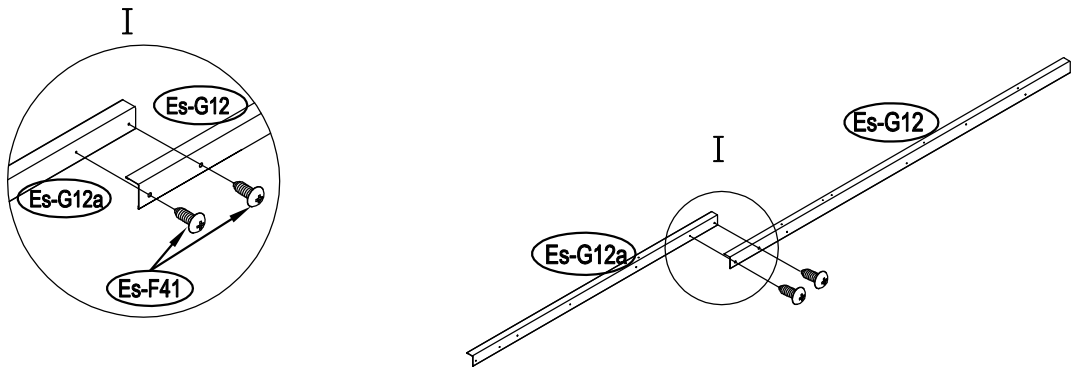
I
Es-G12
Es-G12a
Es-F41
Es-G12
I
Es-G12a

13

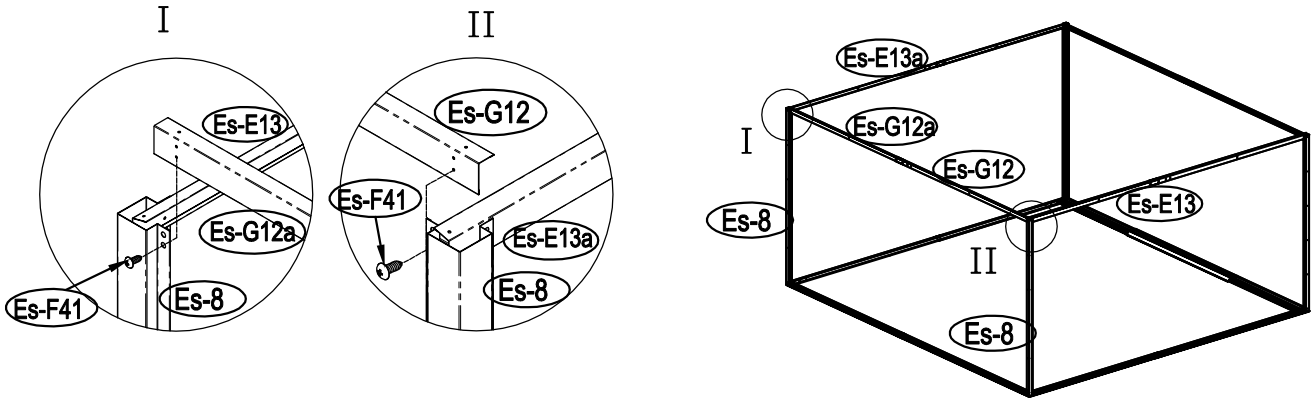
I
II
Es-E13
Es-G12a
Es-F41
Es-8
Es-G12
Es-F41
Es-E13a
Es-8
Es-E13a
Es-G12a
Es-G12
Es-E13
Es-8
I
II
Es-8

14

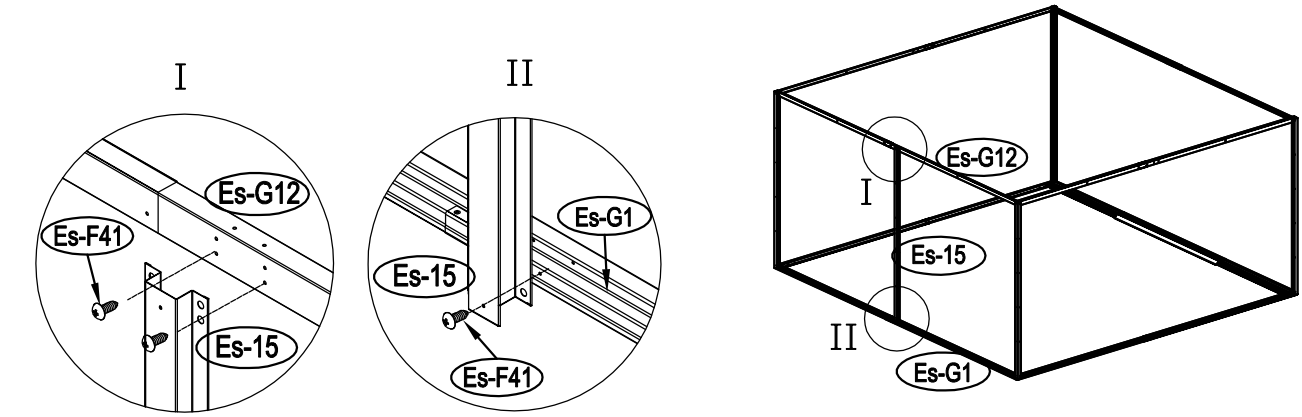
I
II
Es-G12
Es-F41
Es-15
Es-G1
Es-15
Es-F41
Es-G12
I
Es-15
II
Es-G1

15

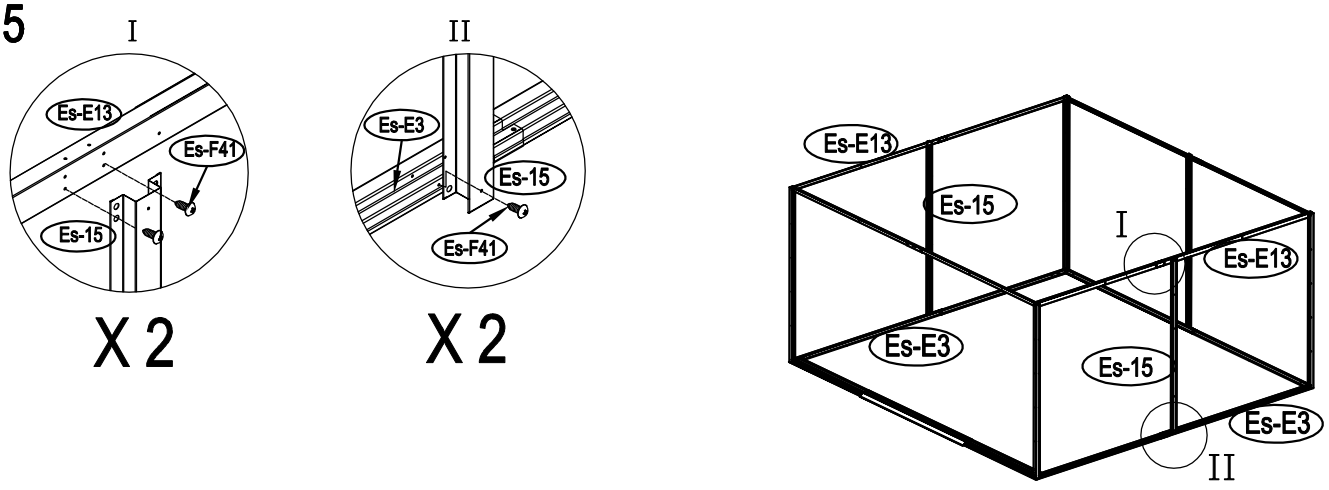
I
II
Es-E13
Es-F41
Es-15
Es-E3
Es-15
Es-F41
X 2
X 2
Es-E13
Es-15
I
Es-E13
Es-E3
Es-15
Es-E3
II

16

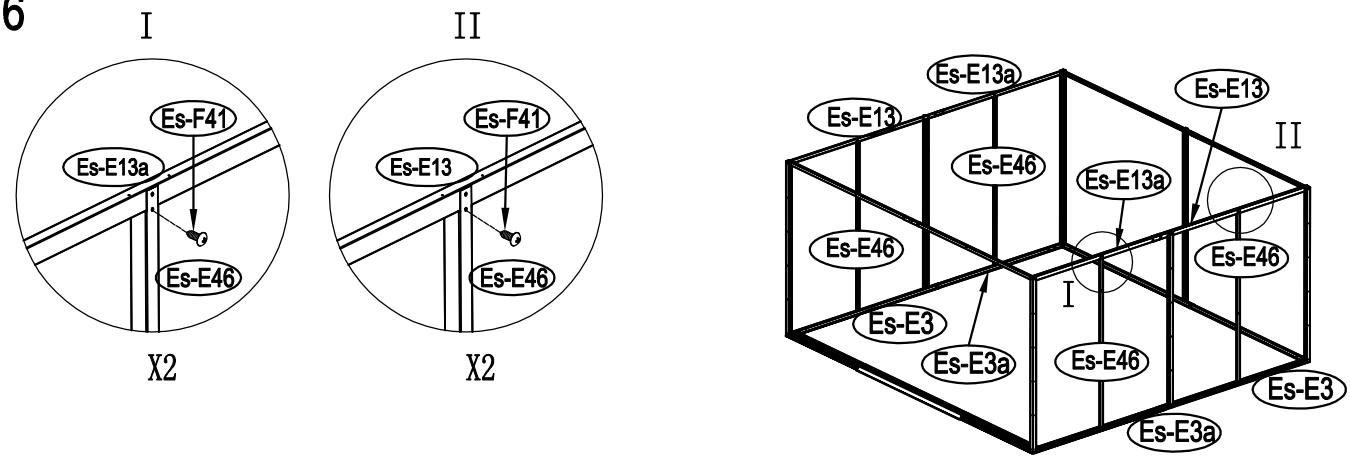
I
II
Es-F41
Es-E13a
Es-E46
X2
Es-F41
Es-E13
Es-E46
X2
Es-E13a
Es-E13
Es-E13
II
Es-E46
Es-E13a
Es-E46
Es-E46
I
Es-E3
Es-E3a
Es-E46
Es-E3
Es-E3a

17

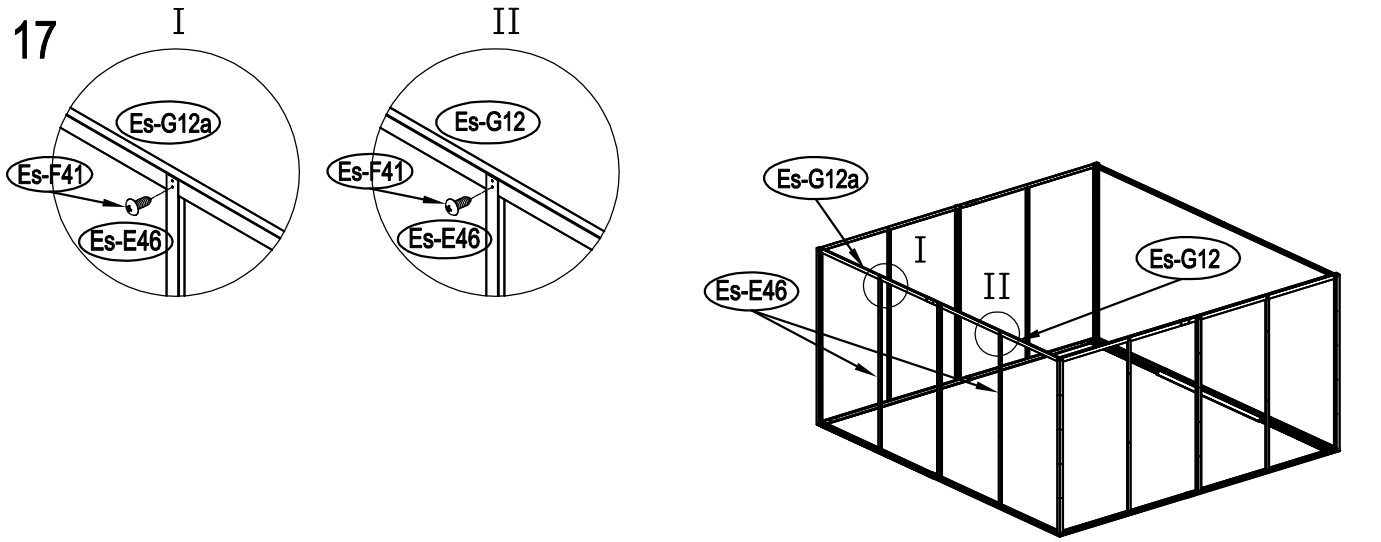
I
II
Es-G12a
Es-F41
Es-E46
Es-G12
Es-F41
Es-E46
Es-G12a
I
Es-G12
Es-E46
II

18

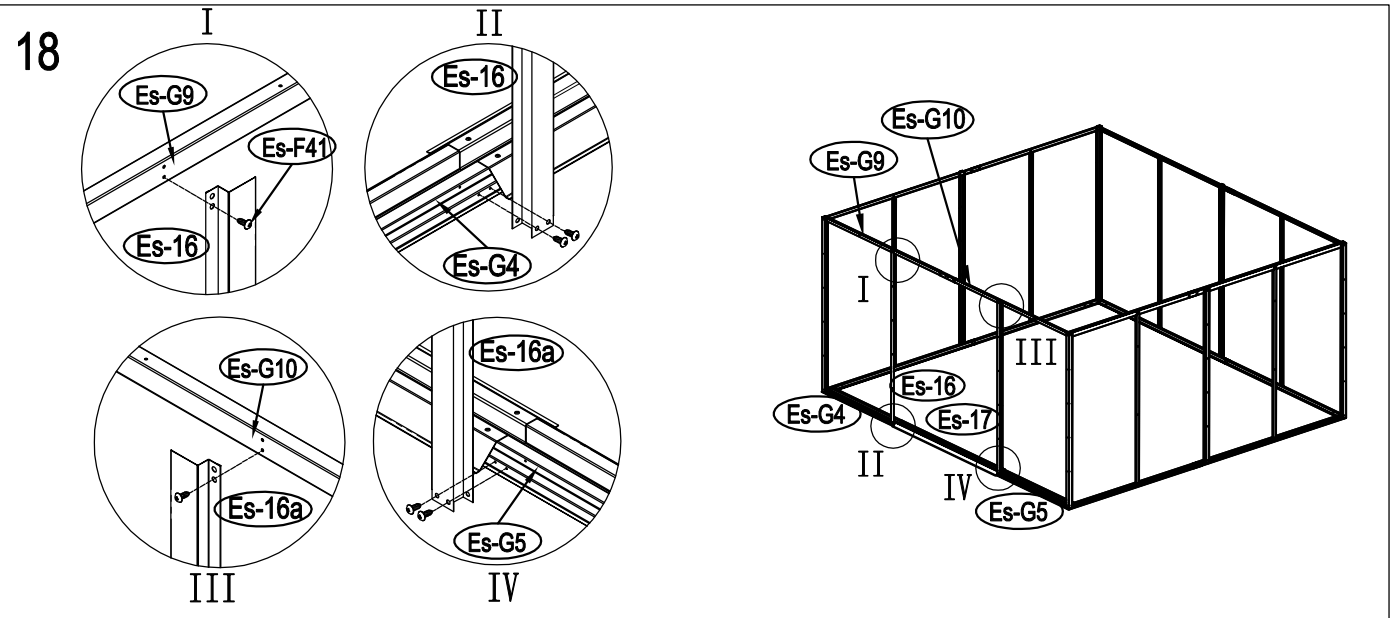
I
II
Es-G9
Es-F41
Es-16
Es-16
Es-G4
Es-G10
Es-16a
III
Es-16a
Es-G5
IV
Es-G10
Es-G9
I
III
Es-16
Es-G4
Es-17
II
IV
Es-G5

19

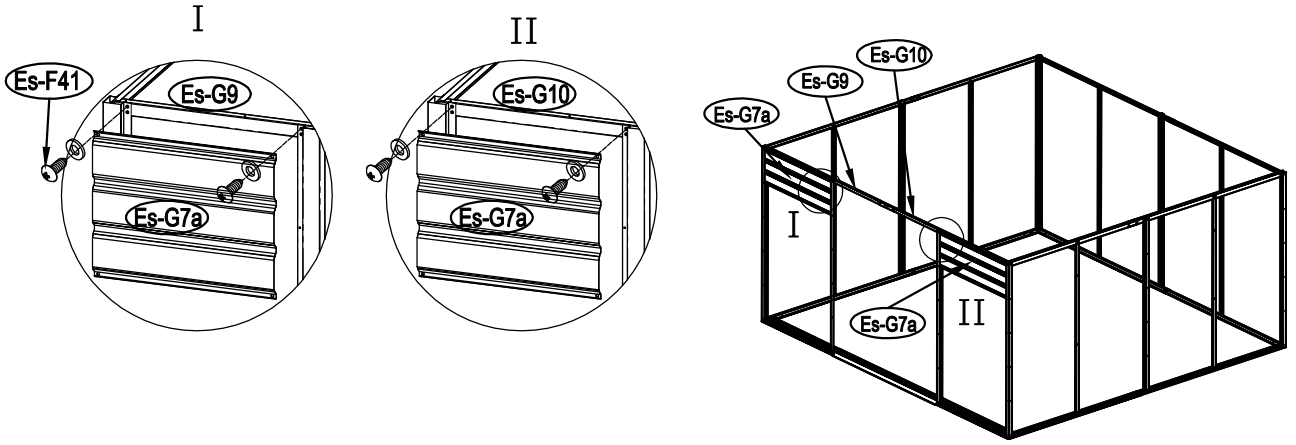
I
II
Es-F41
Es-G9
Es-G7a
Es-G10
Es-G7a
Es-G10
Es-G9
Es-G7a
I
II
Es-G7a

20

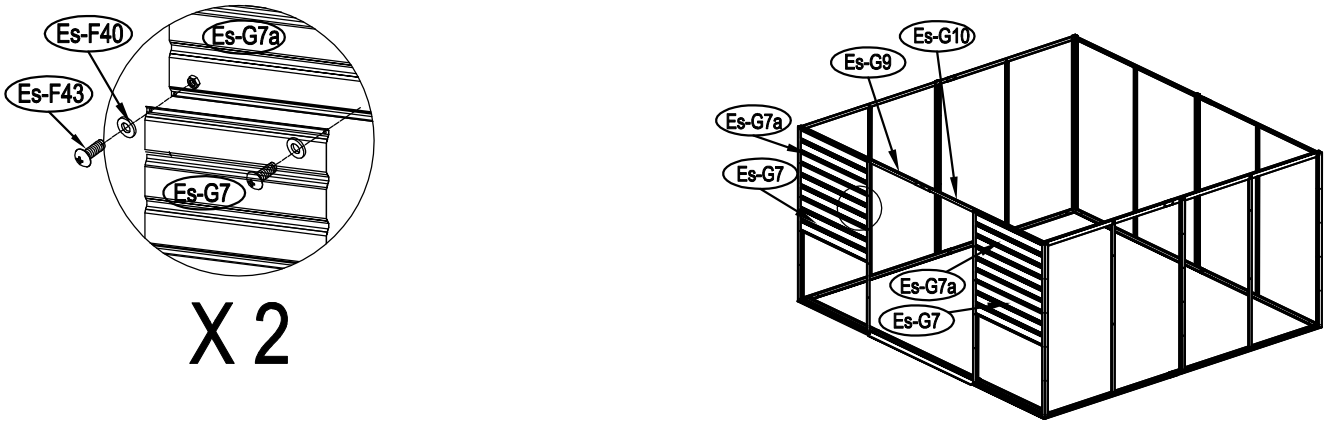
Es-F40
Es-G7a
Es-F43
Es-G7
X 2
Es-G10
Es-G9
Es-G7a
Es-G7
Es-G7a
Es-G7

21

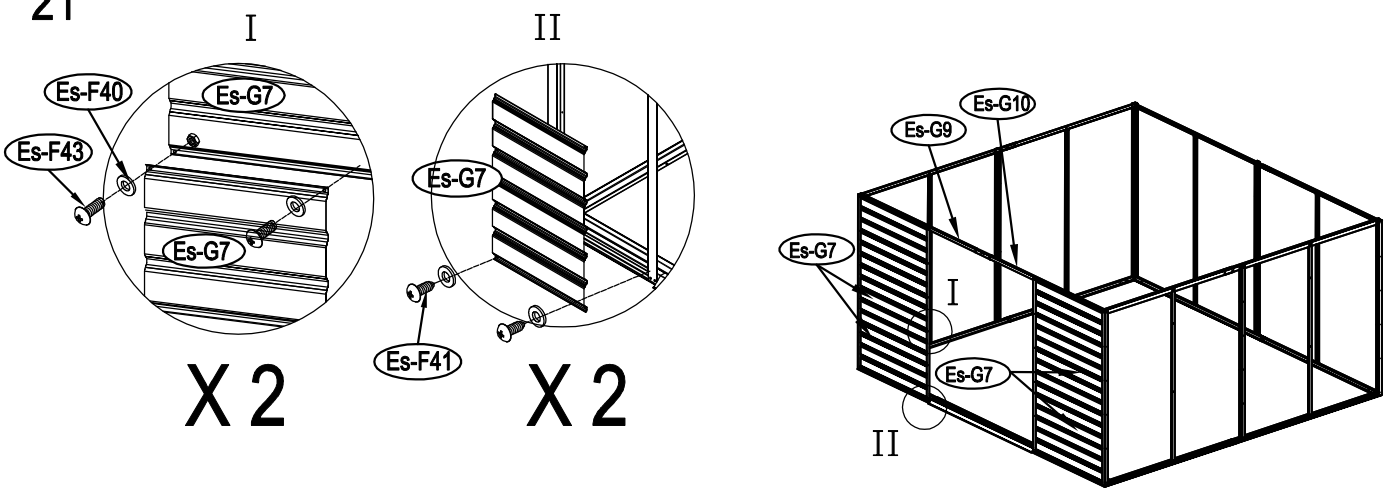
I
II
Es-F40
Es-G7
Es-F43
Es-G7
X 2
Es-G7
Es-F41
X 2
Es-G10
Es-G9
Es-G7
I
Es-G7
II

22

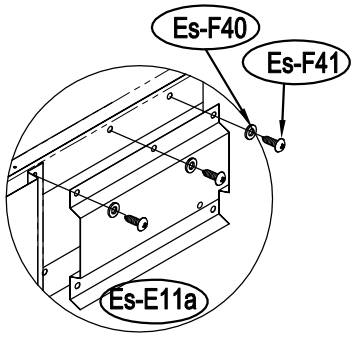
Es-F40
Es-F41
Es-E11a

X 4

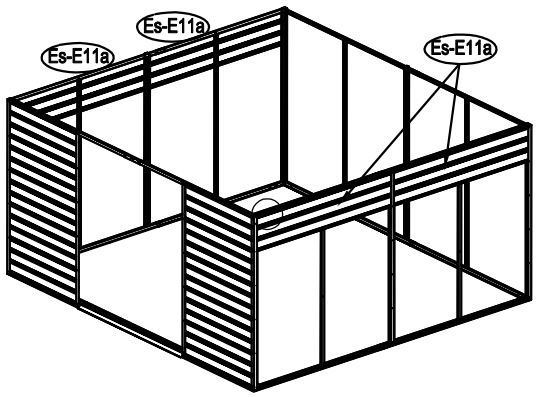
Es-E11a
Es-E11a
Es-E11a

23

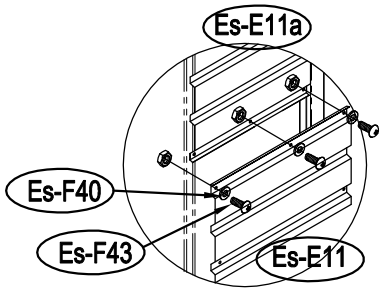
Es-E11a
Es-F40
Es-F43
Es-E11

X 4

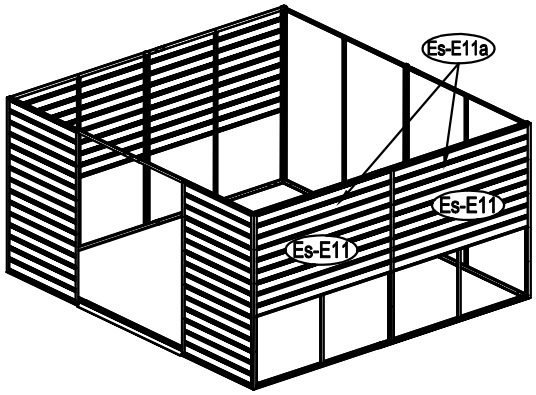
Es-E11a
Es-E11
Es-E11

24

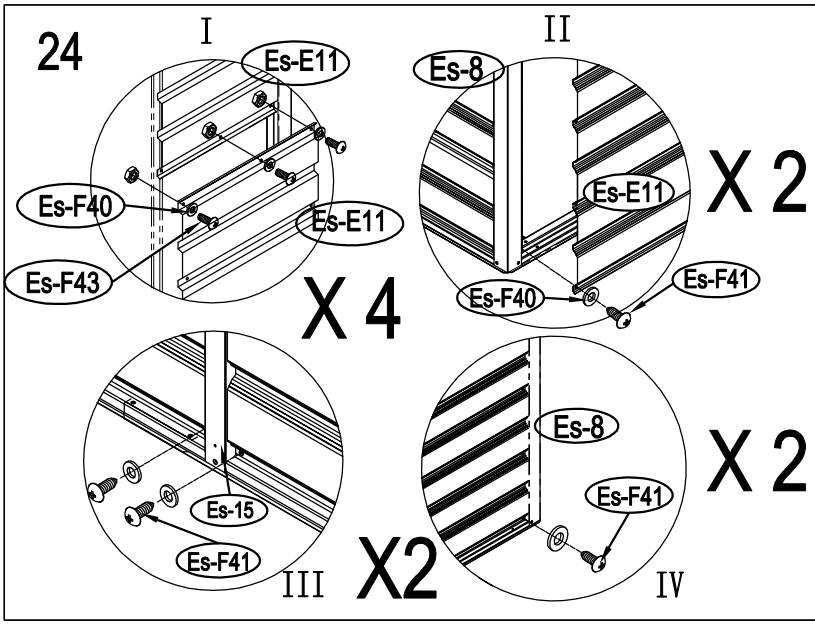
I
Es-E11
Es-F40
Es-E11
Es-F43
X 4
II
Es-8
Es-E11
Es-F40
Es-F41
X 2
Es-15
Es-F41
III
X2
Es-8
Es-F41
IV
X 2

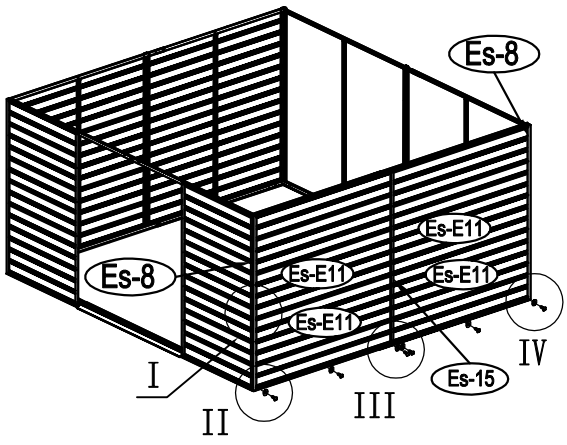
Es-8
Es-E11
Es-E11
Es-E11
Es-E11
Es-8
Es-15
I
II
III
IV

25

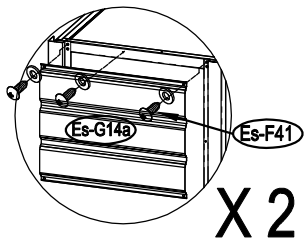
Es-G14a
Es-F41
X 2

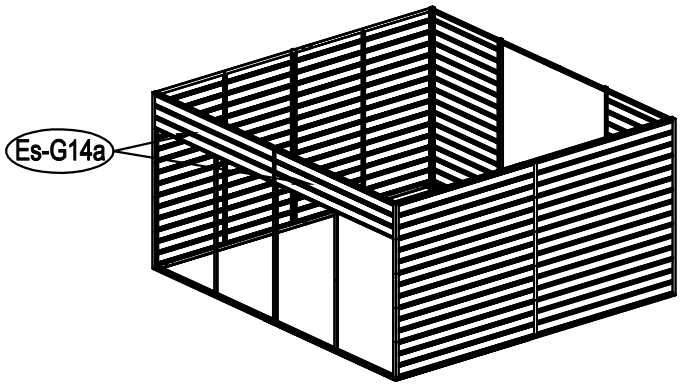
Es-G14a

26

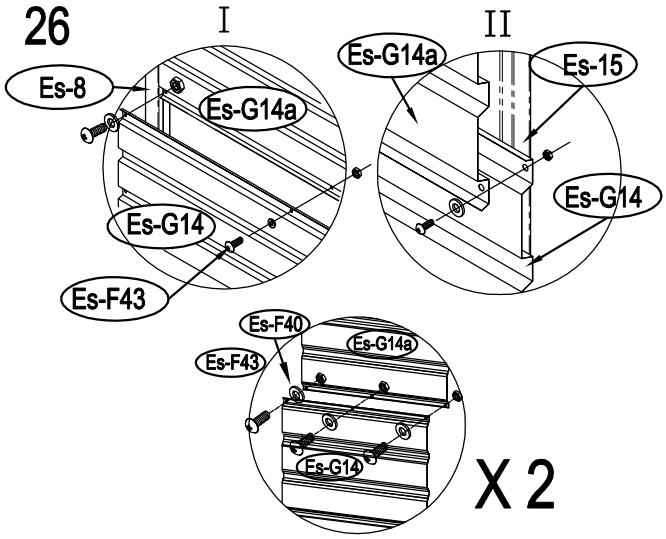
I
II
Es-8
Es-G14a
Es-G14a
Es-15
Es-G14
Es-G14
Es-F43
Es-F40
Es-F43
Es-G14a
Es-G14
X 2

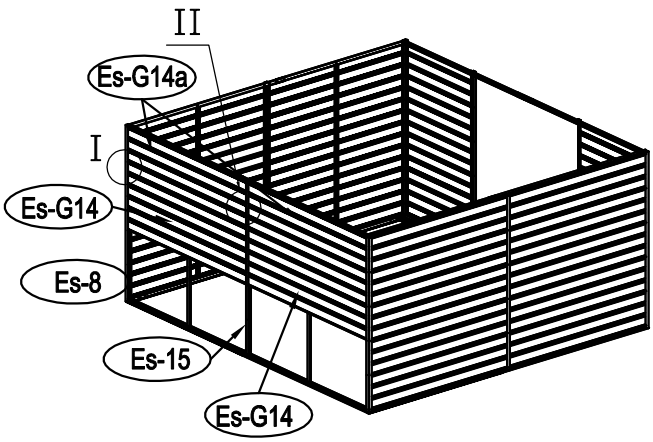
II
Es-G14a
I
Es-G14
Es-8
Es-15
Es-G14

27

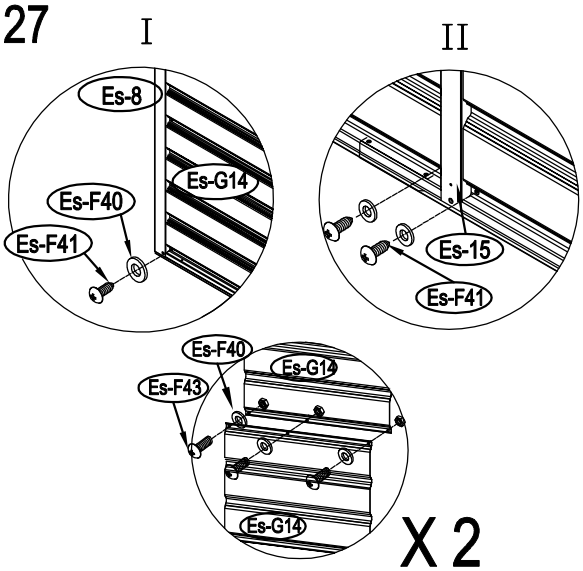
I
II
Es-8
Es-G14
Es-F40
Es-F41
Es-15
Es-F41
Es-F40
Es-G14
Es-F43
Es-G14
X 2

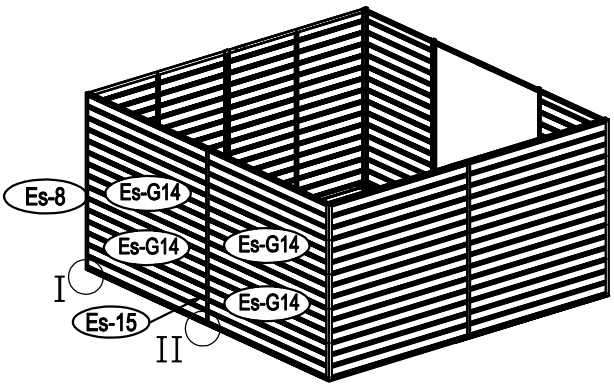
Es-8
Es-G14
Es-G14
Es-G14
I
Es-G14
Es-15
II

28

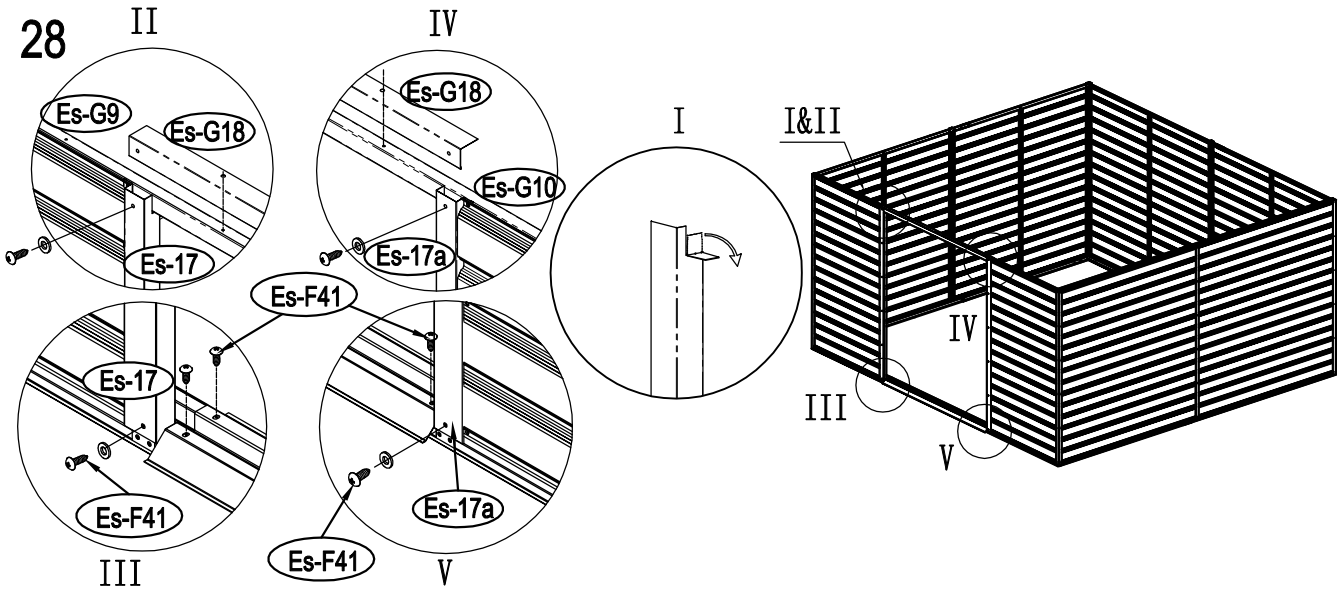
II
IV
Es-G9
Es-G18
Es-17
Es-G18
Es-G10
Es-17a
Es-F41
Es-17
Es-F41
III
Es-17a
Es-F41
V
I
I&II
IV
III
V

29

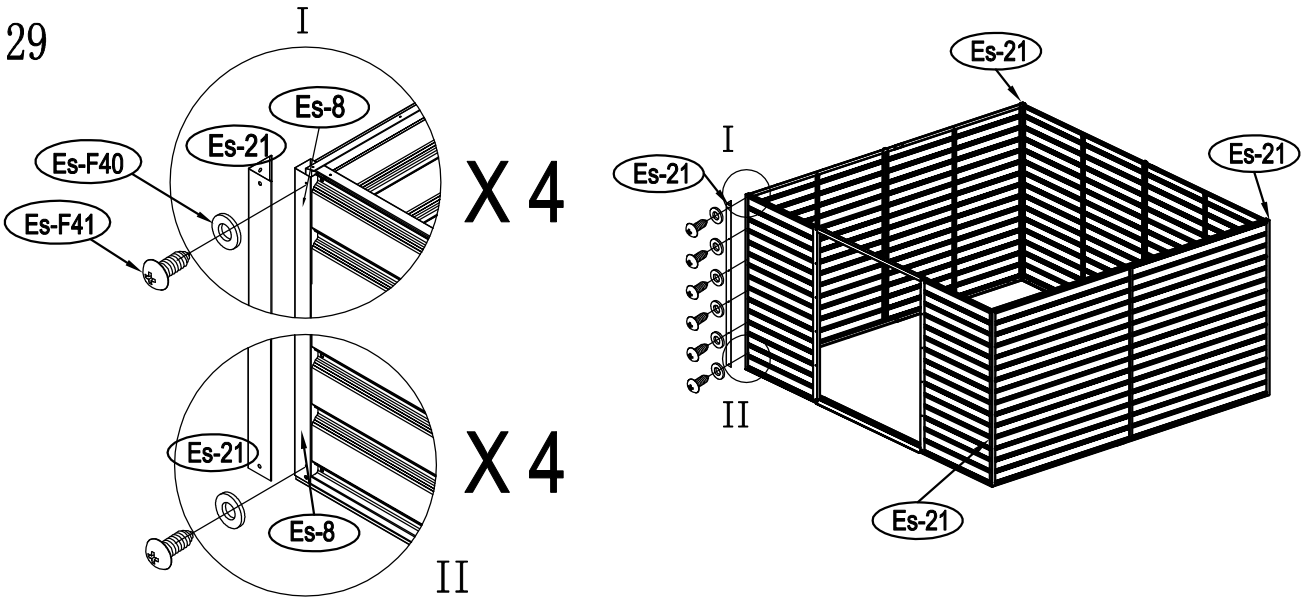
I
Es-8
Es-21
Es-F40
Es-F41
X 4
Es-21
Es-8
X 4
II
I
Es-21
Es-21
Es-21
II
Es-21

30

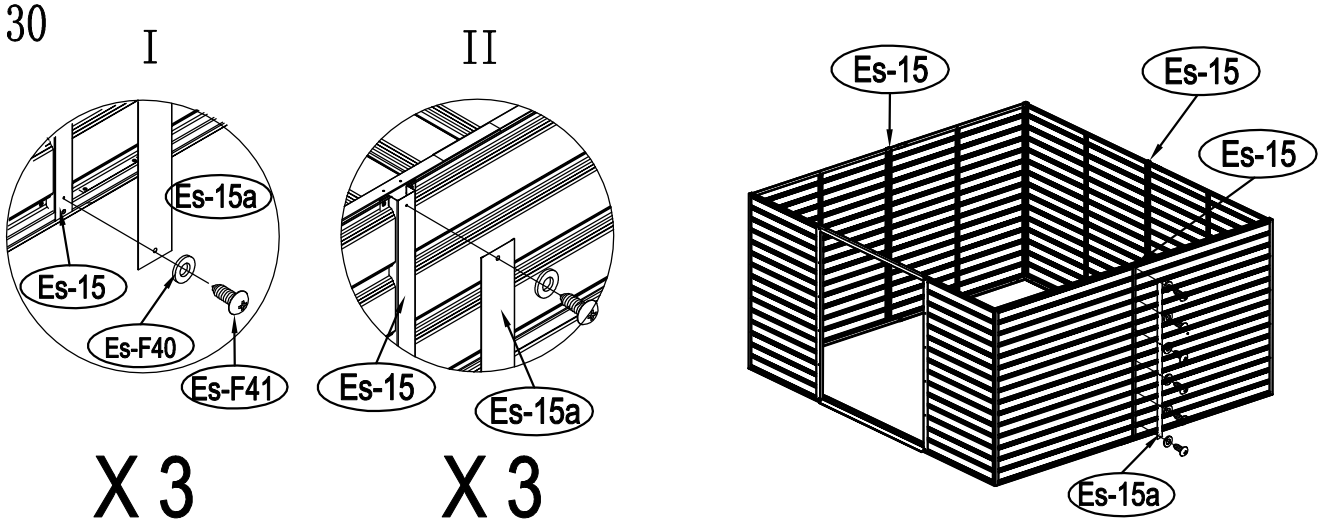
I
II
Es-15a
Es-15
Es-F40
Es-F41
X 3
Es-15
Es-15a
X 3
Es-15
Es-15
Es-15
Es-15a

31

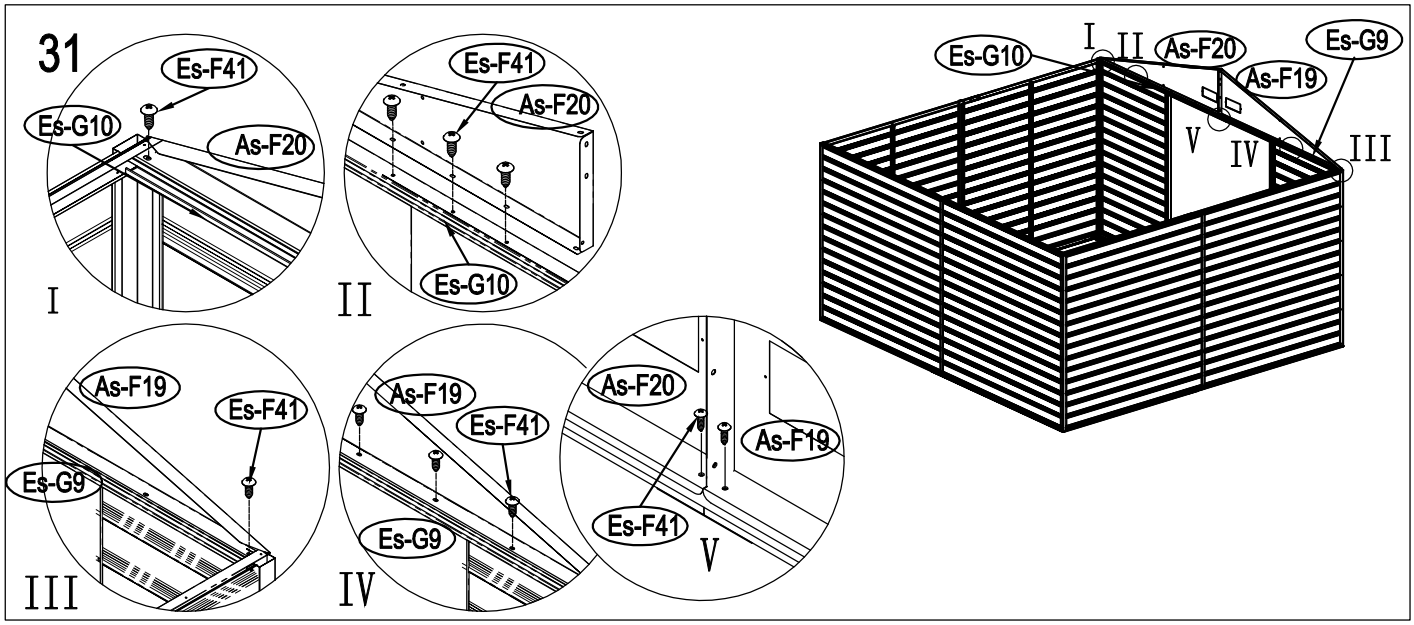
Es-F41
Es-G10
As-F20
I
Es-F41
As-F20
Es-G10
II
As-F19
Es-F41
Es-G9
III
As-F19
Es-F41
Es-G9
IV
As-F20
As-F19
Es-F41
V
Es-G10
I
II
As-F20
Es-G9
As-F19
V
IV
III

32

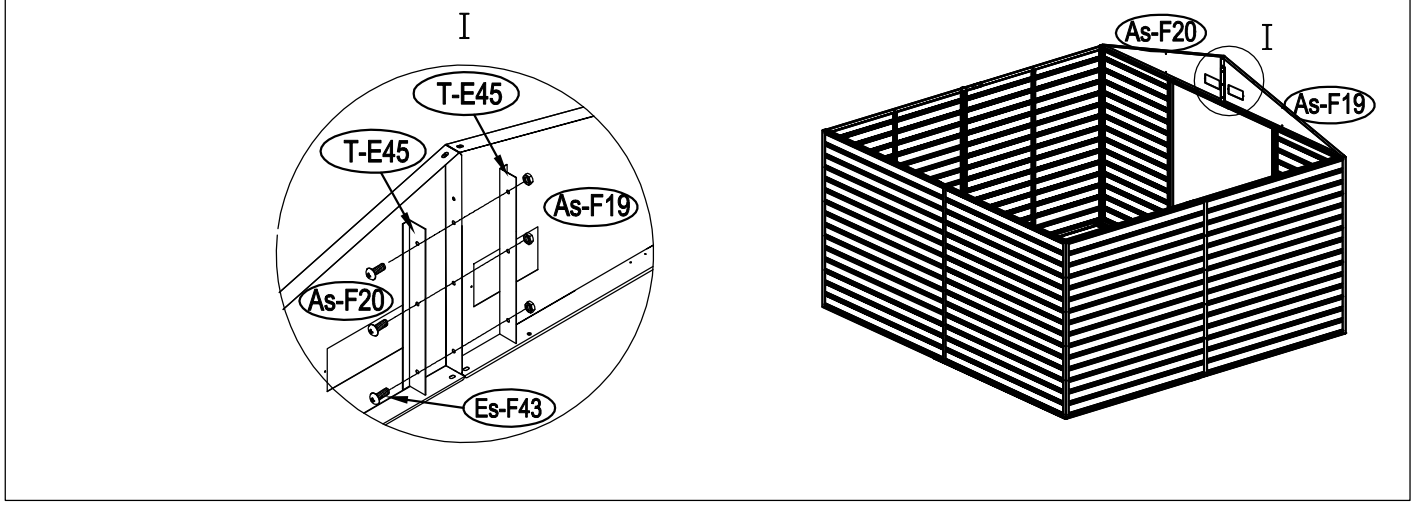
I
T-E45
T-E45
As-F19
As-F20
Es-F43
As-F20
I
As-F19

33

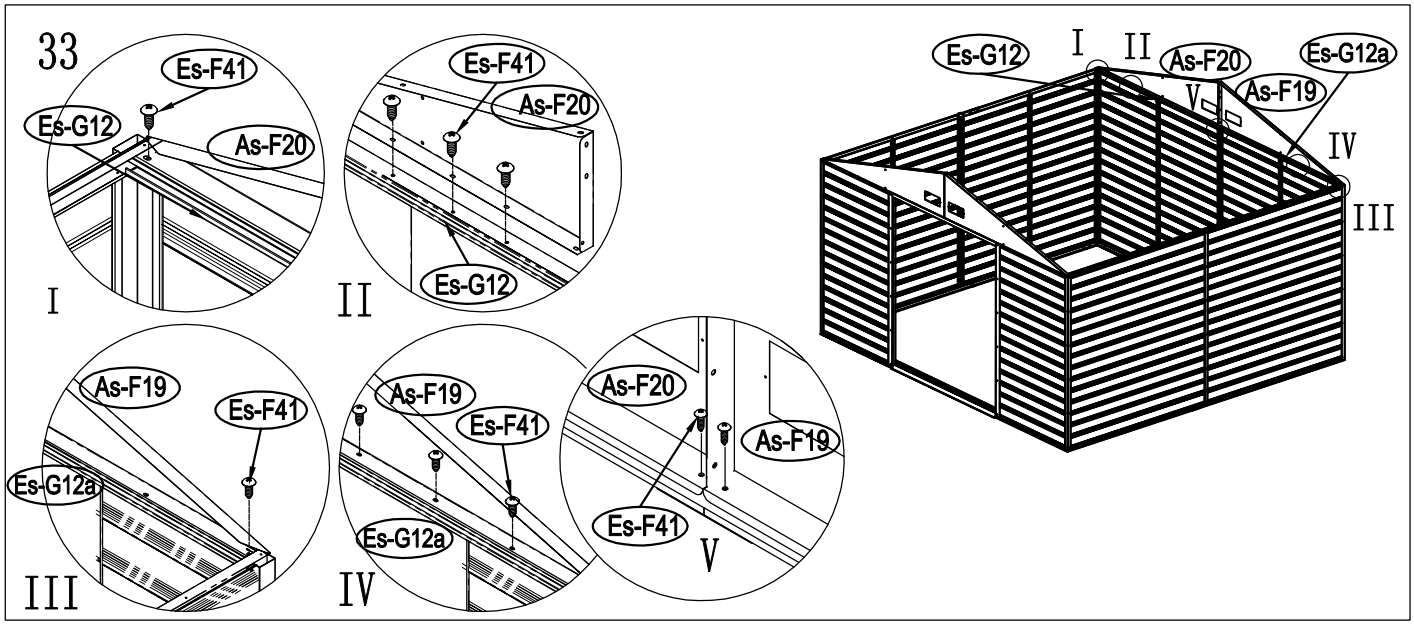
Es-F41
Es-G12
As-F20
I
Es-F41
As-F20
Es-G12
II
As-F19
Es-F41
Es-G12a
III
As-F19
Es-F41
Es-G12a
IV
As-F20
As-F19
Es-F41
V
Es-G12
I
II
As-F20
Es-G12a
V
As-F19
IV
III

34

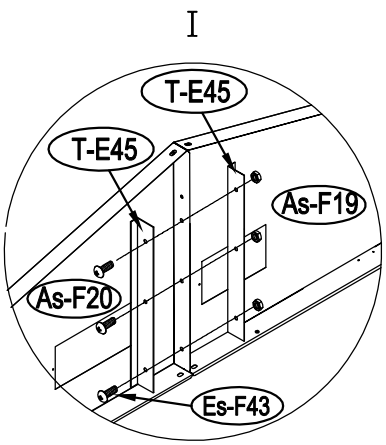

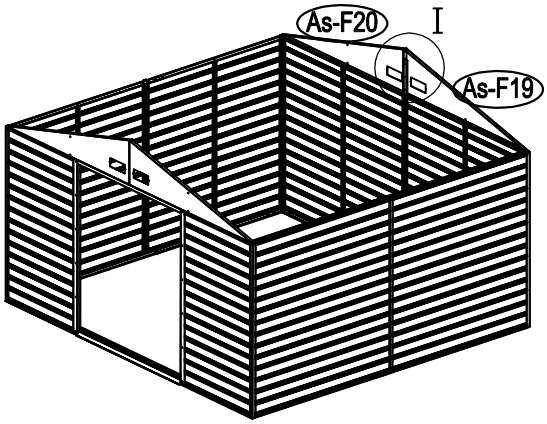

35

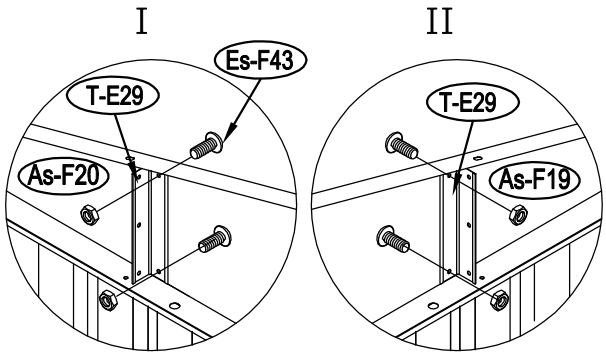

X 2 X 2

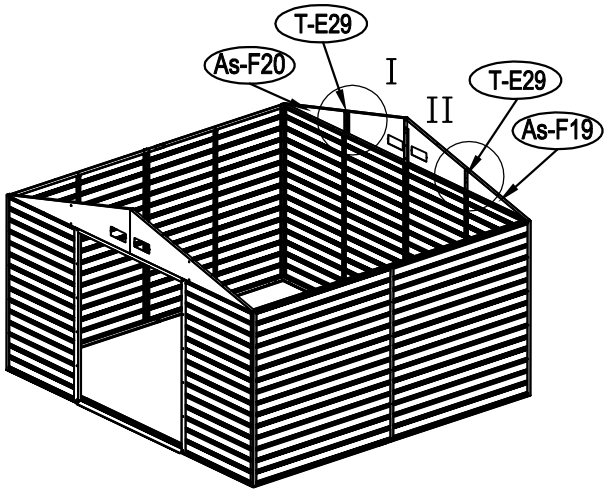

36

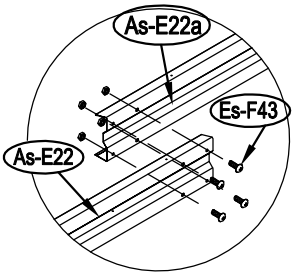

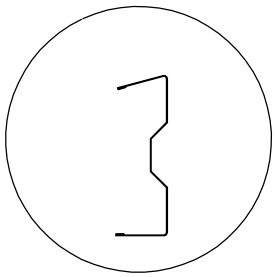

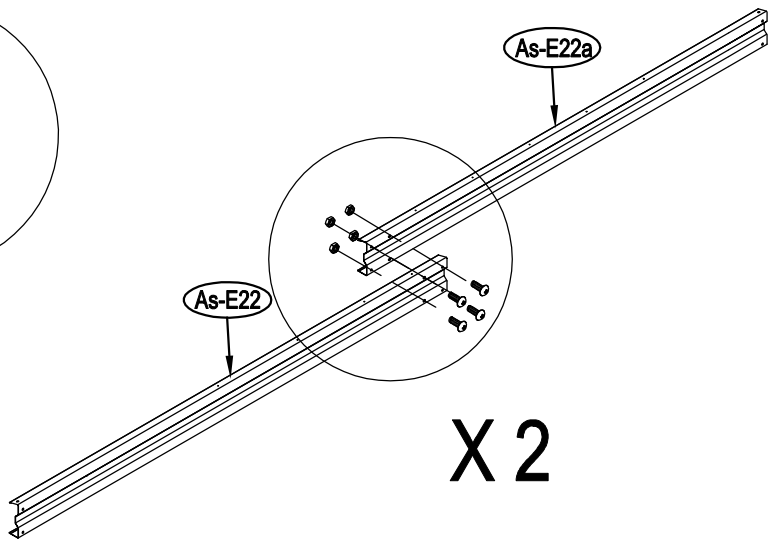

X 2

37

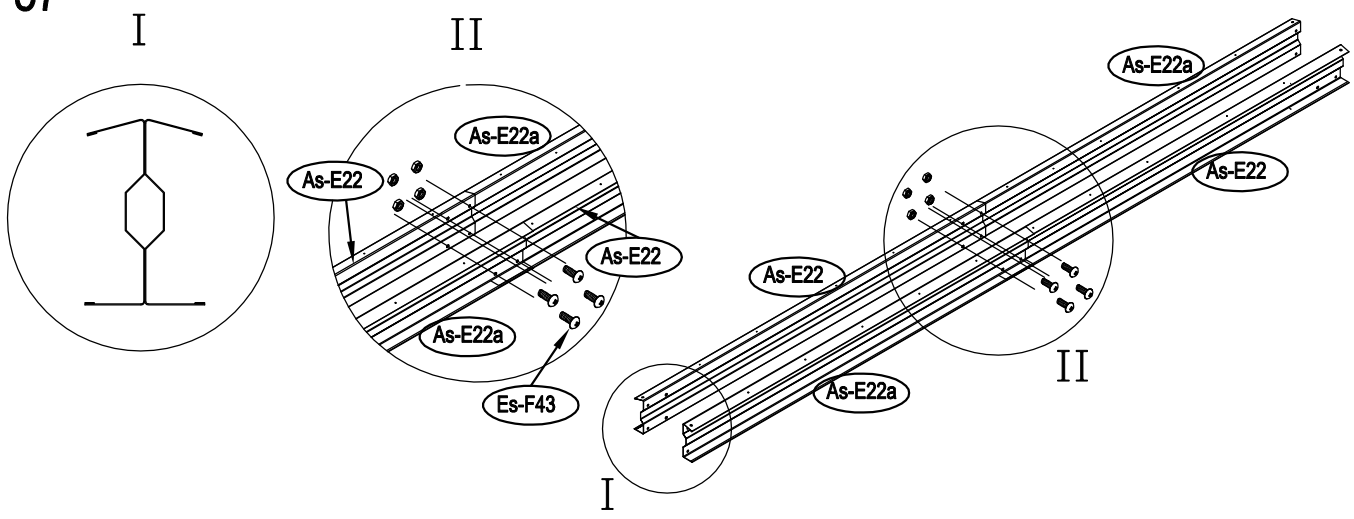
I
II
As-E22a
As-E22
As-E22
As-E22a
Es-F43
As-E22a
As-E22
As-E22
As-E22a
II
I

38

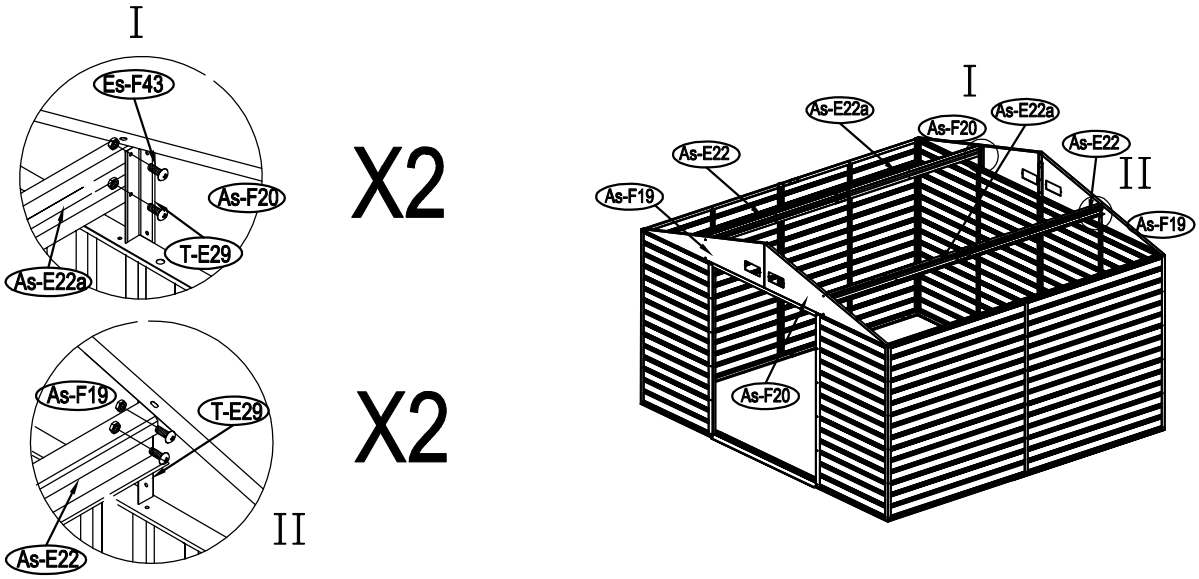
I
Es-F43
As-F20
T-E29
As-E22a
X2
As-F19
T-E29
As-E22
II
X2
I
As-E22a
As-F20
As-E22a
As-E22
As-E22
II
As-F19
As-F19
As-F20

39

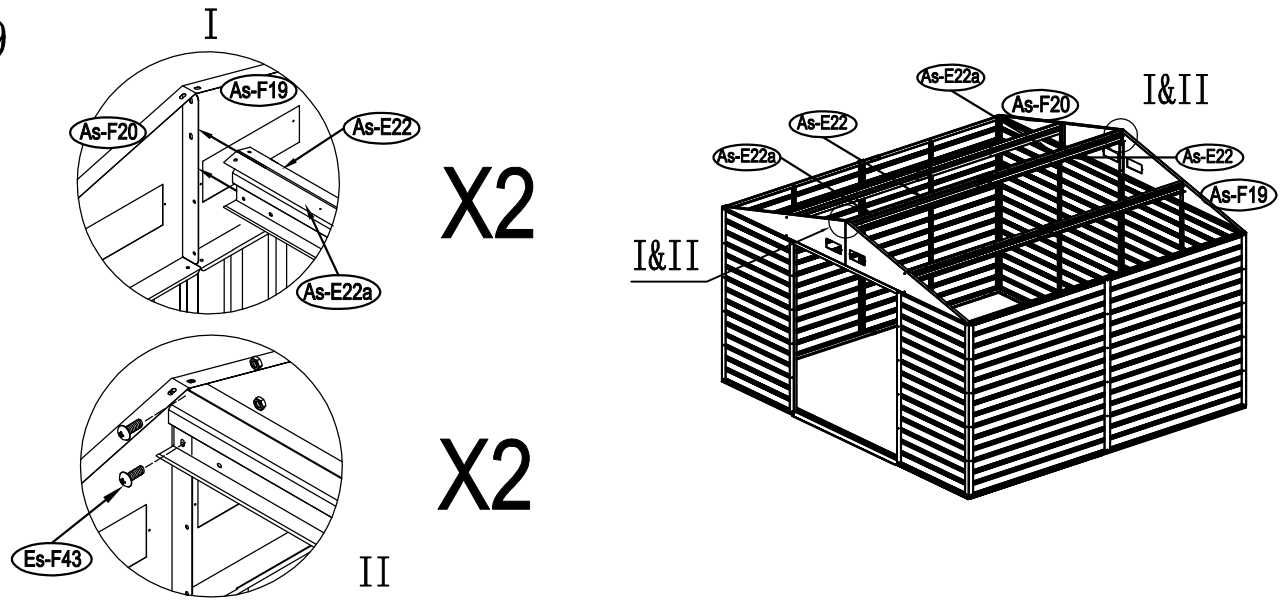
I
As-F19
As-F20
As-E22
As-E22a
X2
Es-F43
II
X2
As-E22a
As-F20
I&II
As-E22
As-E22a
As-E22
As-F19
I&II

40

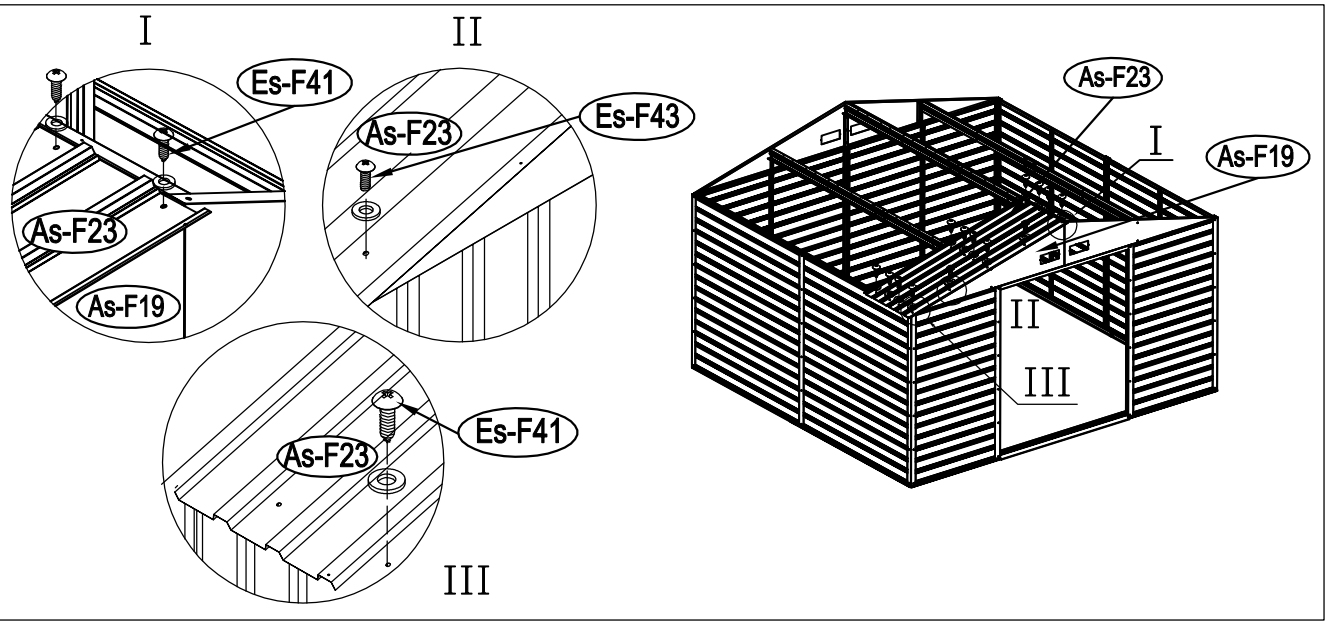
I
II
Es-F41
Es-F43
As-F23
As-F23
As-F19
As-F23
Es-F41
III
As-F23
I
As-F19
II
III

41

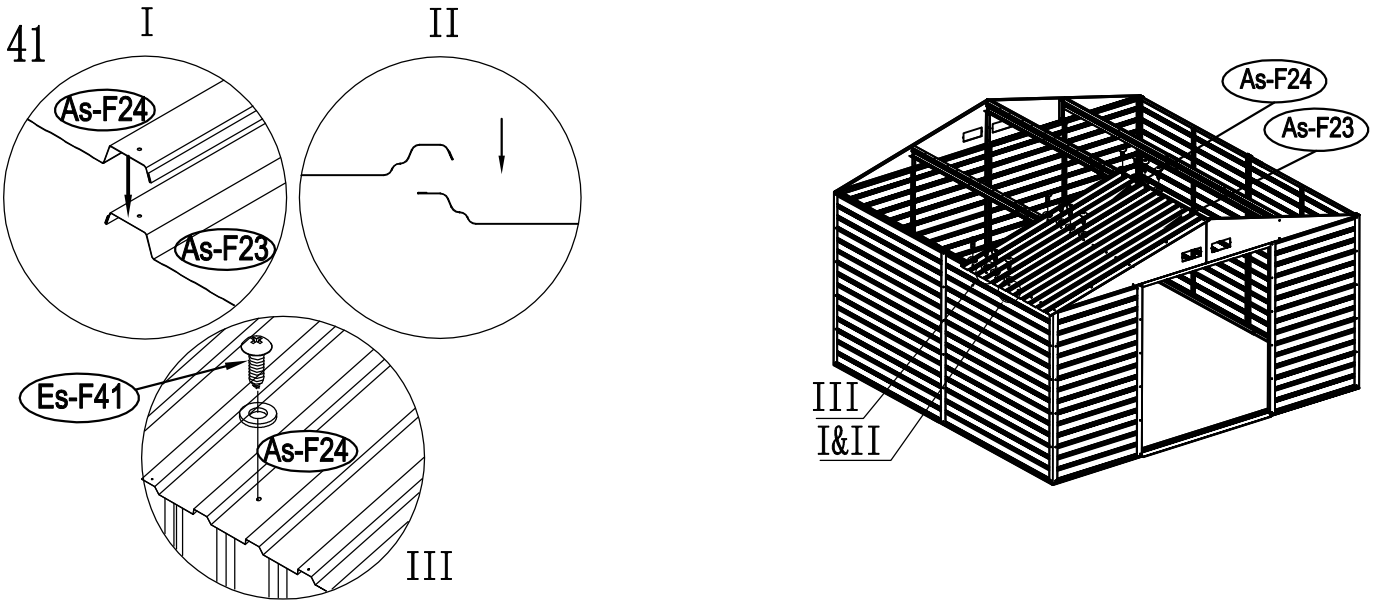
I
II
As-F24
As-F23
Es-F41
As-F24
III
As-F24
As-F23
III
I&II

42

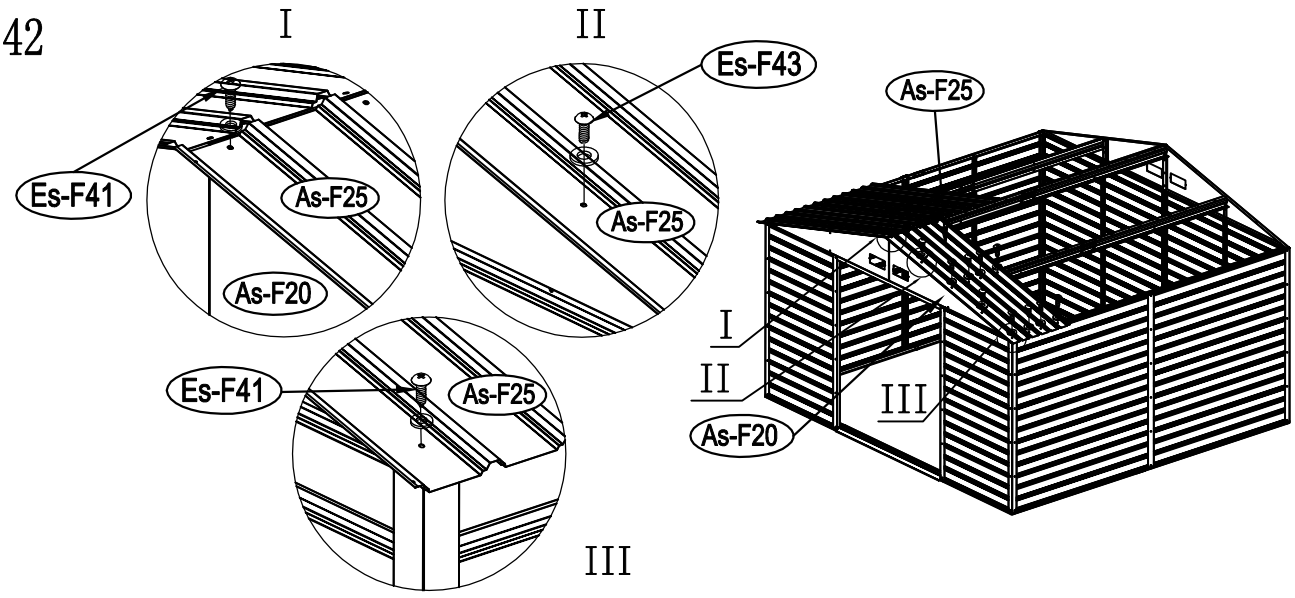
I
II
Es-F43
As-F25
Es-F41
As-F25
As-F25
As-F20
I
II
III
As-F20
Es-F41
As-F25
III

43

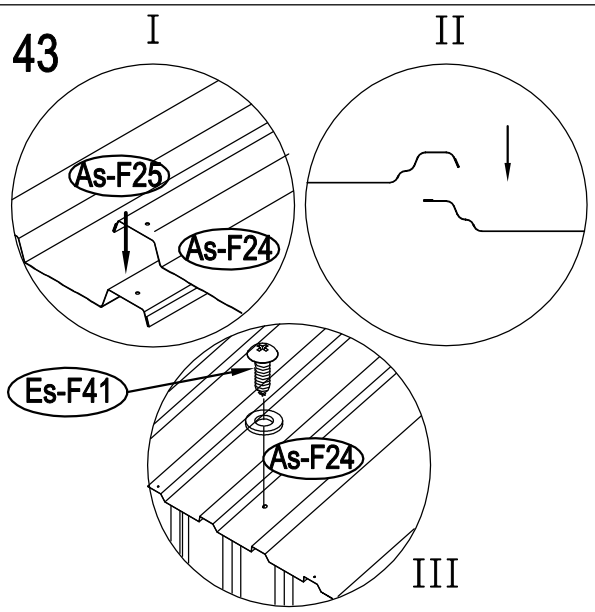
I
II
As-F25
As-F24
Es-F41
As-F24
III

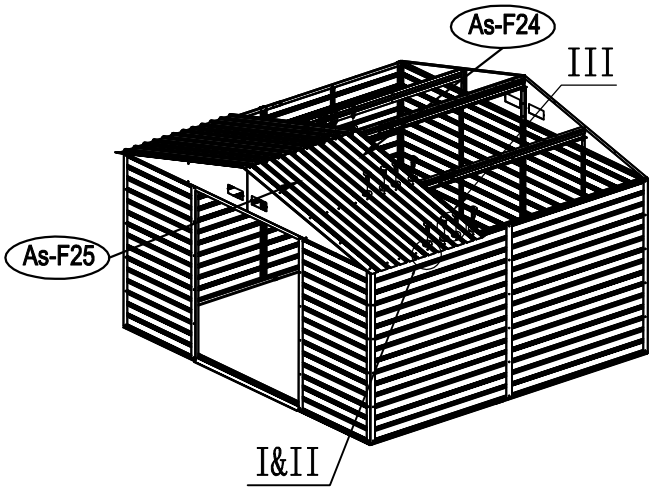
As-F24
III
As-F25
I&II

44

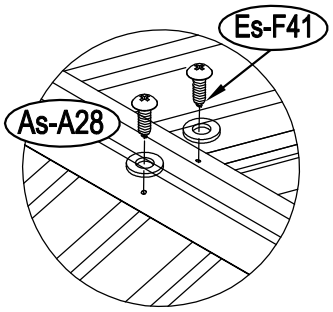
Es-F41
As-A28

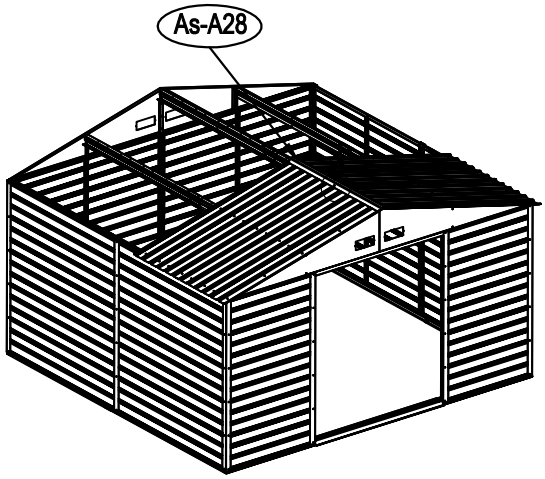
As-A28

45

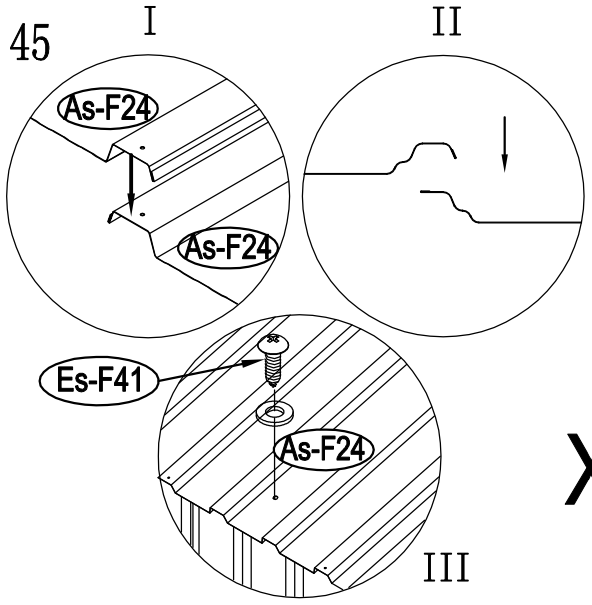
I
II
As-F24
As-F24
Es-F41
As-F24
III

X4

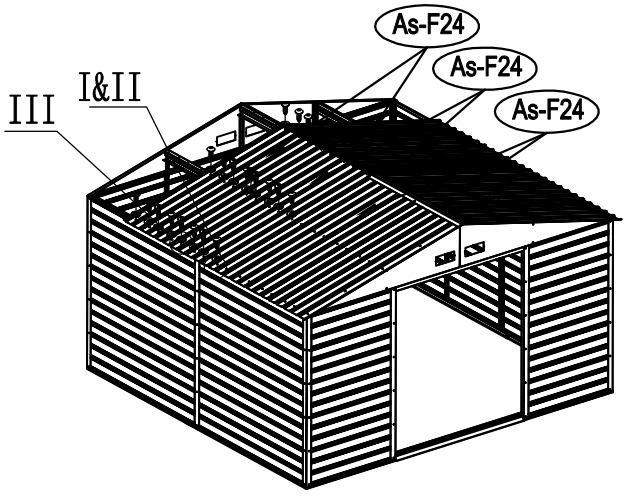
As-F24
As-F24
As-F24
III
I&II

46

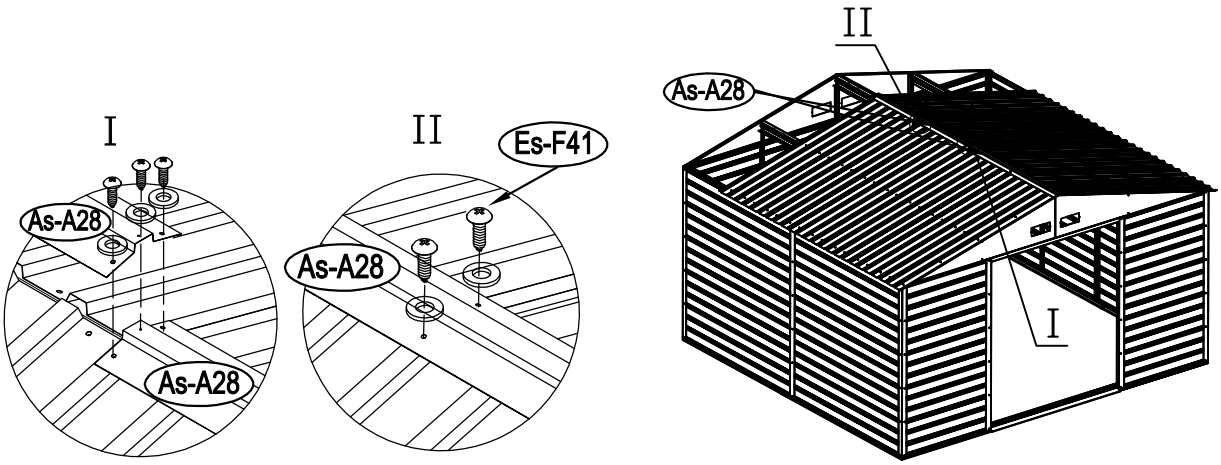
I
II
As-A28
Es-F41
As-A28
As-A28
II
As-A28
I

47

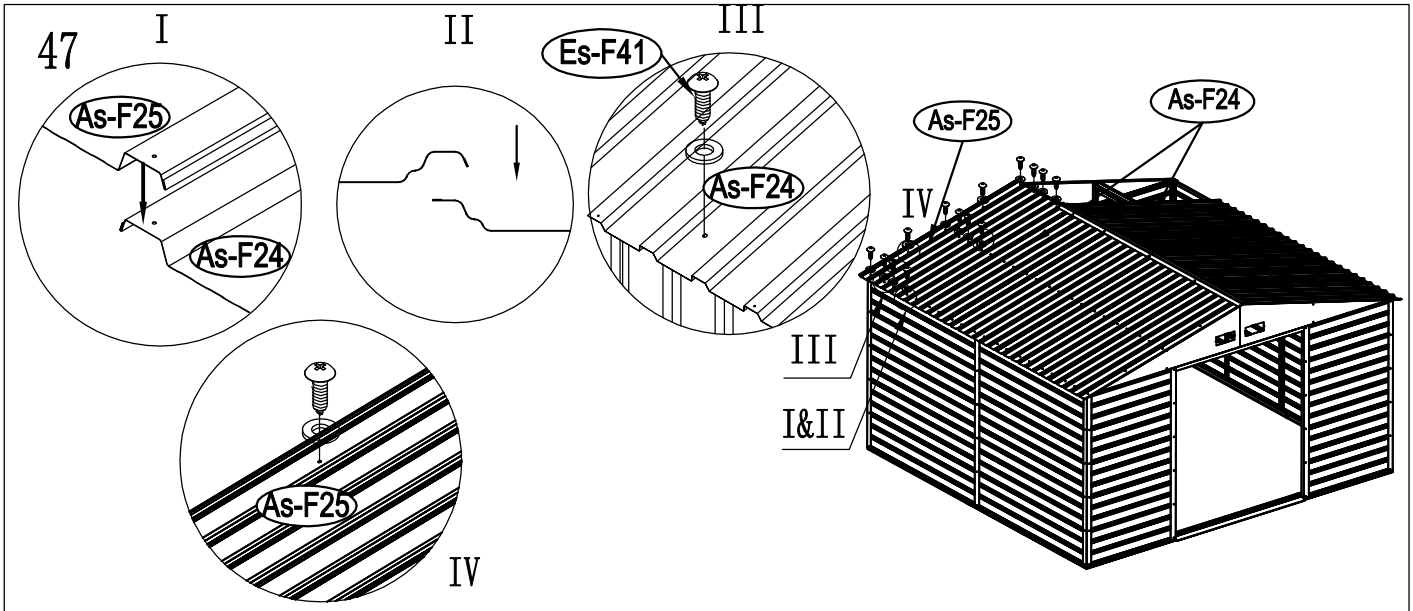
I
II
III
Es-F41
As-F25
As-F24
As-F24
As-F25
IV
III
I&II
As-F25
IV

48

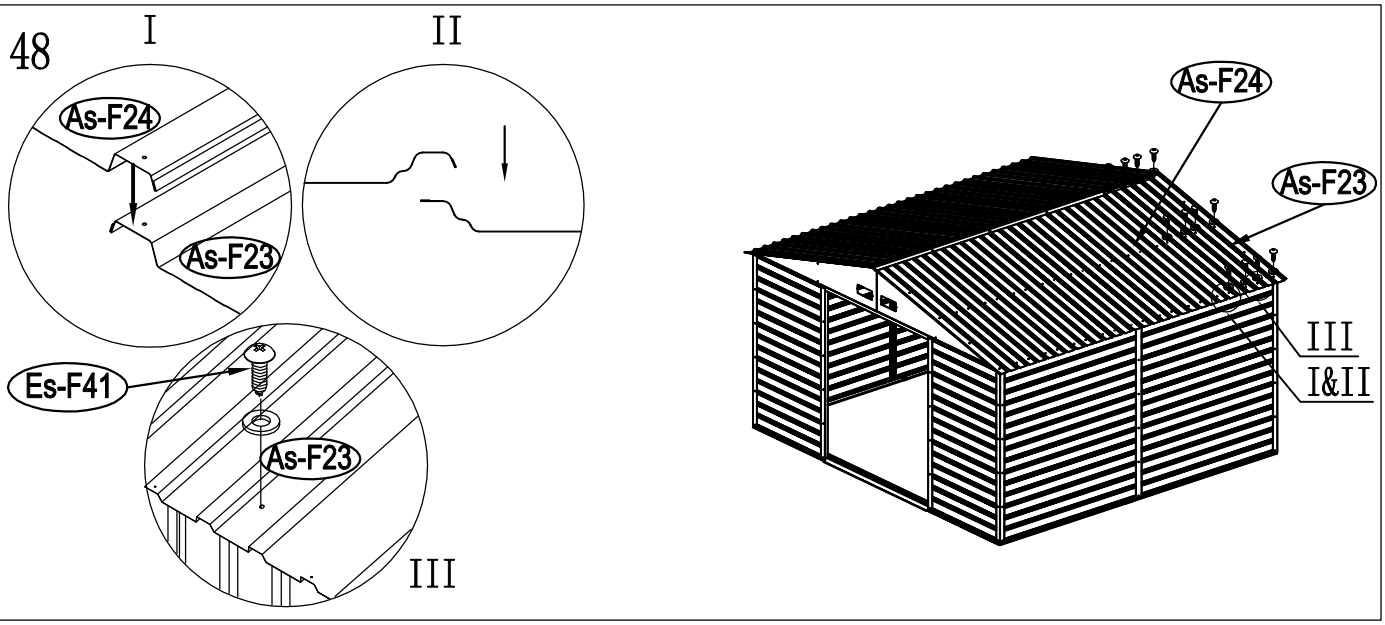
I
II
As-F24
As-F23
As-F24
As-F23
III
I&II
Es-F41
As-F23
III

49

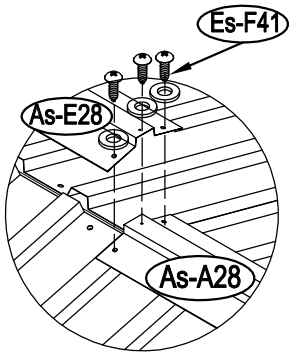
Es-F41
As-E28
As-A28

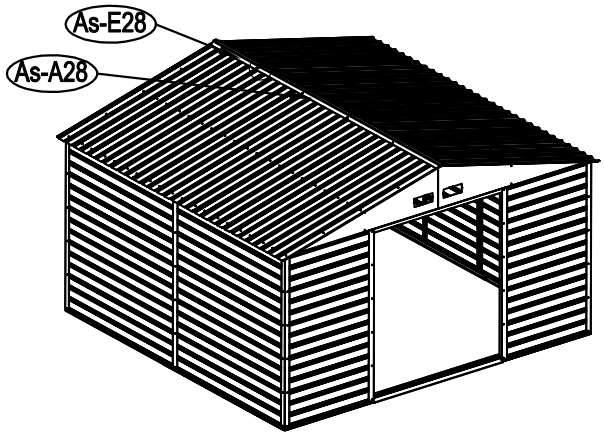
As-E28
As-A28

50

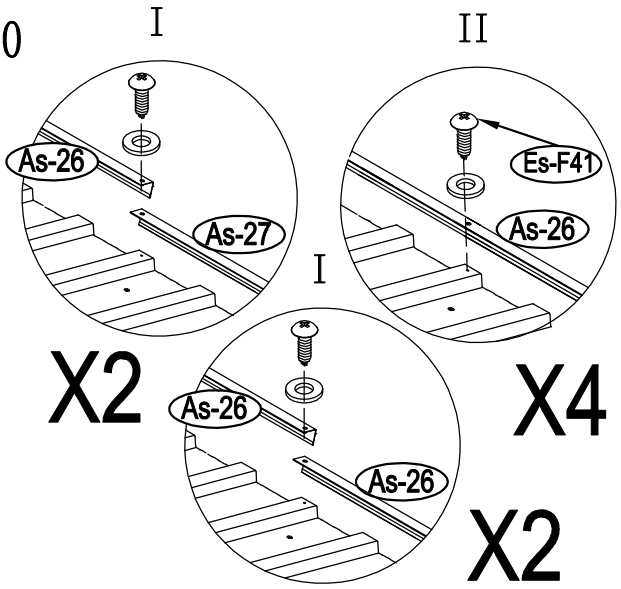
I
II
As-26
As-27
I
Es-F41
As-26
X2
X4
As-26
As-26
X2

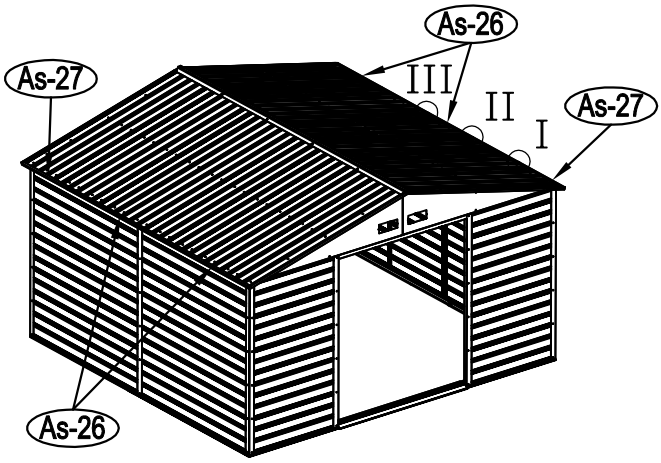
As-26
As-27
III
II
I
As-27
As-26

51

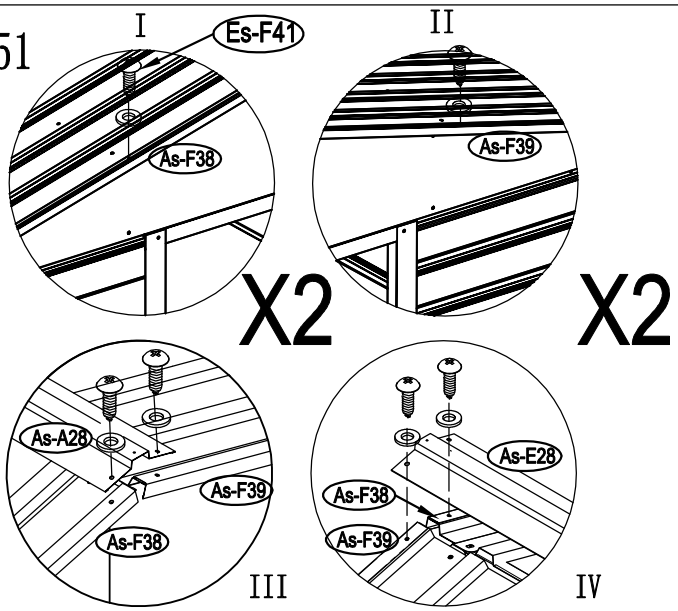
I
Es-F41
As-F38
II
As-F39
X2
X2
As-A28
As-F39
As-F38
III
As-E28
As-F38
As-F39
IV

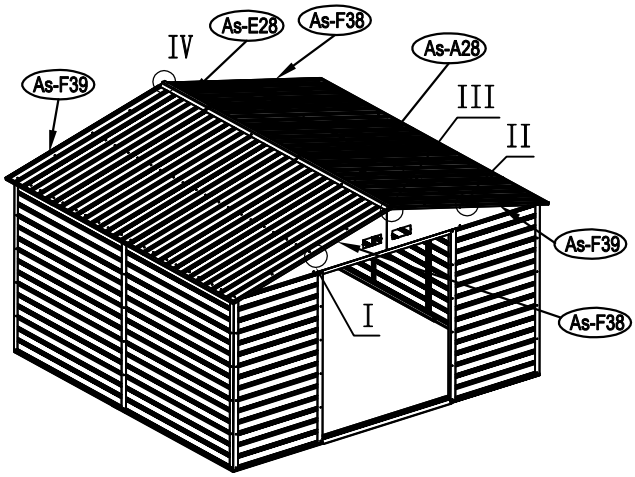
IV
As-E28
As-F38
As-A28
As-F39
III
II
As-F39
I
As-F38

52

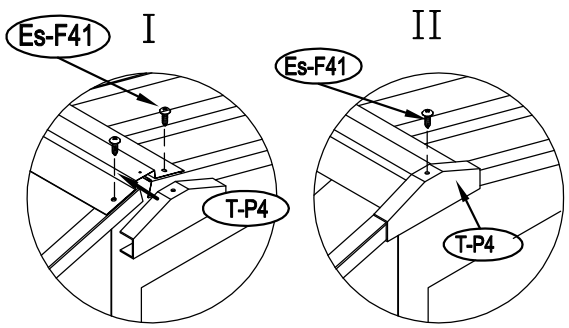

X2

X2

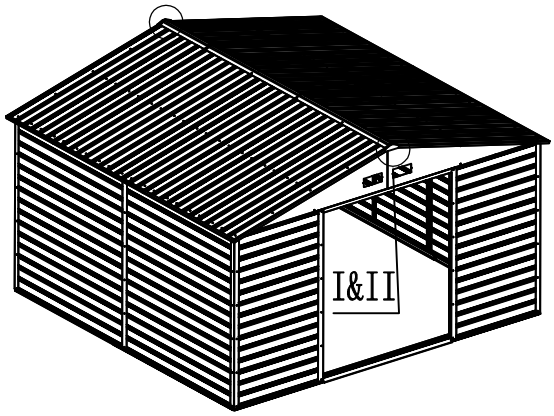

53

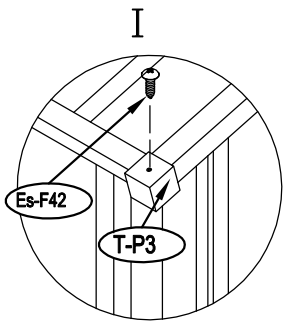

X4

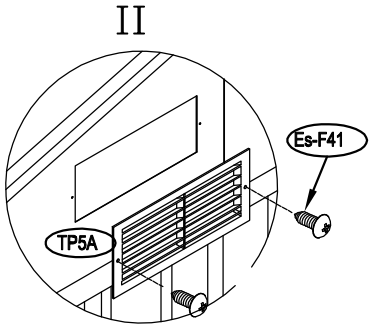

X4

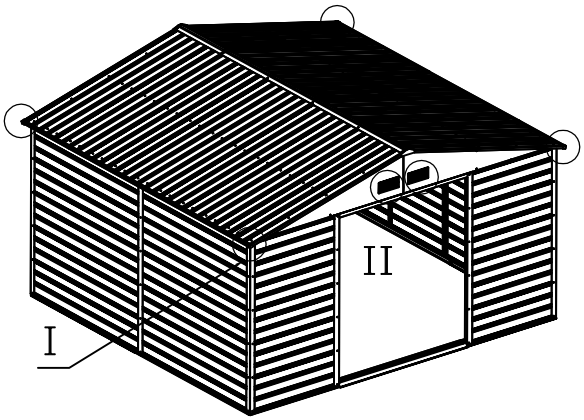

54

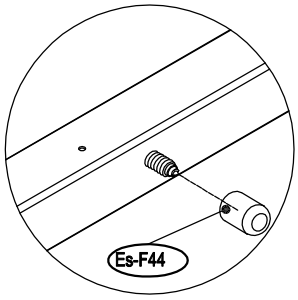

X96

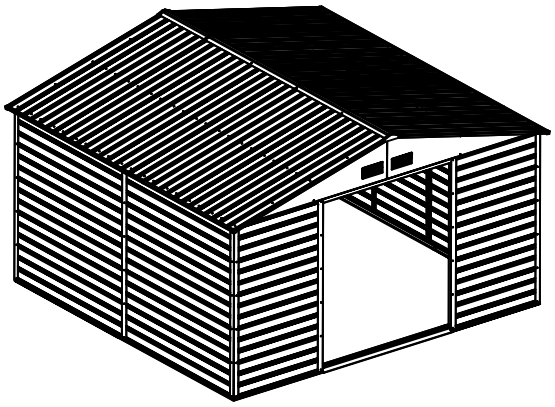

PORTES

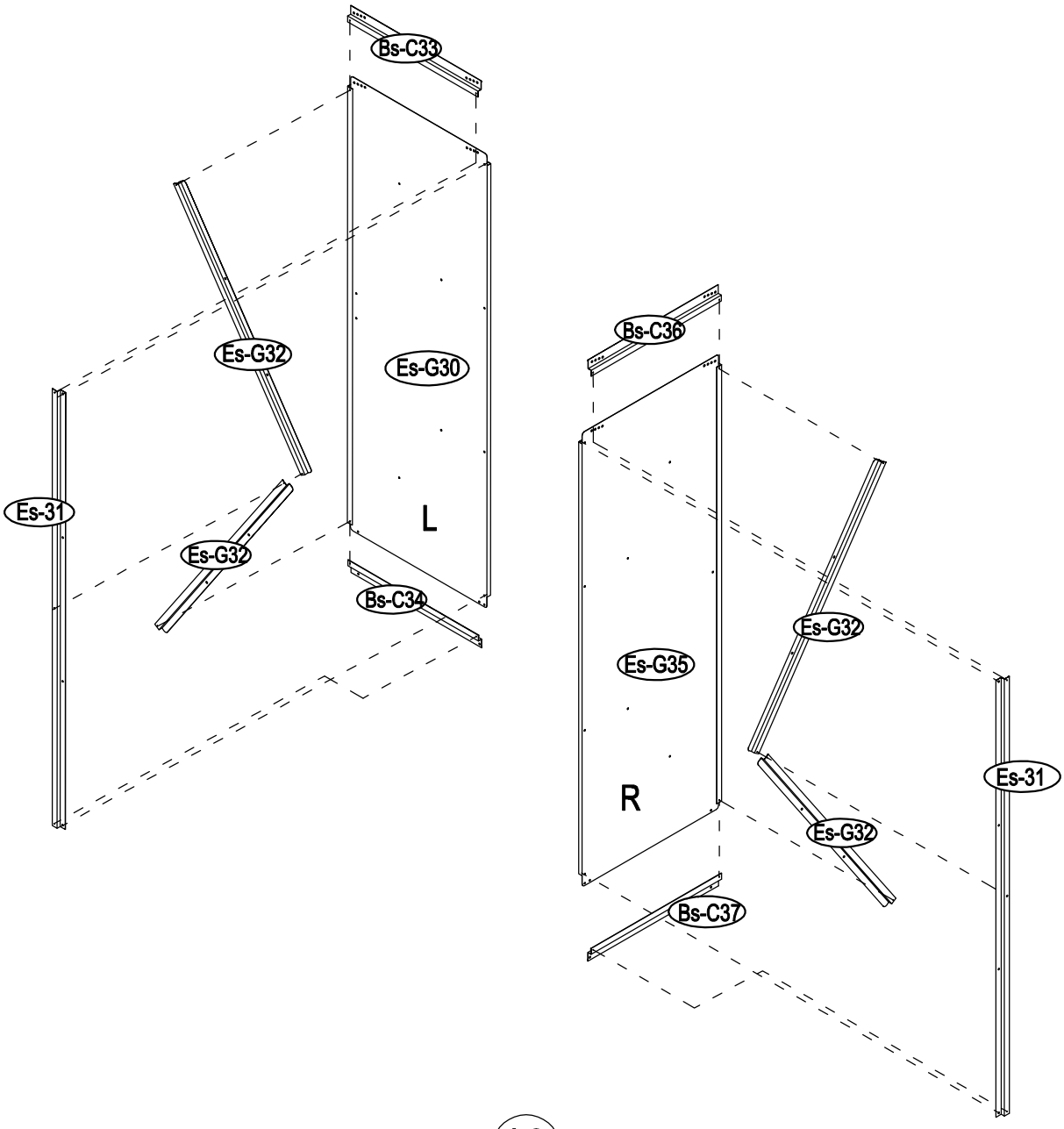
Bs-C33
Es-G32
Es-G30
Es-31
L
Es-G32
Bs-C34
Bs-C36
Es-G32
Es-G35
Es-31
R
Es-G32
Bs-C37

1

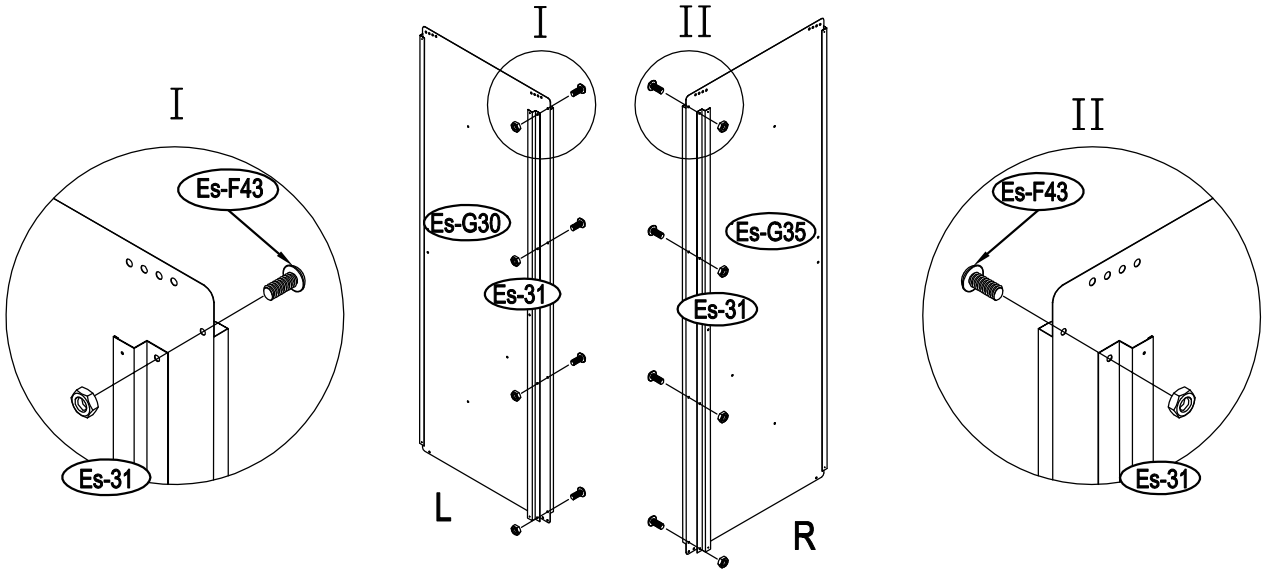
I
Es-F43
Es-31
I
II
Es-G30
Es-31
L
Es-G35
Es-31
R
II
Es-F43
Es-31

2

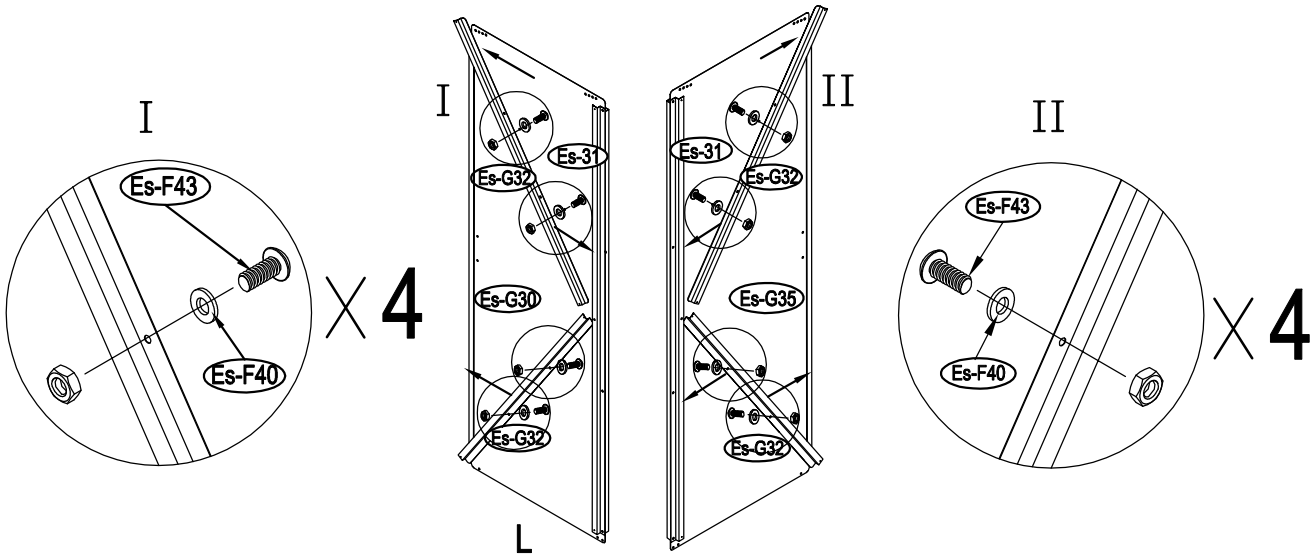
I
Es-F43
Es-F40
X 4
I
II
Es-31
Es-G32
Es-G30
Es-G32
L
Es-31
Es-G32
Es-G35
Es-G32
II
Es-F43
Es-F40
X 4

3

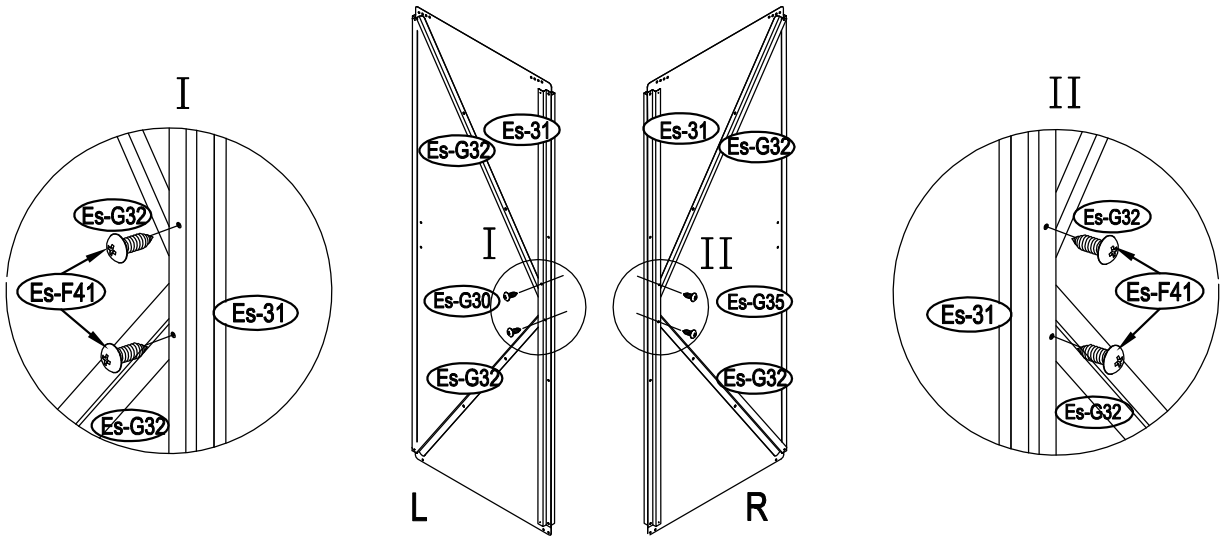
I
Es-G32
Es-F41
Es-31
Es-G32
Es-31
Es-G32
I
Es-G30
Es-G32
L
Es-31
Es-G32
II
Es-G35
Es-G32
R
II
Es-G32
Es-F41
Es-31
Es-G32

4

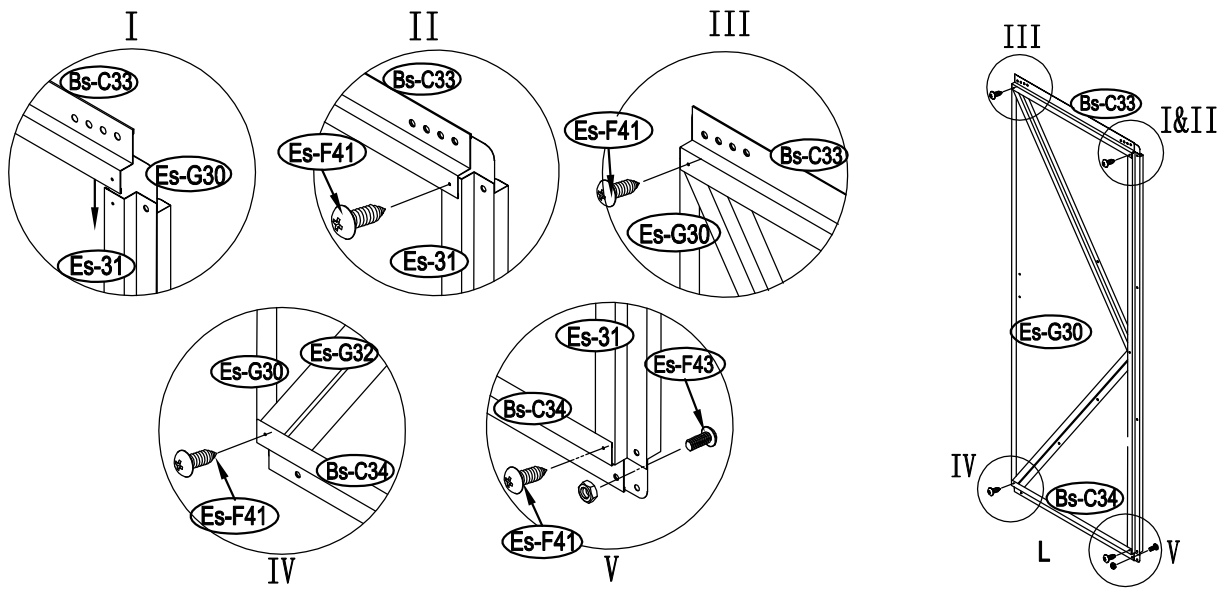
I
II
III
Bs-C33
Es-G30
Es-31
Es-F41
Bs-C33
Es-31
Es-F41
Bs-C33
Es-G30
III
Bs-C33
I&II
Es-G30
IV
Bs-C34
L
V
Es-G30
Es-G32
Bs-C34
Es-F41
IV
Es-31
Es-F43
Bs-C34
Es-F41
V

5

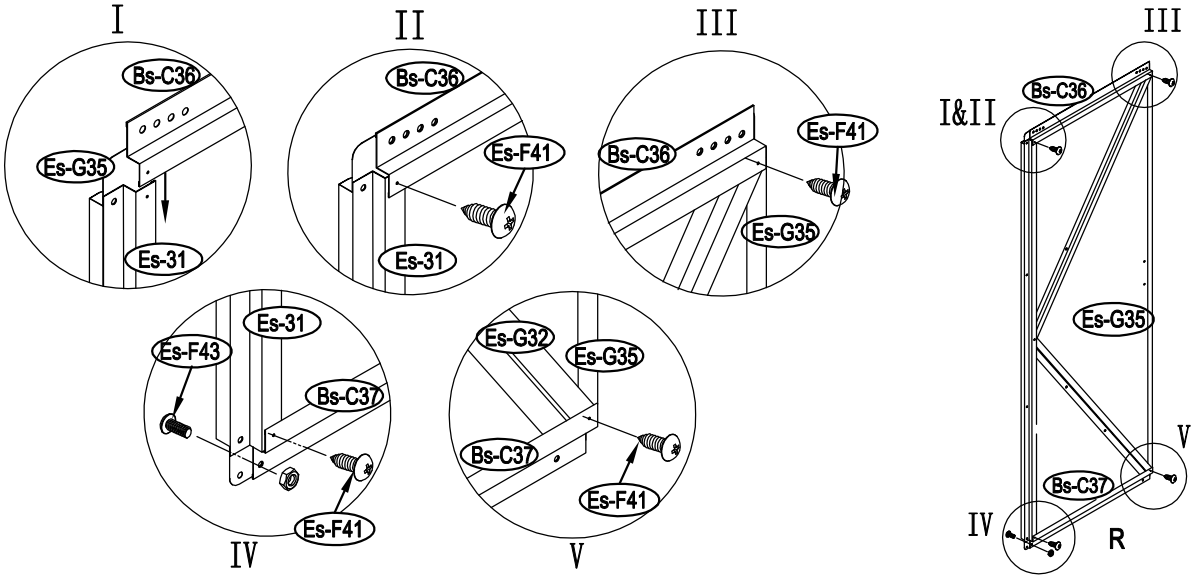
I
II
III
Bs-C36
Es-G35
Es-31
Bs-C36
Es-F41
Es-31
Bs-C36
Es-F41
Es-G35
III
I&II
Bs-C36
Es-G35
V
Bs-C37
IV
R
Es-31
Es-F43
Bs-C37
Es-F41
IV
Es-G32
Es-G35
Bs-C37
Es-F41
V

6

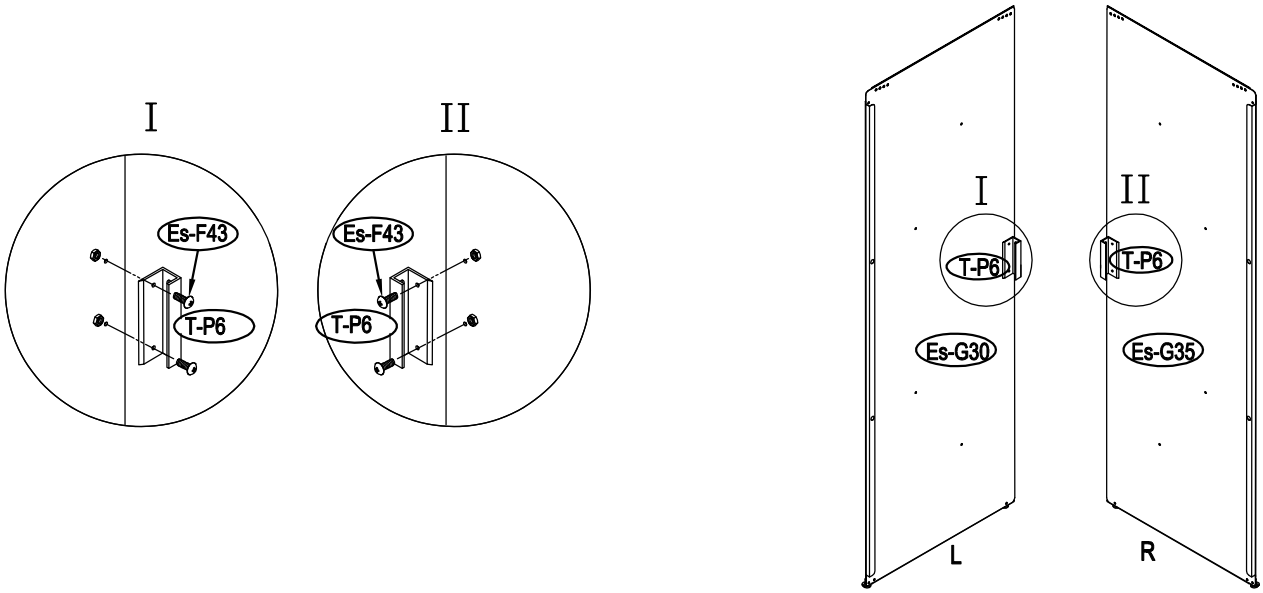
I
II
Es-F43
T-P6
Es-F43
T-P6
I
II
T-P6
T-P6
Es-G30
Es-G35
L
R

7

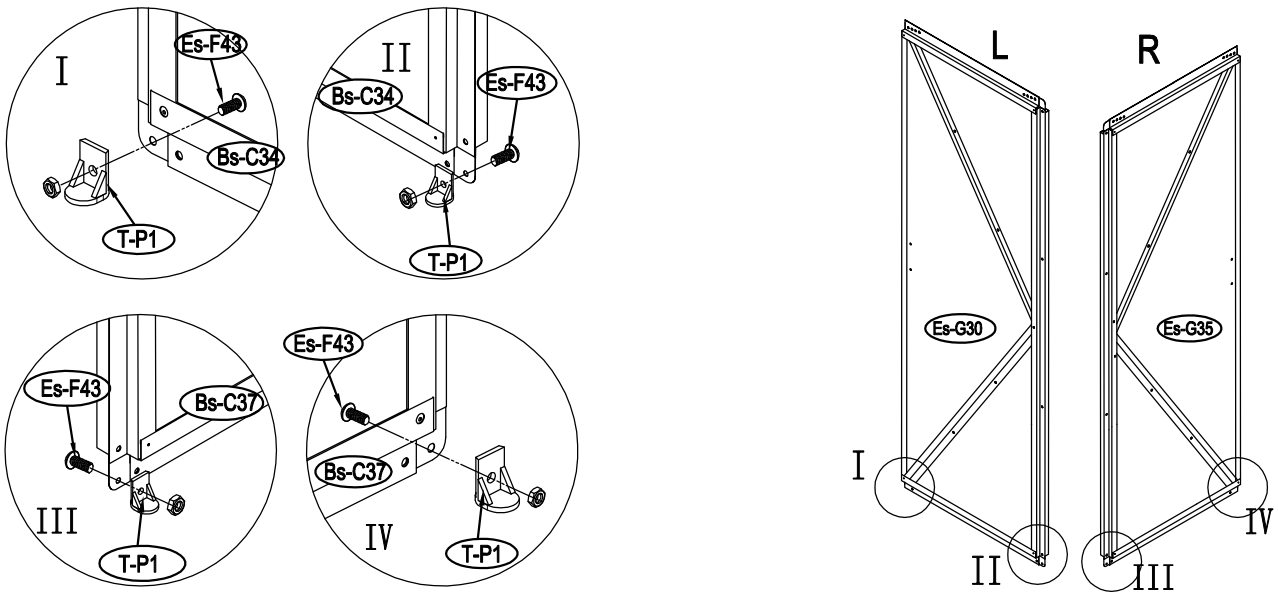
I
Es-F43
Bs-C34
T-P1
II
Bs-C34
Es-F43
T-P1
Es-F43
Bs-C37
III
T-P1
Es-F43
Bs-C37
IV
T-P1
L
R
Es-G30
Es-G35
I
II
III
IV

8

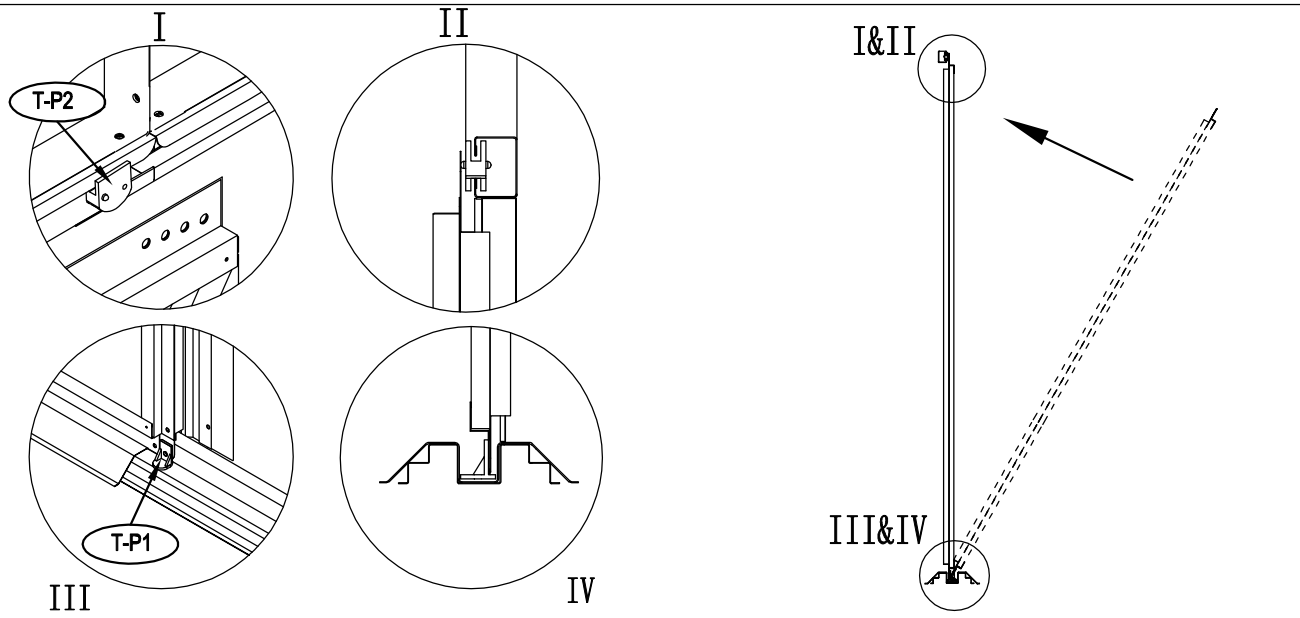
I
II
T-P2
T-P1
III
IV
I&II
III&IV

9

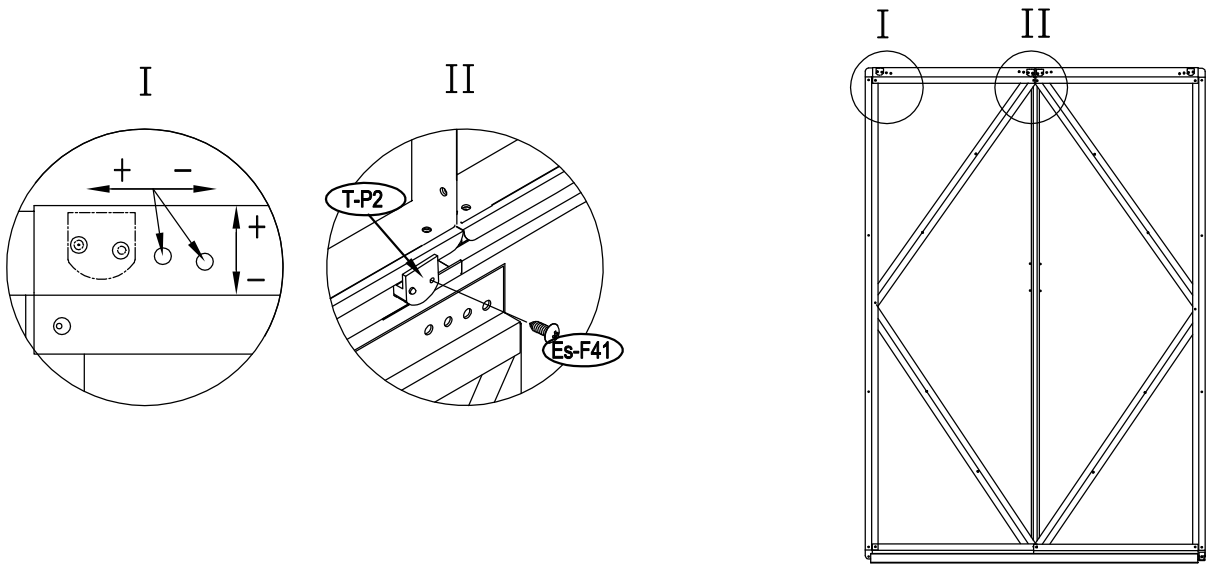
I
II
+
−
+
−
T-P2
Es-F41
I
II