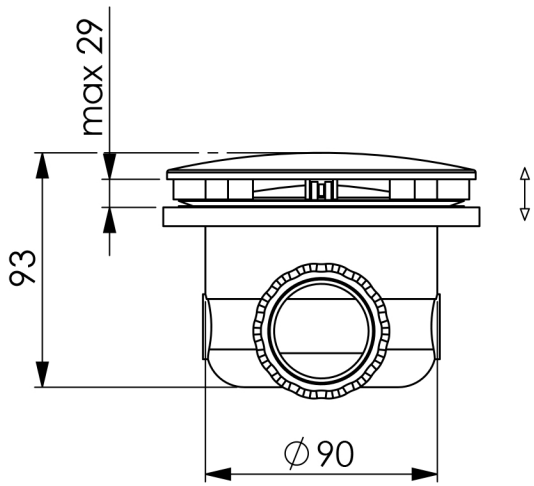

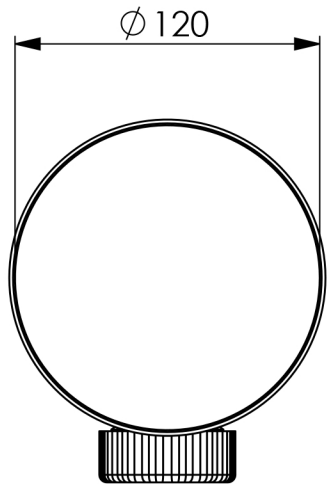

	NOME	FIRMA	DATA			
DISEGNATO	RP					
VERIFICATO						
APPROVATO						
FATTO						
QUALITA'				MATERIALE:		
				PESO:	SCALA1:3	FOGLIO 1 DI 1

VERA
STAMPAGGIO MATERIE PLASTICHE
MOULDING PLASTIC MATERIALS

TITOLO:

PILETTA "90" per doccia (coperchio liscio)

A4