SURFACE - [redacted]

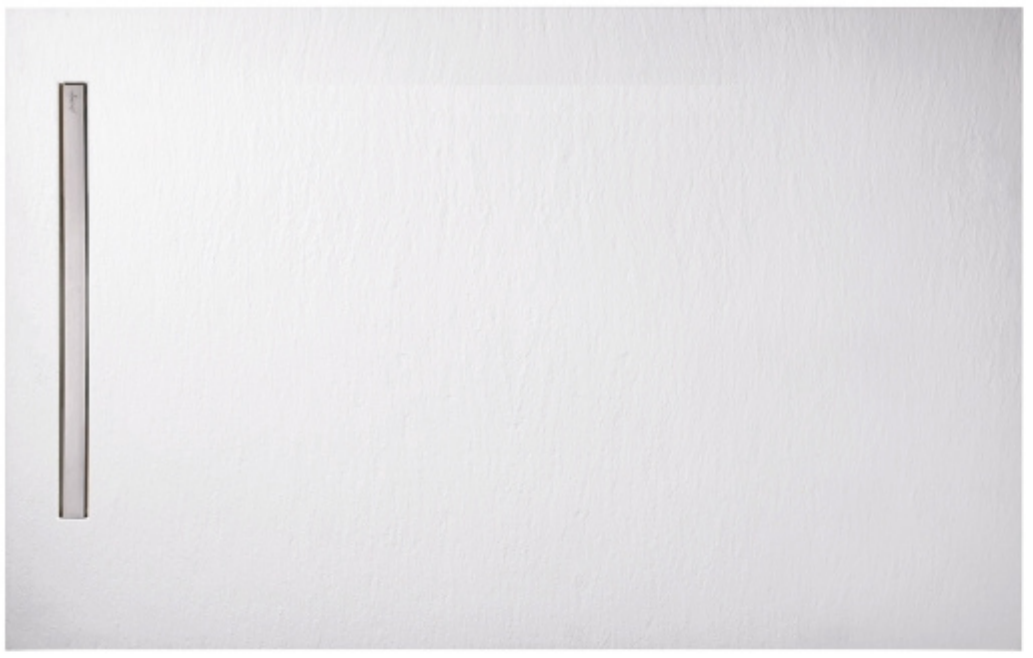

Collection : SURFACE

Couleur* :

SS2 - Blanc gypse

Principaux atouts :

Caractéristiques techniques

- MATÉRIAU : Neoquartz
- FORME : Rectangulaire
- NIVEAU D'ADHÉRENCE : Classe C / PN24
- TYPE D'INSTALLATION : Surélevé, posé ou encastré
- MOTIF DE SURFACE : Texturé
- LIVRÉ AVEC BONDE : Non

Bénéfices consommateurs

- MATÉRIAU D'EXCEPTION : Fabriqués en Neoquartz, un matériau innovant aux performances uniques composé de résine et de poudre de Quartz, il est teinté dans la masse et redécoupable.
- ESTHÉTIQUE HAUT DE GAMME : Surface, à l'aspect ardoise mat naturel, est extraplat, seulement 30 mm d'épaisseur et son vidage est à l'italienne. Ce receveur donnera du caractère à votre espace
- UNE RÉSISTANCE A TOUTE ÉPREUVE : 2 à 3 fois plus résistant à l'abrasion, aux chocs et aux risques d'éclats, 4 fois plus résistant aux rayures et 25% plus rigide que les receveurs en "Gel Coat" et "Solid Surface"

Bénéfices installateurs

- POIDS : A dimensions égales, Surface est 40 % moins lourd qu'un receveur similaire grâce à une face arrière évidée et à des propriétés mécaniques supérieures
- INSTALLATION : Se pose aussi bien au sol, encastré que surélevé
- REDÉCOUPABLE : Découpe possible à la meuleuse d'angle et disque diamant
- HAUT DÉBIT : Vidage haut débit supérieur à 30 l/mn avec récupérateur de cheveux

Dessin technique

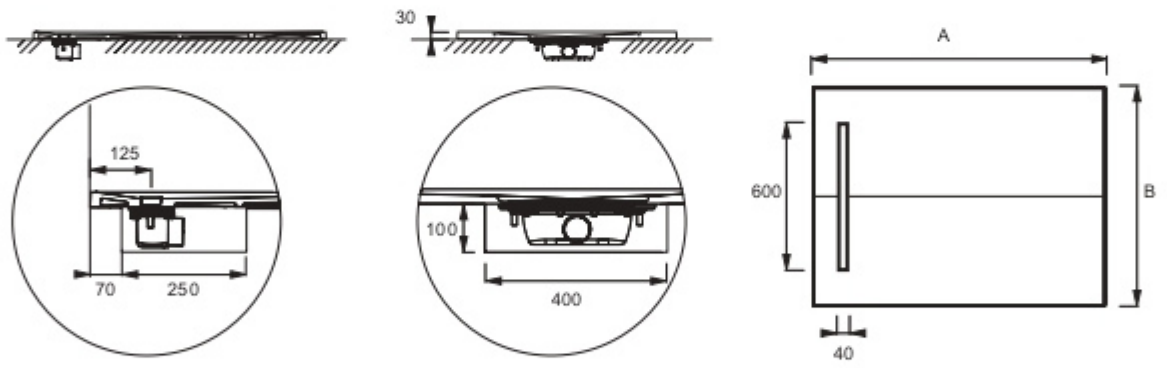

Mm	A	B
E62624	900 -5	900 -5
E62625	1000 -5	800 -5
E62626	1000 -5	900 -5
E62627	1200 -5	800 -5
E62628	1200 -5	900 -5

KOHLER France 330 339 144 RSC Bobigny – SAS au capital de 50 000 000 euros – Locataire-gérant de la société SANIJURA – Ce document n'est pas contractuel.

*En raison des variations possibles dans le réglage de votre ordinateur et de votre imprimante, de facteurs techniques et des caractéristiques particulières de certaines de nos finitions, les couleurs ne sont pas représentatives de la réalité mais sont seulement une indication.