hansgrohe

# Combi Croma 100 Vario/Ecostat Comfort

**Finitions**
Chromé réf. 27034000
Blanc-chromé réf. 27034400

**ACS :** en cours

## Caractéristiques

- Mitigeur thermostatique douche Ecostat Comfort
- Barre de douche Unica'C 0,65 m
- Curseur inclinable réglable en hauteur
- Flexible Isiflex'B 1,60 m
- Douchette Croma 100 Vario
- Porte-savon Casetta'C chromé

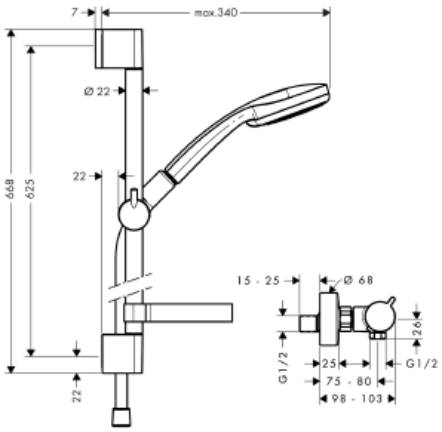


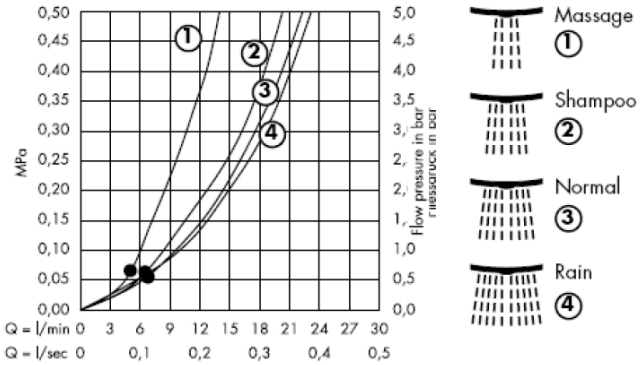


A partir de ● le fonctionnement est garanti

Quick Clean

Permet d'éliminer très facilement les dépôts calcaires en frottant légèrement les picots souples en silicone. **Ainsi vous augmentez la durée de fonctionnement de la douche.**

**Rain**

**Normal**

**Shampoo**

**Massage**

MADE IN GERMANY

5 ANS GARANTIE