BAIN-DOUCHE NÉO - Baignoire bain-douche, version droite

CE6D004R

Collection : BAIN-DOUCHE NÉO

Couleur* :

00 - Blanc

Principaux atouts :

Bénéfices consommateurs

- CONFORT DE LA DOUCHE : Espace douche équivalent à un receveur de 90 x 90 cm
- DESIGN : Lignes géométriques ultramodernes

Caractéristiques techniques

- Dimensions : 180 x 90 cm
- Volume : 272/202
- LIVRÉ AVEC : Marche pied en bois et vidage spécifique
- Poids : 27,5 kg
- Diamètre de bonde : 5,2 cm
- DIMENSIONS FOND DE CUVE : 140 x 52/72 cm

Produits liés

- E6D008 : Tablier frontal et latéral
- E4930 : Pare-bain 2 volets

Dessin technique

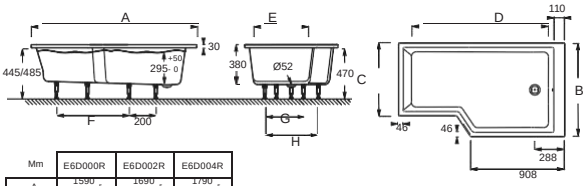

Mm	E6D000R	E6D002R	E6D004R
A	1590 -5	1690 -5	1790 -5
B	900 -5	900 -5	900 -5
C	700 -5	700 -5	700 -5
D	1320	1320	1420
E	530	530	530
F	760	760	760
G	290	290	290
H	490	490	490

Description : Baignoire bain-douche, version droite. CE6D004R. Collection : BAIN-DOUCHE NÉO. Dimensions : 180 x 90 cm. Poids : 27,5 kg. Volume : 272/202. Diamètre de bonde : 5,2 cm. LIVRÉ AVEC : Marche pied en bois et vidage spécifique. DIMENSIONS FOND DE CUVE : 140 x 52/72 cm.

KOHLER France 330 339 144 RSC Bobigny– SAS au capital de 50 000 000 euros – Locataire-gérant de la société SANIJURA – Ce document n'est pas contractuel.

*En raison des variations possibles dans le réglage de votre ordinateur et de votre imprimante, de facteurs techniques et des caractéristiques particulières de certaines des nos finitions, les couleurs ne sont pas représentatives de la réalité mais sont seulement une indication.

BAIN-DOUCHE NÉO - Baignoire bain-douche, version droite

CE6D002R

Collection : BAIN-DOUCHE NÉO

Couleur* :

00 - Blanc

Principaux atouts :

Bénéfices consommateurs

- CONFORT DE LA DOUCHE : Espace douche équivalent à un receveur de 90 x 90 cm
- INGÉNIEUX : Bonde affleurante en position ouverte
- PLAISIR DU BAIN : Dossier ergonomique avec cambrure
- HAUTEUR D'EAU : Conservée grâce au vidage extra-plat permettant de régler la hauteur d'eau à +/- 5 cm
- ACCÈS FACILITÉ : Hauteur réduite à 50 cm et marche-pied inclus pour un enjambement facilité
- DESIGN : Lignes géométriques ultramodernes

Caractéristiques techniques

- Dimensions : 170 x 90 cm
- Matériau : Acrylique
- Volume : 258/188
- Diamètre de bonde : 5,2 cm
- OPTIONS : Tablier en aluminium laqué blanc et pare-bain épousant les lignes de la baignoire
- Poids : 26 kg
- Type d'installation : Encastré
- Forme : Rectangulaire
- LIVRÉ AVEC : Marche pied en bois et vidage spécifique
- DIMENSIONS FOND DE CUVE : 130 x 52/72 cm

Dessin technique

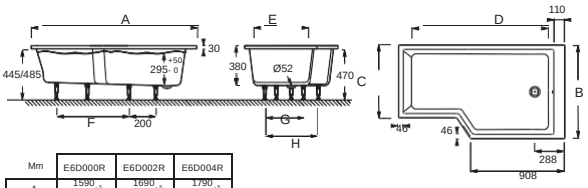

Mm	E6D000R	E6D002R	E6D004R
A	1590 -5	1690 -5	1790 -5
B	900 -5	900 -5	900 -5
C	700 -5	700 -5	700 -5
D	1320	1320	1420
E	530	530	530
F	760	760	760
G	290	290	290
H	490	490	490

Description : Baignoire bain-douche, version droite. CE6D002R. Collection : BAIN-DOUCHE NÉO. Dimensions : 170 x 90 cm. Poids : 26 kg. Matériau : Acrylique. Type d'installation : Encastré. Volume : 258/188. Forme : Rectangulaire. Diamètre de bonde : 5,2 cm. LIVRÉ AVEC : Marche pied en bois et vidage spécifique. OPTIONS : Tablier en aluminium laqué blanc et pare-bain épousant les lignes de la baignoire. DIMENSIONS FOND DE CUVE : 130 x 52/72 cm.

*En raison des variations possibles dans le réglage de votre ordinateur et de votre imprimante, de facteurs techniques et des caractéristiques particulières de certaines des nos finitions, les couleurs ne sont pas représentatives de la réalité mais sont seulement une indication.

KOHLER France 330 339 144 RSC Bobigny – SAS au capital de 50 000 000 euros – Locataire-gérant de la société SANIJURA – Ce document n'est pas contractuel.

BAIN-DOUCHE NÉO - Baignoire bain-douche, version droite

CE6D000R

Collection : BAIN-DOUCHE NÉO

Couleur* :

00 - Blanc

Principaux atouts :

Bénéfices consommateurs

- CONFORT DE LA DOUCHE : Espace douche équivalent à un receveur de 90 x 90 cm
- INGÉNIEUX : Bonde affleurante en position ouverte
- PLAISIR DU BAIN : Dossier ergonomique avec cambrure
- HAUTEUR D'EAU : Conservée grâce au vidage extra-plat permettant de régler la hauteur d'eau à +/- 5 cm
- ACCÈS FACILITÉ : Hauteur réduite à 50 cm et marche-pied inclus pour un enjambement facilité
- DESIGN : Lignes géométriques ultramodernes

Caractéristiques techniques

- Dimensions : 160 x 90 cm
- Matériau : Acrylique
- Volume : 255/185
- Diamètre de bonde : 5,2 cm
- OPTIONS : Tablier en aluminium laqué blanc et pare-bain épousant les lignes de la baignoire
- Poids : 23,5 kg
- Type d'installation : Encastré
- Forme : Rectangulaire
- LIVRÉ AVEC : Marche pied en bois et vidage spécifique
- DIMENSIONS FOND DE CUVE : 130 x 52/72 cm

Produits liés

- E6D008 : Tablier frontal et latéral
- E4930 : Pare-bain 2 volets

Dessin technique

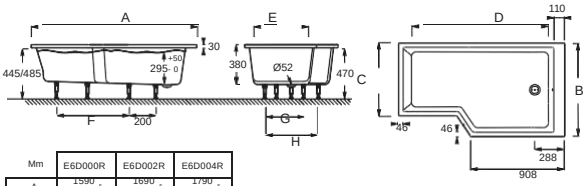

Mm	E6D000R	E6D002R	E6D004R
A	1590 -5	1690 -5	1790 -5
B	900 -5	900 -5	900 -5
C	700 -5	700 -5	700 -5
D	1320	1320	1420
E	530	530	530
F	760	760	760
G	290	290	290
H	490	490	490

Description : Baignoire bain-douche, version droite. CE6D000R. Collection : BAIN-DOUCHE NÉO. Dimensions : 160 x 90 cm. Poids : 23,5 kg. Matériau : Acrylique. Type d'installation : Encastré. Volume : 255/185. Forme : Rectangulaire. Diamètre de bonde : 5,2 cm. LIVRÉ AVEC : Marche pied en bois et vidage spécifique. OPTIONS : Tablier en aluminium laqué blanc et pare-bain épousant les lignes de la baignoire. DIMENSIONS FOND DE CUVE : 130 x 52/72 cm.

*En raison des variations possibles dans le réglage de votre ordinateur et de votre imprimante, de facteurs techniques et des caractéristiques particulières de certaines des nos finitions, les couleurs ne sont pas représentatives de la réalité mais sont seulement une indication.

KOHLER France 330 339 144 RSC Bobigny – SAS au capital de 50 000 000 euros – Locataire-gérant de la société SANIJURA – Ce document n'est pas contractuel.

BAIN-DOUCHE NÉO - Baignoire bain-douche, version droite

CE6D119R

Collection : BAIN-DOUCHE NÉO

Couleur* :

00 - Blanc

Principaux atouts :

Bénéfices consommateurs

- CONFORT DE LA DOUCHE : Espace douche équivalent à un receveur de 90 x 90 cm
- INGÉNIEUX : Bonde affleurante en position ouverte
- PLAISIR DU BAIN : Dossier ergonomique avec cambrure
- HAUTEUR D'EAU : Conservée grâce au vidage extra-plat permettant de régler la hauteur d'eau à +/- 5 cm
- ACCÈS FACILITÉ : Hauteur réduite à 50 cm et marche-pied inclus pour un enjambement facilité
- DESIGN : Lignes géométriques ultramodernes

Caractéristiques techniques

- **Dimensions :** 150 x 80/60
- **Matériau :** Acrylique
- **Forme :** Asymétrique
- LIVRÉ AVEC : Marche pied en bois et vidage spécifique
- **Poids :** 27,5 kg
- **Volume :** 204/134
- **Diamètre de bonde :** 5,2 cm
- OPTIONS : Tablier en aluminium laqué blanc et pare-bain épousant les lignes de la baignoire

Dessin technique

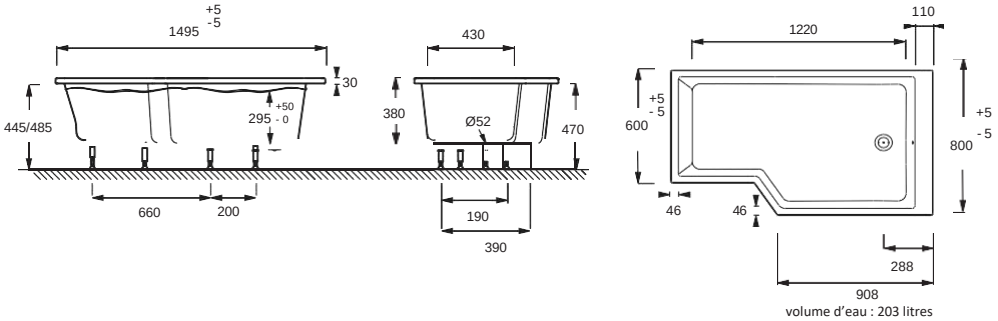

Description : Baignoire bain-douche, version droite. CE6D119R. Collection : BAIN-DOUCHE NÉO. Dimensions : 150 x 80/60. Poids : 27,5 kg. Matériau : Acrylique. Volume : 204/134. Forme : Asymétrique. Diamètre de bonde : 5,2 cm. LIVRÉ AVEC : Marche pied en bois et vidage spécifique. OPTIONS : Tablier en aluminium laqué blanc et pare-bain épousant les lignes de la baignoire.

*En raison des variations possibles dans le réglage de votre ordinateur et de votre imprimante, de facteurs techniques et des caractéristiques particulières de certaines des nos finitions, les couleurs ne sont pas représentatives de la réalité mais sont seulement une indication.

KOHLER France 330 339 144 RSC Bobigny – SAS au capital de 50 000 000 euros – Locataire-gérant de la société SANIJURA – Ce document n'est pas contractuel.