Aufbauanleitung

1	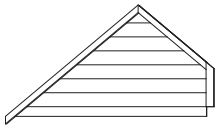	1stück
2	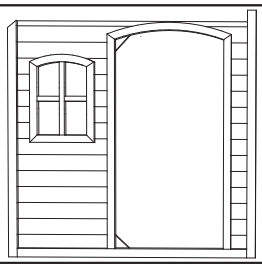	1stück
3	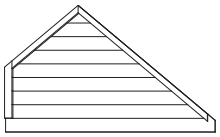	1stück
4	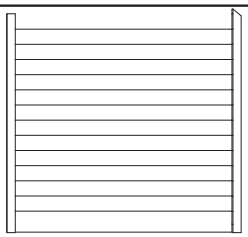	1stück
5	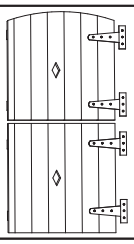	1stück
6		1stück
7	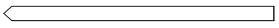	1stück
8	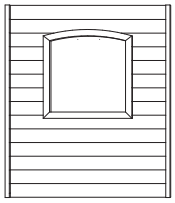	1stück
9	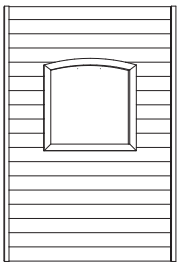	1stück
10	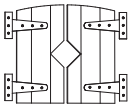	2stück
11	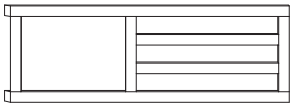	1stück
12		1stück
13	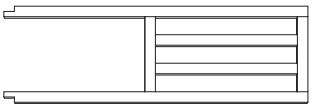	1stück
14	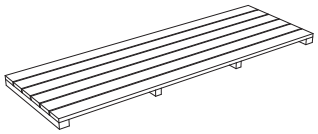	1stück
15	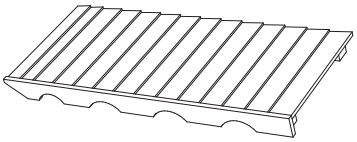	1stück
16	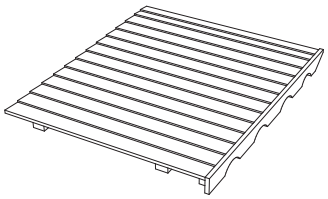	1stück
17	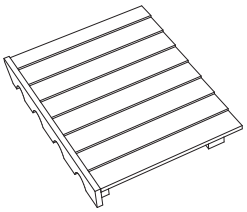	1stück
18	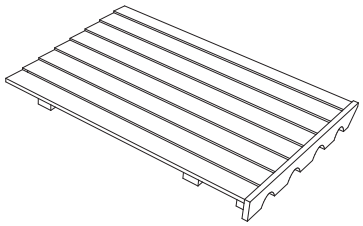	1stück
19		1stück
20		1stück
21	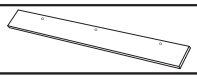	2stück
22		2stück
23		2stück
24	13mm Abstandshalter	2stück
A	3.5*60	4stück
B	3.5*50	26stück
C	3.0*30	14stück
D	3.0*25	16stück
E	3.0*20	39stück
F	3.0*16	36stück
G	3.5*24	8stück
H		8stück
I		4stück

Bitte beachten Sie bei der Montage der Tür und des Fensters, dass eine Spalte von 13mm freigelassen wird, sodass eine Klemmgefahr verhindert wird.

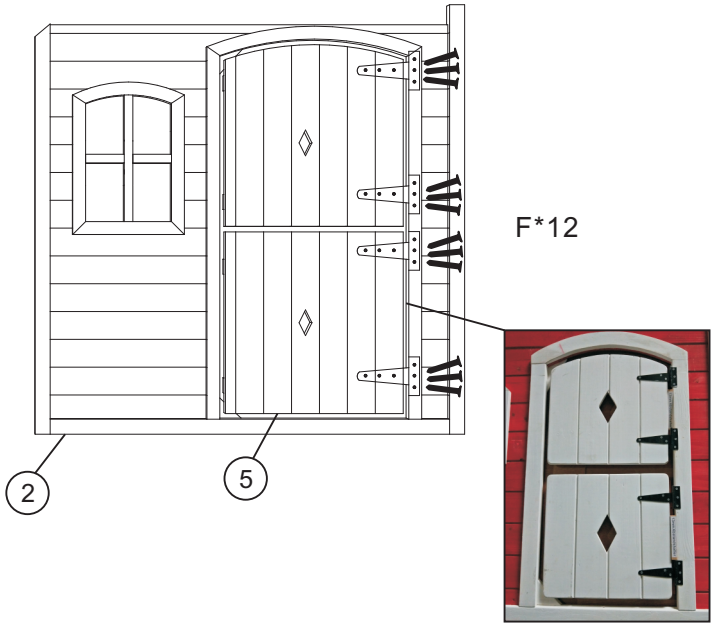

Schritt 1

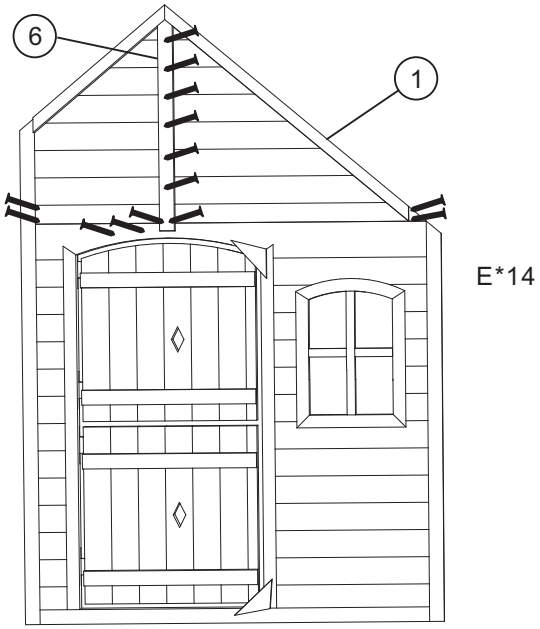

Schritt 2

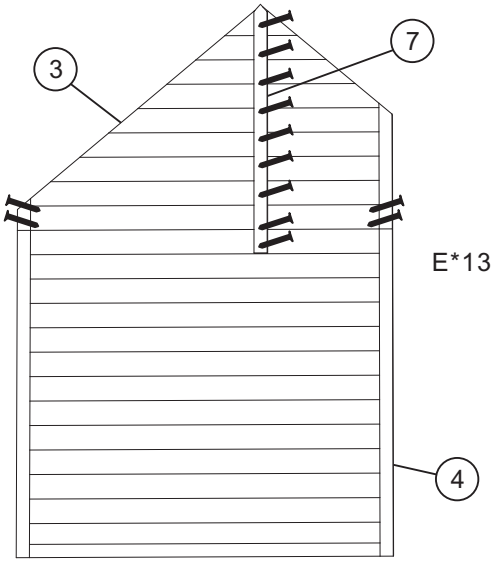

Schritt 3

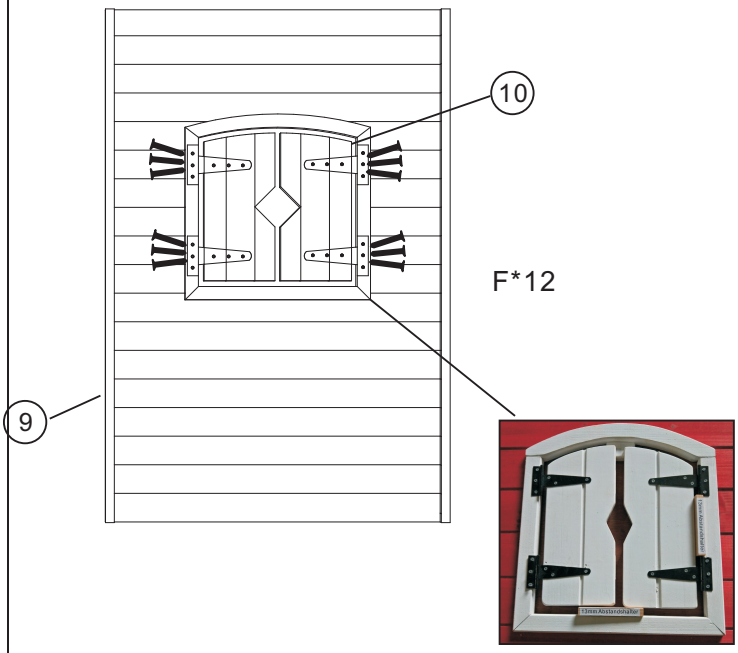

Schritt 4

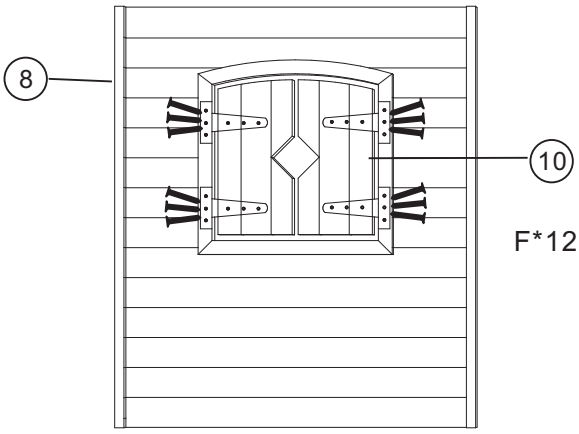

Schritt 5

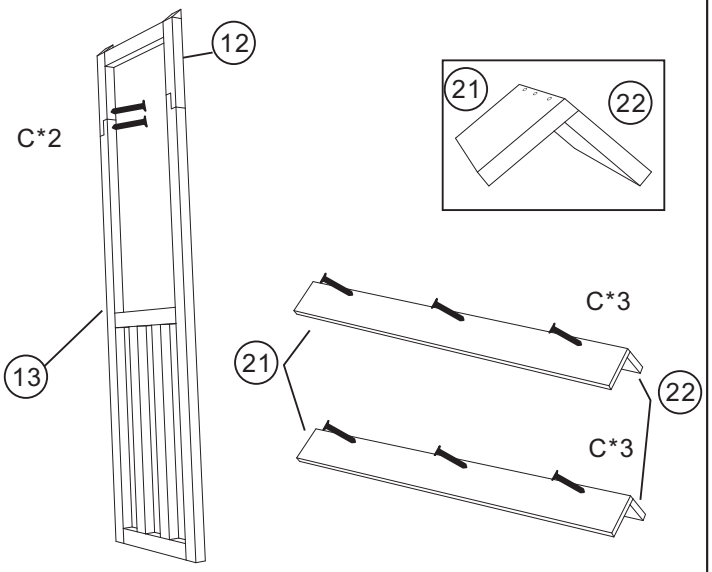

Schritt 6

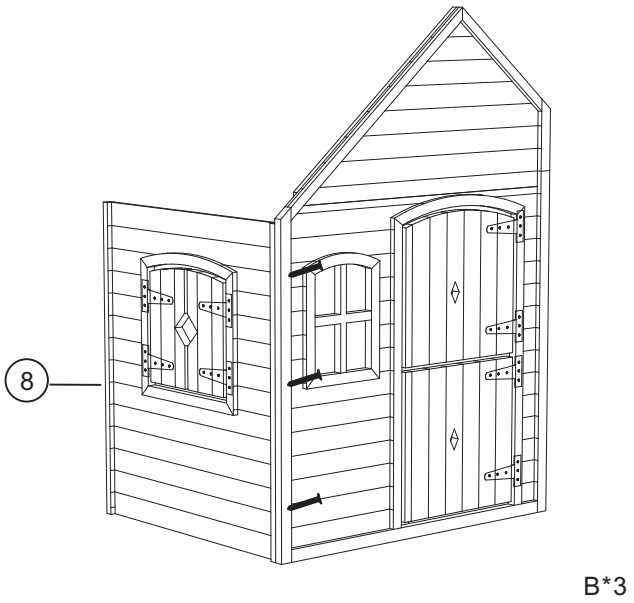

Schritt 7

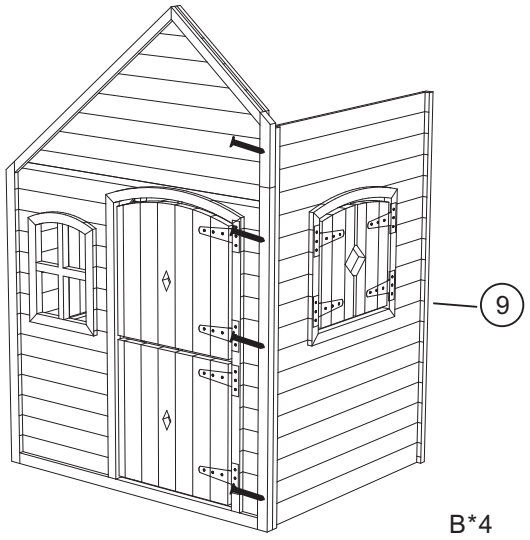

Schritt 8

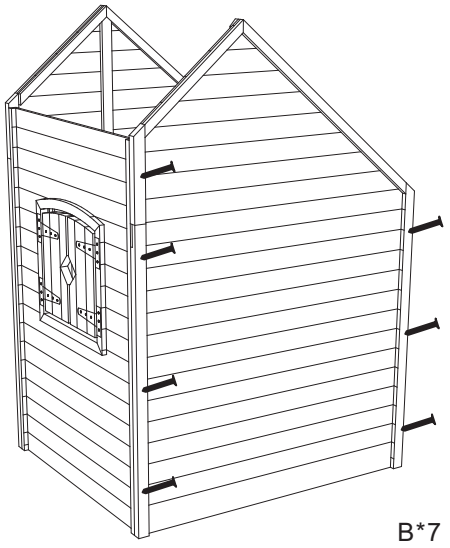

Schritt 9

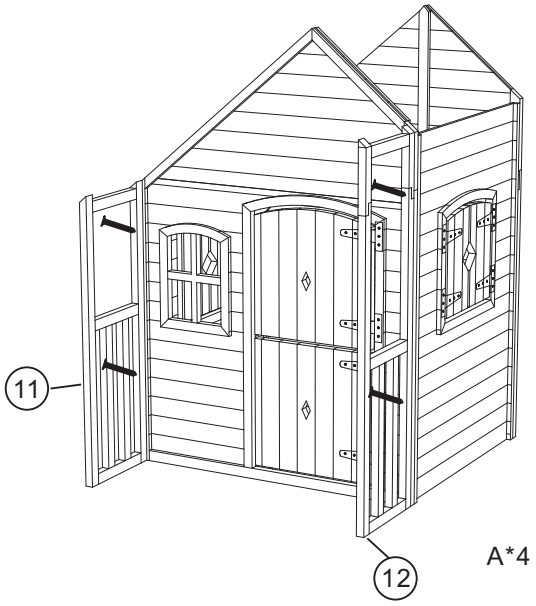

Schritt 10

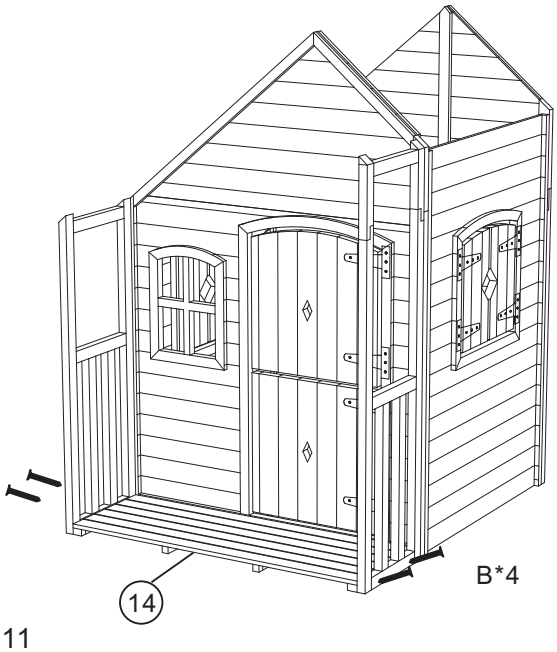

Schritt 11

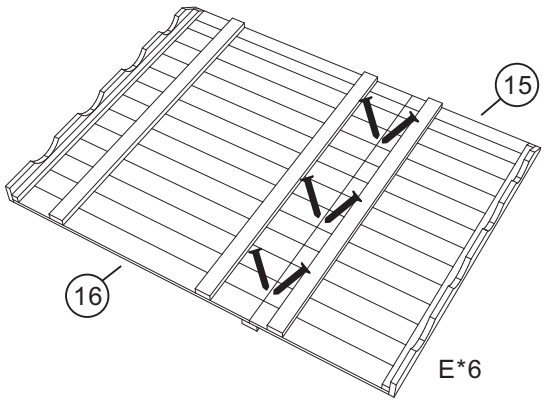

Schritt 12

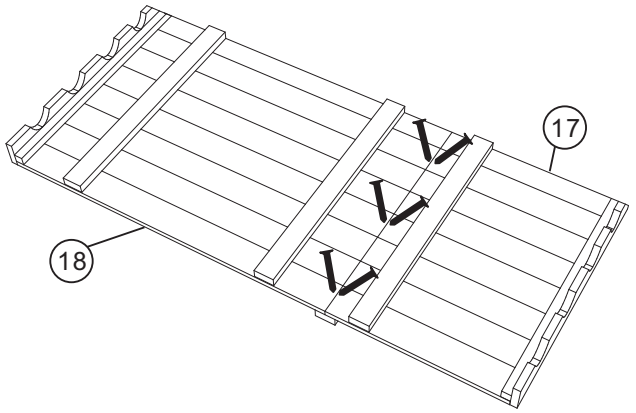

E*6

Schritt 13

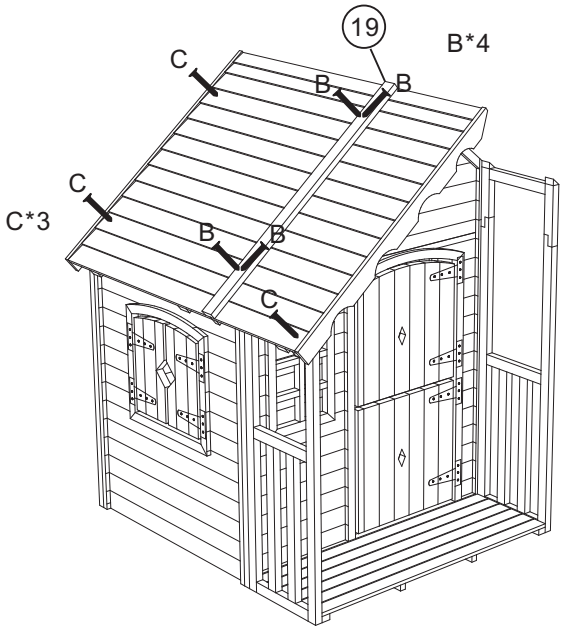

Schritt 14

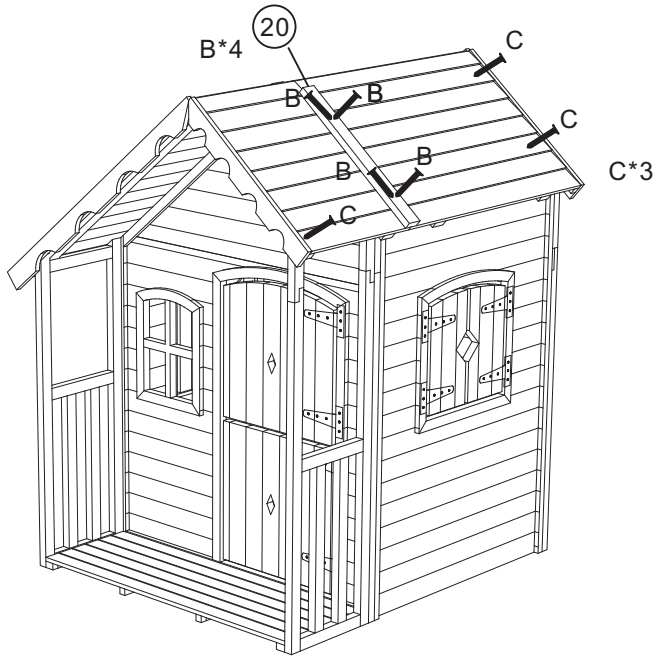

Schritt 15

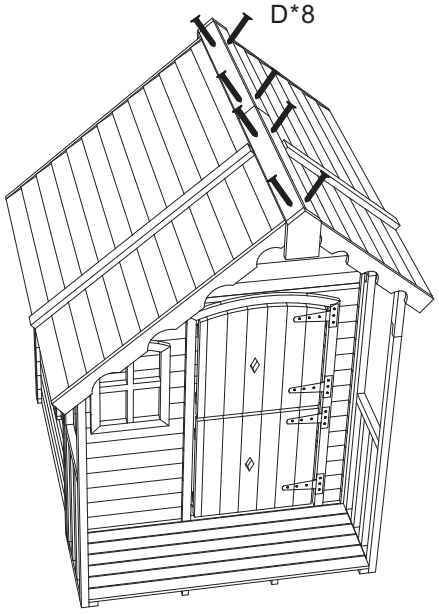

Schritt 16

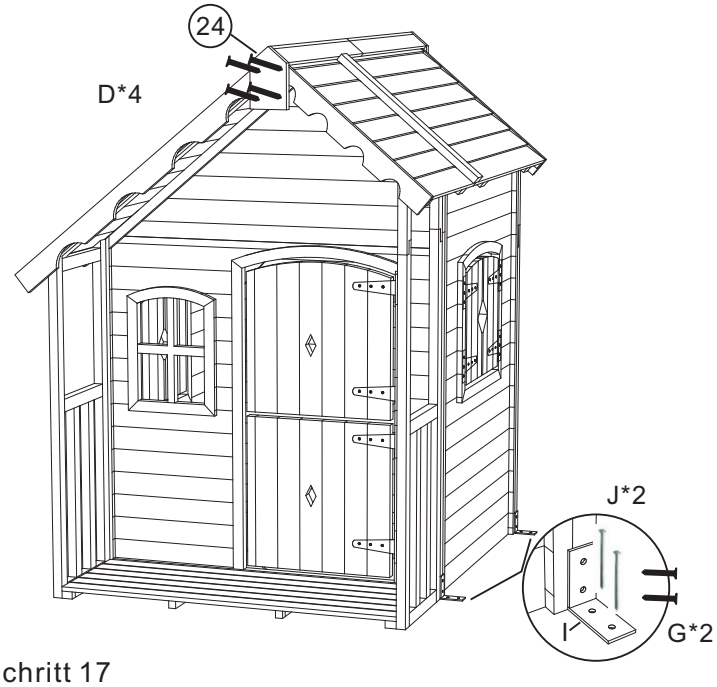

Schritt 17

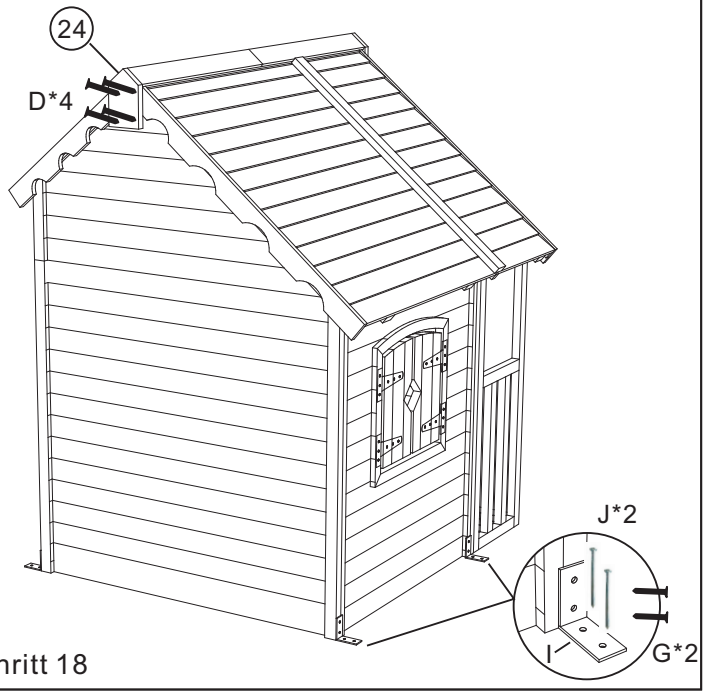

Schritt 18