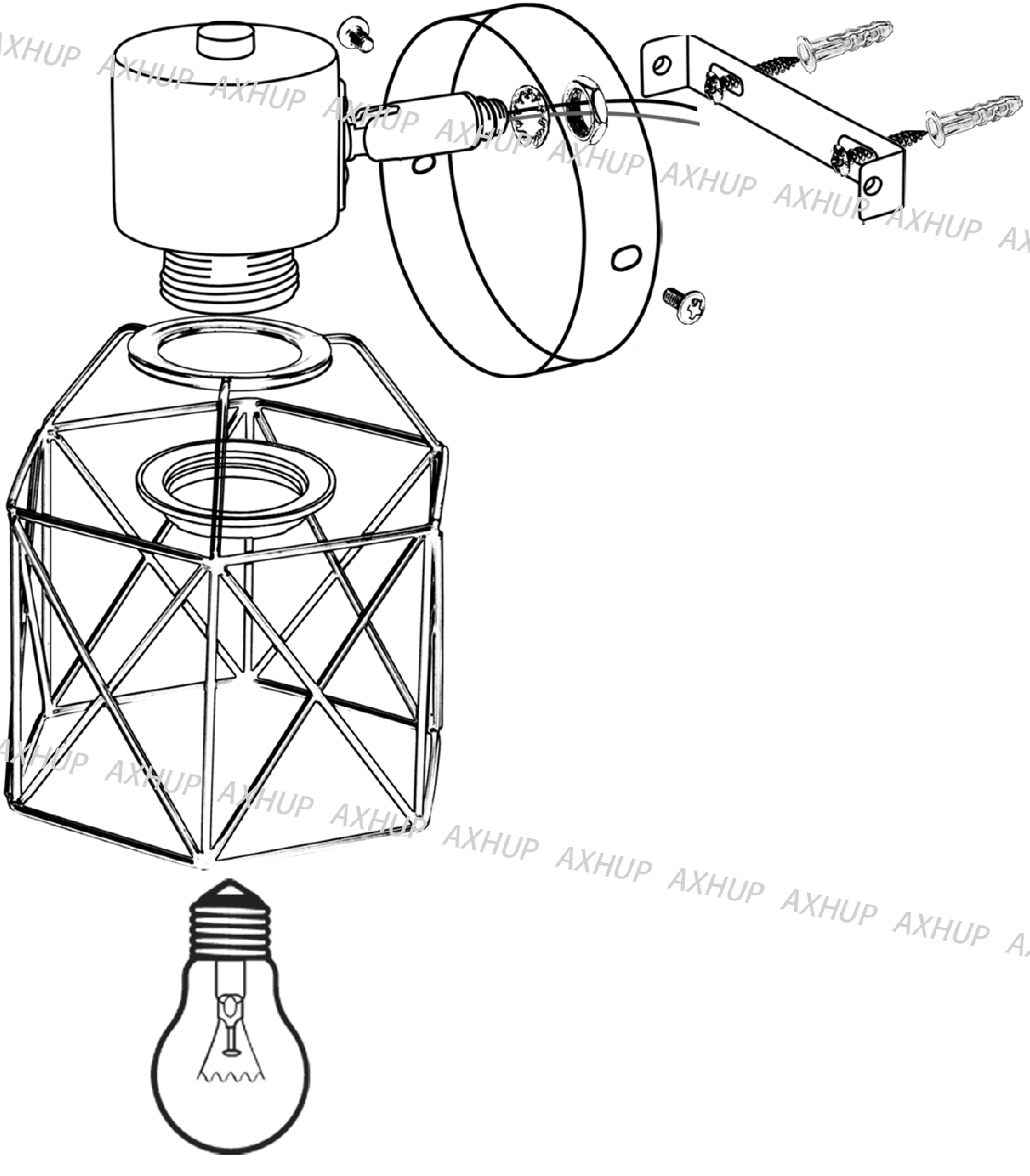

AXHUP