Laneri sanitary ware

SANITARI SOSPESI FILO MURO SERIE "BENT" TONDI (CERAMIC)

DESCRIZIONE

COPPIA DI SANITARI SOSPESA IN VERSIONE TONDA
Sistema di scarico "flush" a risparmio idrico , sono sufficienti 3 lt per lo scarico totale
Filo Muro con coprivaso soft-close rallenty incluso.
Coprivaso realizzato in UF– termoindurente
Sistema di scarico "flush" a risparmio d'acqua
Tasselli per fissaggio sospeso inclusi
Sono escluse la cassetta e le staffe da incasso

ELABORATI TECNICI

VASO (art. GIO.24)

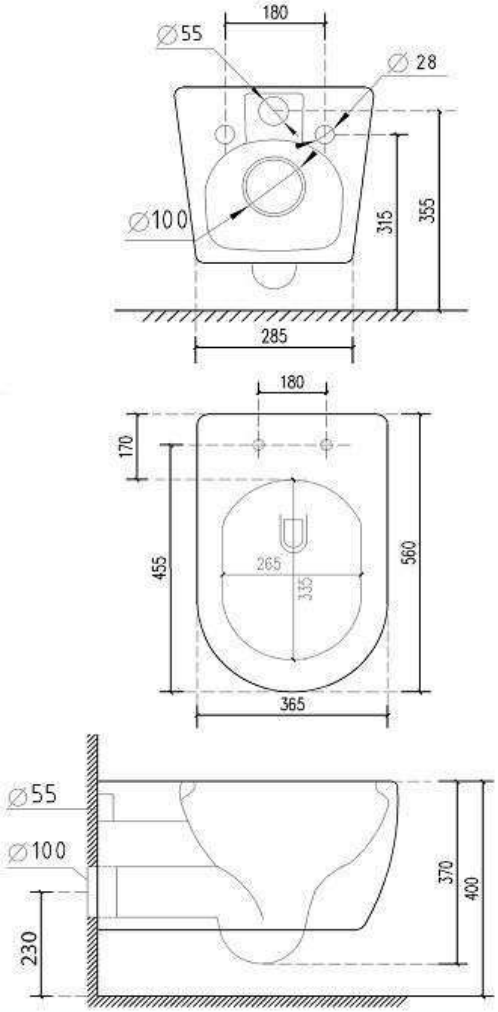

BIDET (art. GIO.25)

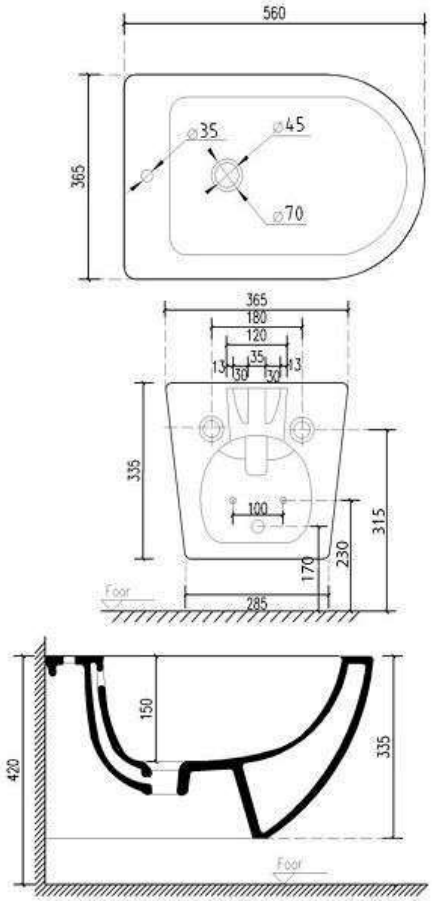

mm

DOTAZIONI

Vaso fornito c/scarico a parete H. scarico 23 cm standard. Altezza carico acqua 35.5 standard
Fissaggi inclusi. Cerniere in ottone.

COLORAZIONI

Ceramic white