Cento
Cento XXL. Mitigeur cuisine Semi-Pro avec douchette flexible
Surfaces: **chromé** Numéro d'article: **14806000**

Description

Caractéristiques

- bec orientable à 360°
- jet normal et jet pluie
- jet de douche blocable, remise à zéro en appuyant sur le bouton
- débit: 11 l/min sous 3 bars de pression
- convient au chauffe-eau instantané

Détails de l'article

GTIN	4011097732992

Technologie

Photo du produit
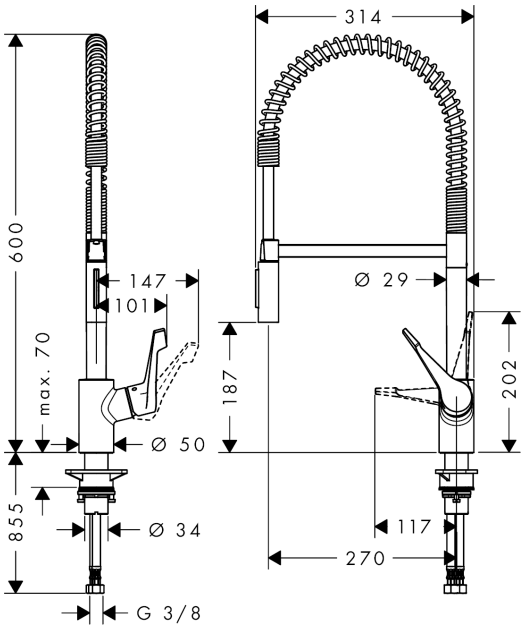
Plan géométral