1	2	3	4
recommended cut-out for snap-in fixing (edge opposite to snap-in direction) Empfohlener Ausschnitt für Rastbefestigung (Grat gegenueber Bestueckungsseite)	wall thickness Wanddicke	length of cut-out Ausschnittlaenge	width of cut-out Ausschnittbreite
	0.8 to / bis 5.0	27.2 ±0.1	12.2 +0.2

VERTRAULICH-CONFIDENTIAL
© Alle Rechte bei Marquardt GmbH, auch fuer den Fall von Schutzrechtsanmeldungen. Jede Verfuegungsbefugnis, wie Kopier- und Weitergaberecht, bei uns.
© This document is the exclusive property of Marquardt GmbH. Without our consent, it may not be reproduced or given to third parties.

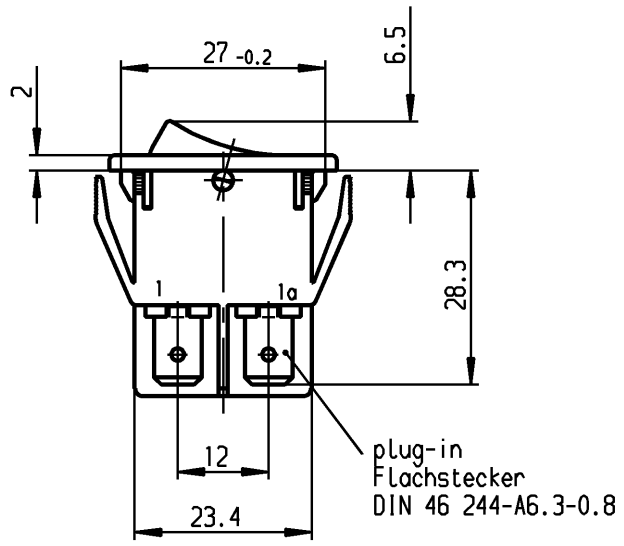

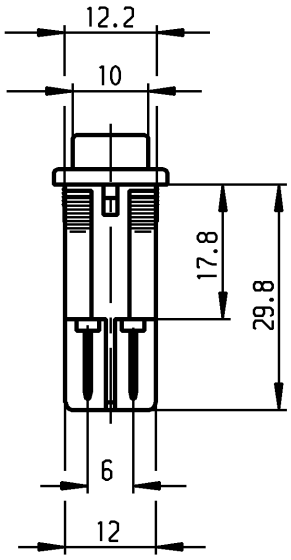

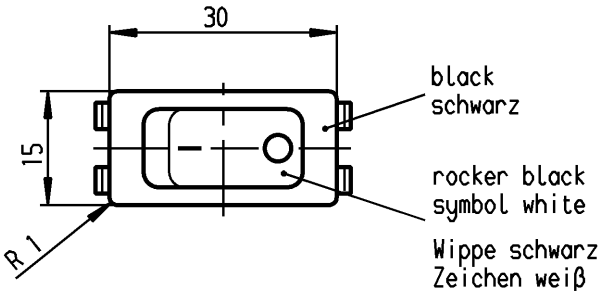

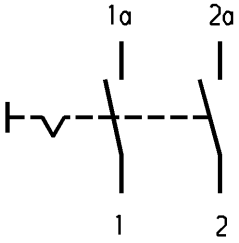

Marking
Aufschrift

155..
16(4)/250~
10(4)/250~5E4 T100/55 T100
5/100A 250V~
05
16A 125-250V AC
1 HP 125V AC
2 HP 250V AC
R38

On box: 0042576
Auf Verpackung: G

DPST

suitable for appliances of class II
V0 - Material according to UL standard 94

Ausschalter 2-polig

Fuer Geraete der Klasse II geeignet
V0 - Werkstoff nach UL Standard 94

G=matching IEC 60335-1:2001 clause 30
G=Konform nach IEC 60335-1:2001 Kap.30

für Form und Lage / FOR SHAPE AND LOC.			Allgemeintoleranzen UNTOLERANCED DIMENSIONS				
für Winkel FOR ANGLE ± 2°			PROJECTION	Abmasse und Nennmassbereiche Angaben in mm / ALL DIMENSIONS ARE IN MILLIMETRES	Laengen LENGTH	Radien RADII	
				0-6	± 0.2	± 0.2	
				>6-15	± 0.4	±	
				>15-30	± 0.4	±	
				>30-70	±	±	
				>70-120	±		
				>120-200	±		

Ausg. ISSUE	Änderung REVISION	gez. DRAWN BY	Ausg. ISSUE	Änderung REVISION	gez. DRAWN BY
c	35129	27.02.03 wj	g		
b	33257	09.04.02 sig	f		
a	23635	10.11.95 rs	e	47793	13.07.06 hhe
			d	45327	11.11.05 hhe

Pause COPY | Blatt SHEET | Original DIN A4 | Maßstab SCALE 1:1 | 0 10 20 30 mm

CAD Medusa | Z
gez./DRAWN BY 28.11.94 mut
gepr./CHECKED BY stl
Ersatz für/REPLACEMENT OF

Typ: K | Zeichn./DRAWING NO.: 1552.3112 | Index

Appliance Switch
Geraeteschalter

MARQUARDT
Marquardt GmbH, D-78604 Rietheim-Weilheim

Diese Unterlage ist geistiges Eigentum der Marquardt GmbH. Schutzvermerk nach DIN 34 beachten. Copyright reserved.