# PUNCHER-62

## PETROL EARTH AUGER

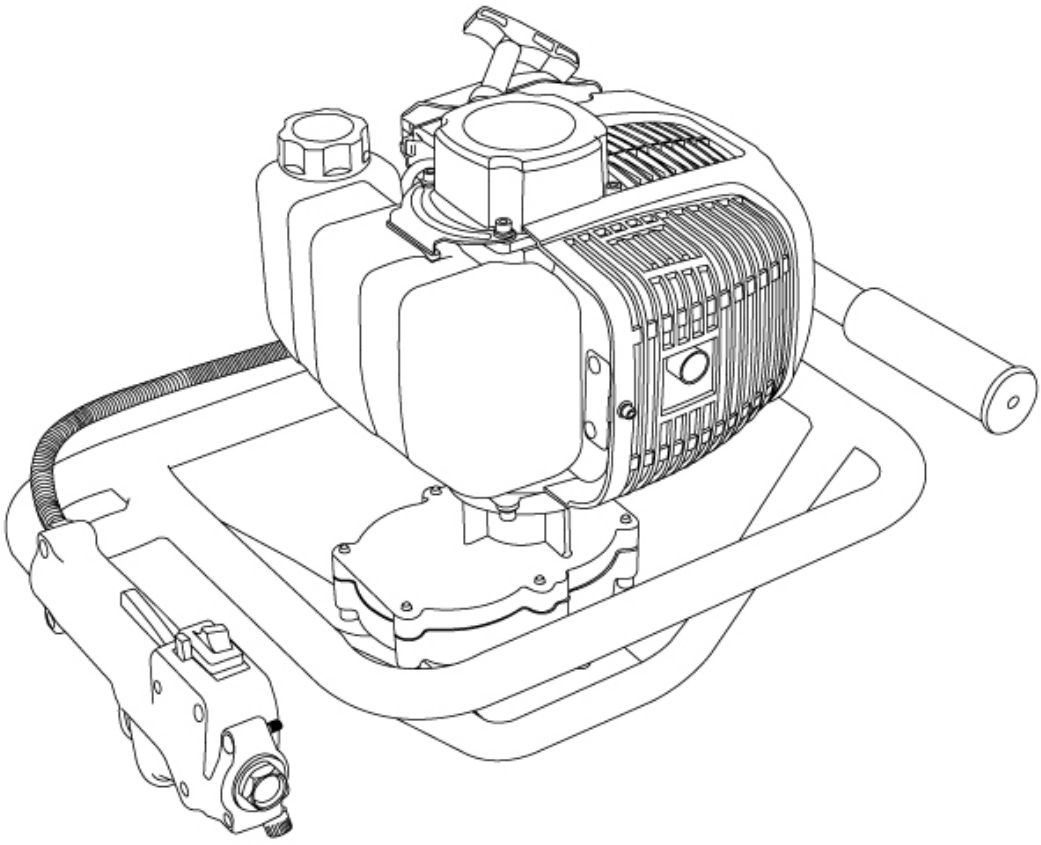

IT

FR

UK

ES

BOUDECH

EURO 5

CE

# INDEX


- p4.IT
- p20.UK
- p36.ES
- p52.FR

ITALIANO

Mototrivella
**TMD620-3**

# SPECIFICHE TECNICHE

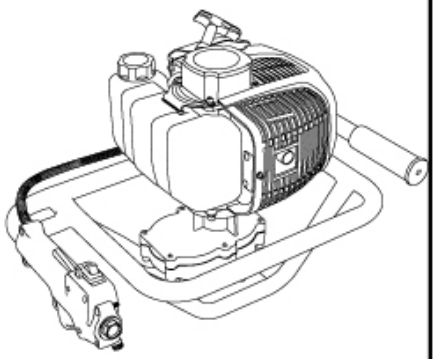

| Modello | TMD620-3 |
|---|---|
| Overview | Mototrivella |

Mototrivella con motore 2 tempi da 62cc. Estremamente compatta e maneggevole, ideale per completare piccoli lavori e progetti fai da te come scavare buche per pali di recinzione, pareti, sanitari o per piantare alberi. Molto leggera e di facile utilizzo quindi ideale anche per principianti ed hobbisti.

Utilizzando la combinazione ad angolo retto, dotata di un capiente serbatoio ed ingranaggi resistenti, la mototrivella Puncher 62 garantisce ottima durata ed affidabilità.

Viene fornita con una punta da 200 mm ma può essere utilizzata anche con punte da 100 e 150 mm

| Motore | Trasmissione | Rapporto di trasmissione | Velocità di rotazione | Direzione di rotazione |
|---|---|---|---|---|
| 1E48F | Trasmissione automatica centrifuga | 35:1 | 170-200RPM | Senso Orario |
| **Cilindrata** | **Max. Potenza (kw/r/min)** | **Potenza (HP)** | **Sistema di raffreddamento** | **Sistema di avviamento** |
| 62cc | 2.3/7000 | 3.2 | Ad aria forzata | Manuale a corda |

| Sistema di raffreddamento | Sistema di accensione |
|---|---|
| Ad Aria Forzata | CDI |

| Carburante |
|---|
| Miscela al 4% |

# SICUREZZA

**Prestare estrema attenzione quando si opera con questo attrezzo**

**Leggere attentamente le istruzioni prima di utilizzare l'attrezzo.**

1. Non Avviare mai l'attrezzo in ambienti chiusi o con poco passaggio d'aria in quanto le emissioni di anidride carbonica potrebbe causare danni polmonari all'utente.
2. Prima di utilizzare l'attrezzo verificare che la superfice di utilizzo non sia scivolosa e l'area di lavoro non presenta pericoli quali cavi o tubature interrate.
3. Evitare di utilizzare l'attrezzo in condizioni metereologiche avverse.
4. E' assolutamente vietato utilizzare questo attrezzo quando si è sotto l'effetto di farmaci o in stato di confusione e/o ebrezza.
5. Tenere sempre mani, piedi e vestiti lontano dalle parti rotanti.
6. Operare con estrema cautela su terreni particolarmente rocciosi
7. Si consiglia di utilizzare l'attrezzo solo in presenza di luce diurna e mai al crepuscolo o di notte ammenochè non si è forniti di ottima illuminazione artificiale.
8. Prima e durante l'utilizzo, verificare che non ci sia nessun passante nel raggio d'azione di 15 metri.
9. Prima di utilizzare l'attrezzo, ispezionare lo stesso per verificarne l'integrità di tutte le parti.
10. Prima di effettuare qualsivoglia operazione di manutenzione ordinaria, attendere il raffreddamento delle parti in quanto potrebbero causare ustioni gravi.
11. Come da norme vigenti sulla sicurezza sul lavoro, utilizzare l'attrezzo per un massimo di 30/40 minuti in modo continuo. Dopodichè prendersi una pausa prima di ricominciare.
12. Per evitare di disturbare il vicinato, consigliamo di adoperare il prodotto tra le 8 del mattino e le 17 nei giorni feriali e dalle 9 del mattino alle 17.00 del pomeriggio nei fine settimana.

13. Per utilizzare l'attrezzo, è necessario indossare **sempre** i dispositivi di sicurezza personale illustrati nella figura sottostante.

| ABBIGLIAMENTO ANTINFORTUNISTICO | GUANTI,OCCHIALI, CUFFIE PROTETTIVE, STIVALI ANTIINFORTUNIO, MASCHERA VISO | |
|---|---|---|
| | | |
| 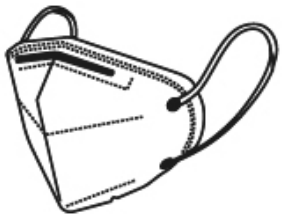 | | |

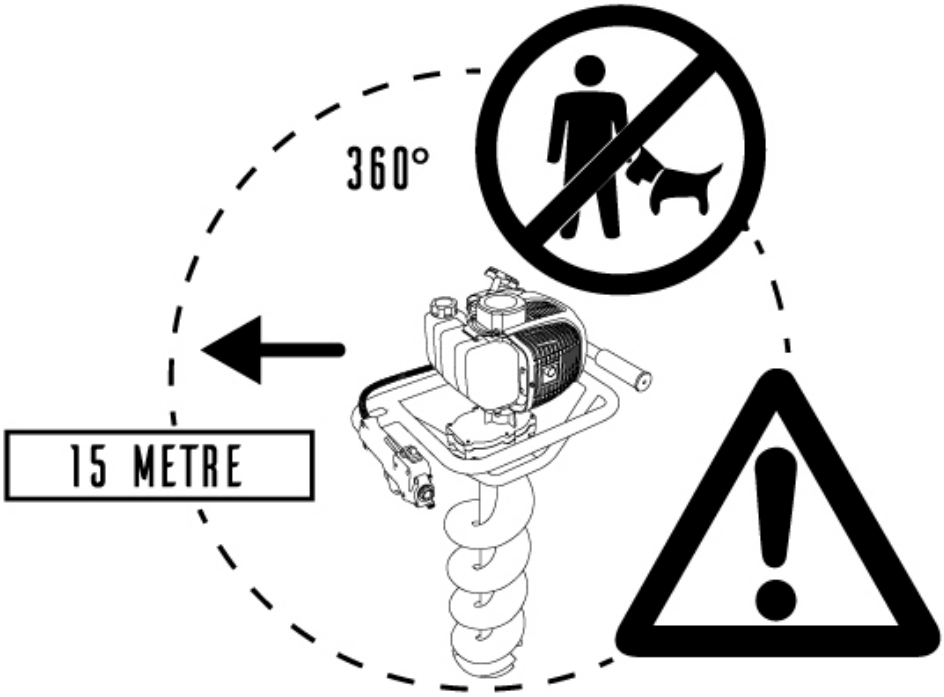

# LISTA PARTI

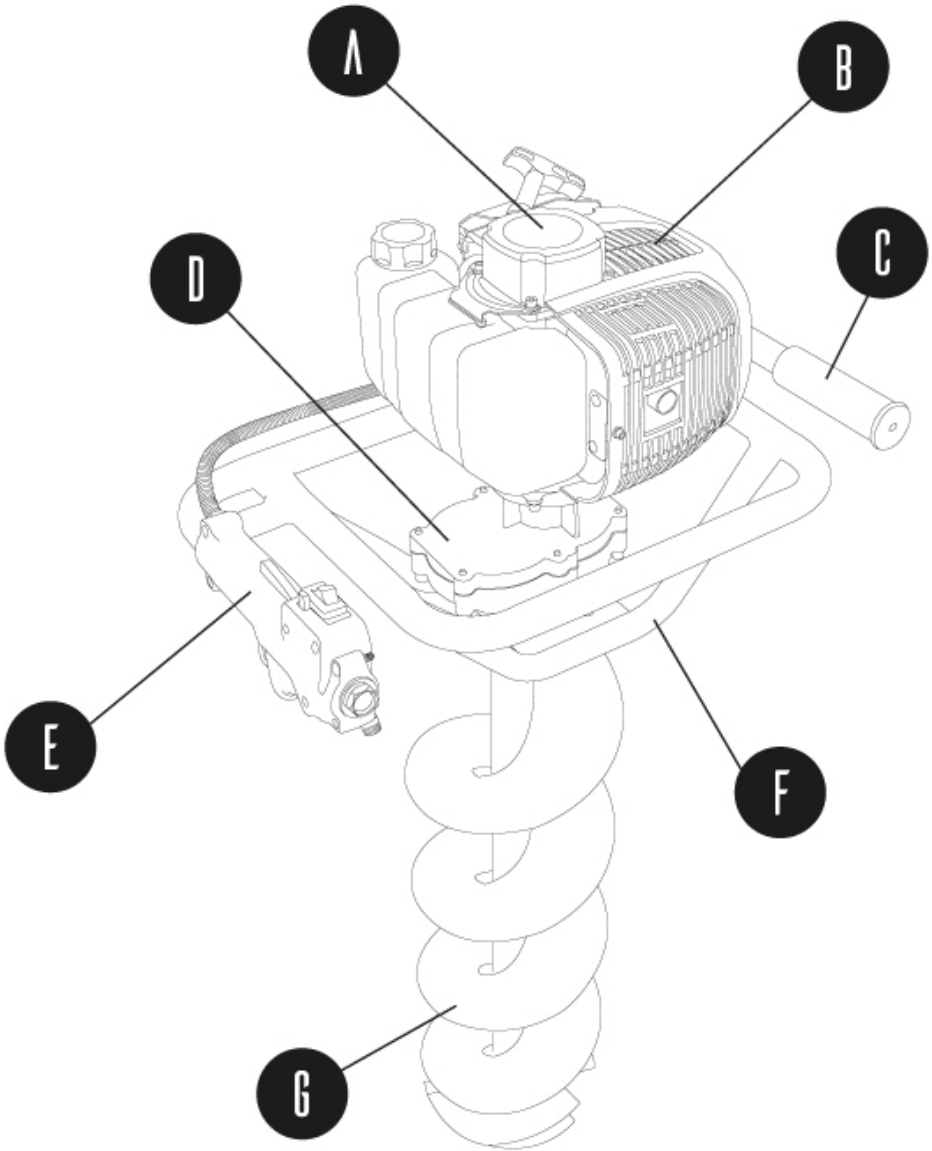


| | |
|---|---|
| A | Starter |
| B | Motore a benzina |
| C | Manubrio |
| D | Cassa della ruota elicoidale |
| E | Regolatore Accelerografo |
| F | Telaio Manubrio |
| G | Punta Trivella |

# MONTAGGIO

**MONTAGGIO DELLA PUNTA TRIVELLA**

- Aggangiare la punta trivella utilizzando il perno e la coppiglia di fissaggio forniti in dotazione.

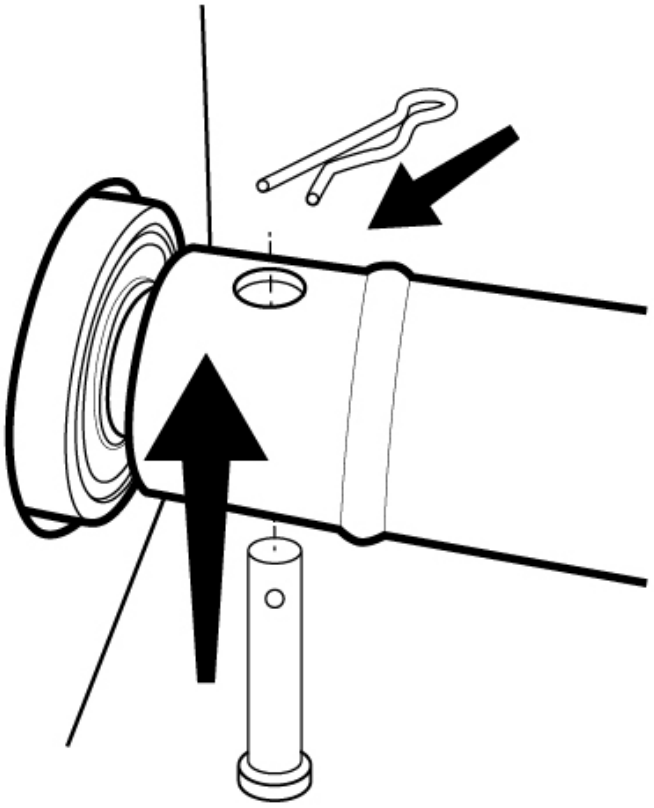

# OPERAZIONI

## CARBURANTE

Utilizzare un carburante a miscela composto da olio per motori a 2 tempi e benzina senza piombo in un rapporto di 1:25.

Assicurarsi di utilizzare olio e benzina di prima qualità quando si effettua la miscela in quanto un'erronea miscelazione può apportare gravi danni al gruppo motore ed all'attrezzo in generale. Marche consigliate: ENI, Castrol, Bardhal.

Riempire il serbatoio fino ad un massimo dell' 80% della capacità del serbatoio. evitando quindi di riempire lo stesso fino all'orlo.

Utilizzare apposite taniche per la miscelazione e la conservazione del carburante. Se la miscela viene conservata per lunghi intervalli di tempo, assicurarsi di mescolare il composto prima di rifornire l'attrezzo.

Conservare la miscela sempre in luoghi asciutti e sicuri, lontano da fonti di calore.

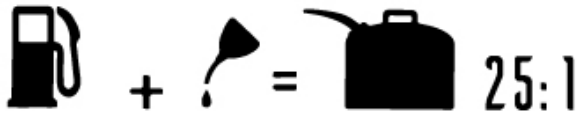


Inserire il carburante nell'opportuno serbatoio.

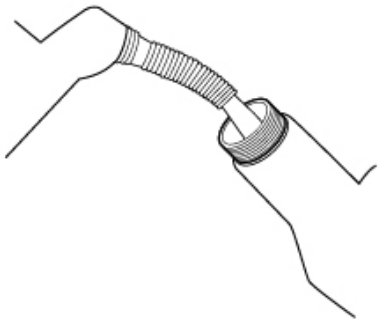

## AVVIAMENTO

Premere 2/3 volte il bottone del 'Primer' fino a quando non si vede il passaggio del carburante all'interno della pompetta trasparente.

| | |
|---|---|
| 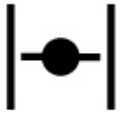 | Direzione della valvola per la chiusura dell' aria |
| 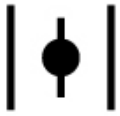 | Direzione della valvola per l' apertura dell' aria |

Spostare la leva dell'aria in posizione chiusa 'OFF'

Tenere in piedi la macchina facendo presa con una mano sull'impugnatura, spingere verso il basso e tirare con la mano libera la corda di avviamento del motore.

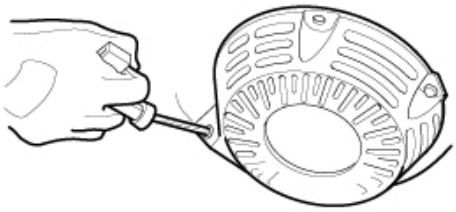

Tirare la corda di avviamento a strappo con un colpo secco.

Mai tirare la corda interamente ed accompagnarla in posizione di partenza dopo l'avvio evitando che si riavvolga automaticamente.

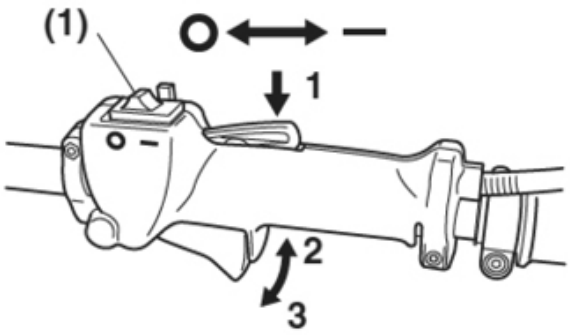


Impostare l' interruttore di accensione (1) in posizione START/ON/I.

Per utilizzare l'attrezzo premere contemporaneamente l'acceleratore 2-3 ed il blocco di sicurezza 1. Notare che rilasciando il blocco di sicurezza l'attrezzo smette di funzionare.

Dopo che il motore si è avviato spostare la leva dell'aria in posizione aperta 'ON'.

Tirare quindi lentamente la corda di avviamento fino ad avvertire la compressione del motore risultante nel bloccaggio della corda stessa. Riportare quindi la corda nella posizione di partenza e tirarla nuovamente con un movimento leggermente più veloce del precedente. Se il motore dovesse andare nuovamente in compressione e quindi la corda bloccarsi, riportare la corda in posizione di partenza e ripetere l'operazione.

Notare che durante l'avviamento a freddo, potrà essere necessario tirare la corda di avviamento 3/4 volte prima che il motore si avvii. Nonostante ciò non tirare mai la corda più di 5 volte consecutivamente con la valvola dell'aria chiusa in quanto si potrebbe ingolfare il motore

Se dopo 5 tentativi l'attrezzo ancora non si accende, aprire la valvola dell'aria e tirare la corda con la valvola aperta.

Se al termine di questa operazione l' attrezzo ancora non parte è possibile che il motore si sia ingolfato. Rimuovere quindi la candela e verificare se la testa della stessa è bagnata. Se così fosse sostituire la candela o asciugarla con un compressore. Tirare 2/3 volte la corda a vuoto prima di rimontare la candela. Riassemblare quindi la candela e ripetere la procedura di avviamento chiudendo la valvola dell'aria.

Se la candela dovesse risultare asciutta ma l'attrezzo fatica a partire, è opportuno verificare che la pompetta del carburante non sia intasata o presenti pieghe che impediscono il flusso del carburante al motore.

Infine, se nessuno dei casi descritti risulti applicabile alla propria fattispecie, verificare che la pompetta sia connessa al filtro del carburante locato all'interno del serbatoio. Basterà quindi estrarre il filtro dal serbatoio, ricollegare la pompetta e riposizionarlo all'interno del serbatoio prima di seguire la classica procedura di avviamento descritta sopra.

Se al termine di queste operazioni la macchina non parte contattare il centro di assistenza Franchinishop.

Una volta acceso l'attrezzo, accompagnare la corda di avviamento nella sua posizione iniziale e riaprire la valvola dell'aria. Attenzione: Lasciare la corda di scatto piuttosto che riaccompagnarla in posizione di riposo può causare danni al blocco di avviamento.

Lasciar girare il motore al minimo dei giri (senza accelerare) per 2/3 minuti così da permettere il riscaldamento del motore e degli ingranaggi.

**SPEGNIMENTO**

Per arrestare la mototrivella posizionare la leva di accensione su 'STOP'. Se non dovesse arrestarsi istantaneamente, chiudere la valvola dell'aria ed il motore si arresterà istantaneamente.

Si consiglia di lasciar girare il motore al minimo dei giri per 2/3 minuti prima di procedere allo spegnimento.

# UTILIZZO

Azionare la macchina, impugnare saldamente con entrambe le mani, aumentare gradualmente la velocità e spingere verso il basso.

Quando la profondità della punta supera i 10 cm. dal livello del suolo, impugnare la macchina con forza e premere verso il basso.

ln caso di utilizzo della macchina in modo deciso e prolungato, si raccomanda di aumentare gradualmente la velocità e di spingere la punta in alto poi in basso. Raggiunta la profondità desiderata, ridurre la velocità e far risalire la punta gradualmente - Iniziare quindi un'altra perforazione.

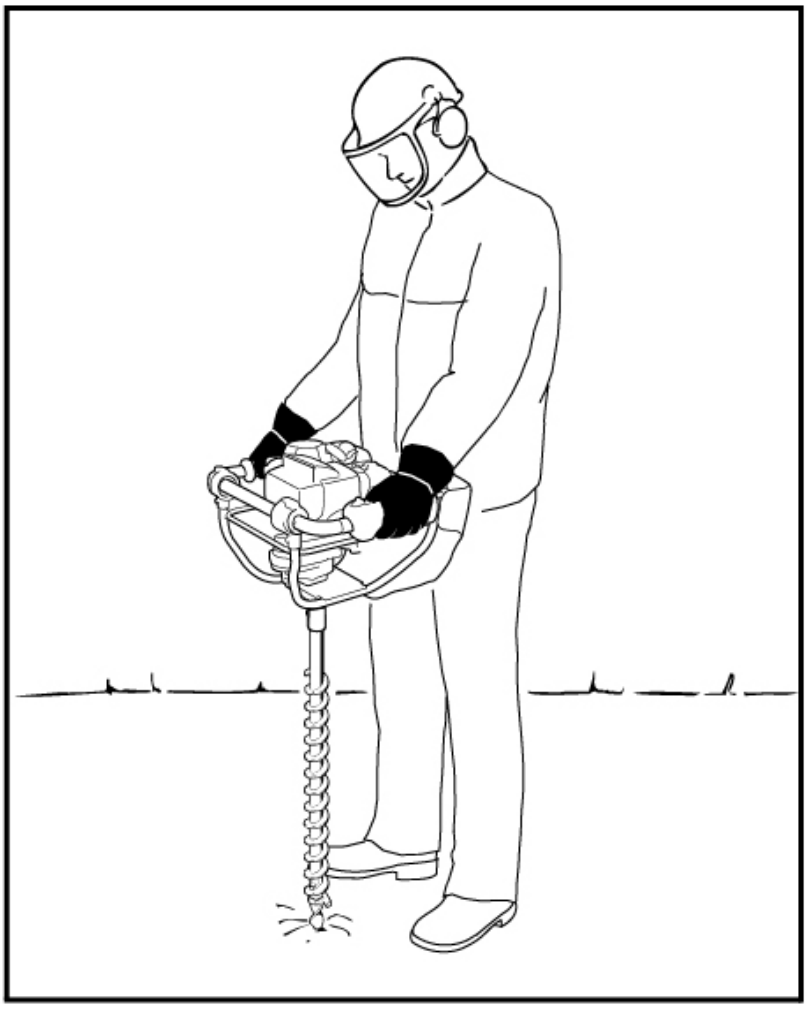

# MANUTENZIONE

Pulire o sostituire periodicamente il filtro dell'aria per evitare problemi di avviamento ed ottimizzare le performance dell'attrezzo. Rimuovere quindi le viti e il coperchio Vedi in figura sottostante.

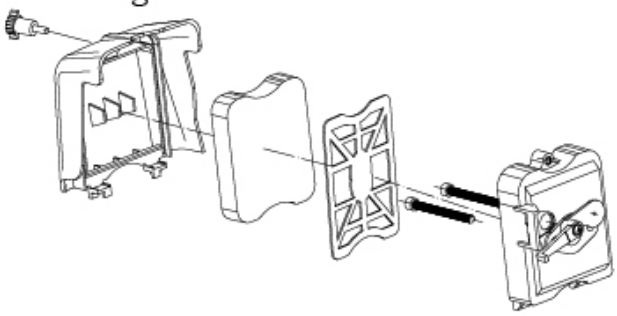

Questa mototrivella è stato progettata per garantire un utilizzo efficace e duraturo nel tempo.

Tuttavia è fondamentale condurre tagliandi regolari sull'attrezzo presso il Centro di Assistenza Autorizzato Franchini Shop.

La mancata esecuzione del tagliando di controllo o l'esecuzione dello stesso presso un' officina non autorizzata comporta l' invalidità della garanzia ed accorcia significativamente il ciclo di vita del prodotto.

È consigliato conservare il packaging originale così che l'utente può imballare l'attrezzo in modo consono prima di inviare il prodotto al centro di manutenzione.

La seguente tabella riporta il Piano di Manutenzione per questo prodotto:

| 1° TAGLIANDO | 2° TAGLIANDO | 3° TAGLIANDO |
|---|---|---|
| Dopo 50h di utilizzo o sei mesi (quello che decorre prima) | Dopo 100h di utilizzo o dodici mesi (quello che decorre prima) | Dopo ogni 12 mesi dopo il secondo tagliando |

Ogni tagliando prevede le seguenti attività:

- Controllo/Sostituzione filtro aria
- Pulizia/Sostituzione Membrane del Carburatore
- Pulizia Marmitta
- Controllo Frizione
- Controllo/Sostituzione Candela.
- Controllo/Sostituzione gruppo termico
- Controllo/Sostituzione Acceleratore e meccanismi di sicurezza

# ATTESTAZIONE DI CONFORMITÀ ED EMISSIONI

**Franchini Group, azienda proprietaria del marchio registrato BOUDECH® con sede operativa all' Interporto di Nola, Lotto D, 217/218, 80035 (Italy), dichiara che:**

Le mototrivelle PUNCHER 62 modello TMD620-3 sono conformi alla direttiva 2006/42/EC del Parlamento europeo e del Consiglio concernente l'armonizzazione delle legislazioni degli Stati membri relativamente alle macchine.

**Franchini Group dichiara pertanto che i prodotti commercializzati corrispondono al campione sottoposto a test da parte del produttore è stata emessa la certificazione CE ed EURO V da parte di organizzazioni abilitate dalla comunità Europea.**

Nola (Italy), 9 Aprile 2021

Francesco Sorrentino, CEO Franchini Group

# ELENCO PARTI

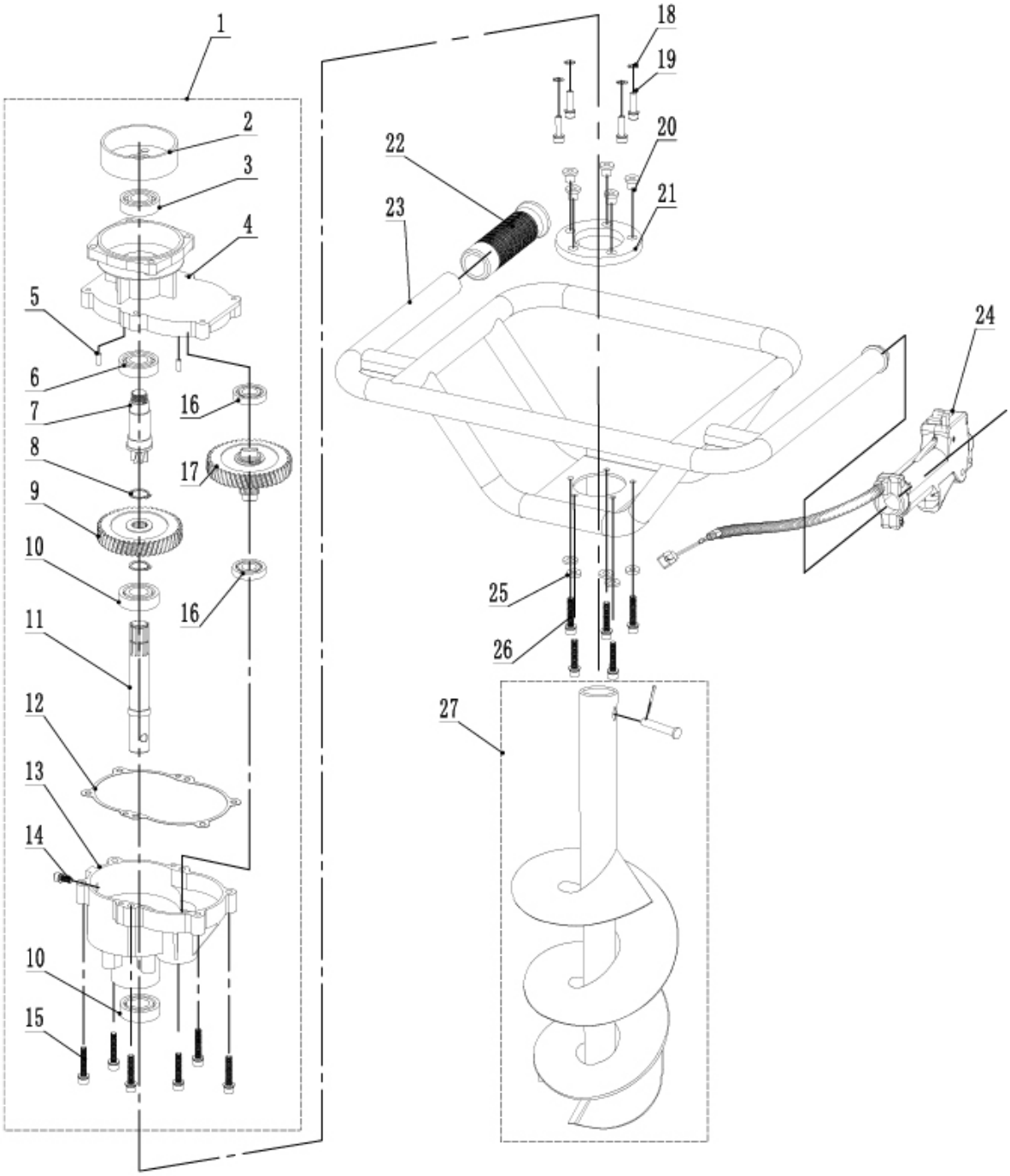

| N° | DESCRIPTION | Qty |
|---|---|---|
| 1 | gear box | 1.00 |
| 2 | clutch cover M16*1.5 | 1.00 |
| 3 | Bearing R12-2RS | 1.00 |
| 4 | Gearbox upper shell | 1.00 |
| 5 | pin 5*10 | 2.00 |
| 6 | Bearing 6905-2RS | 1.00 |
| 7 | shaft 7T | 1.00 |
| 8 | Outer circlip φ19 | 2 |
| 9 | Gear 43T | 1.00 |
| 10 | Bearing 6004-2RS | 2.00 |
| 11 | Output shaft 8 teeth | 1.00 |
| 12 | Ground Drill Gear Box Seal | 1.00 |
| 13 | Lower case of gear box | 1.00 |
| 14 | Screw M6*14 | 1.00 |
| 15 | Screw M6*40 | 6.00 |
| 16 | Bearing R10 | 2.00 |
| 17 | Gear 47T 10 tooth | 1.00 |
| 18 | gasket 6.5*10.5*2 | 4.00 |
| 19 | Screw M6*28 | 4.00 |
| 20 | rubber gasket | 5.00 |
| 21 | rubber pad | 1.00 |
| 22 | [-3] left handle | 1.00 |
| 23 | [-3] auger support | 1.00 |
| 24 | [-3] switch assy | 1.00 |
| 25 | Flat pad 6*18*1.5 | 5 |
| 26 | Screw M6*35 | 5 |
| 27 | drill φ200*80 | 1 |

# ENGLISH

Post Hole Digger
**TMD620-3**

# TECHNICAL SPECIFICATIONS

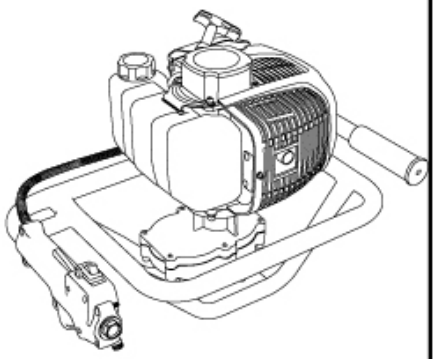

| Modello | TMD620-3 |
|---|---|
| Overview | Motorbike drill |

Motorised auger with 2-stroke 62cc engine. Extremely compact and manoeuvrable, ideal for completing small jobs and DIY projects such as digging holes for fence posts, walls, sanitary fixtures or planting trees. Very light and easy to use, therefore ideal for beginners and hobbyists.

Using the right-angle combination, equipped with a large reservoir and heavy-duty gears, the Puncher 62 power sieve guarantees optimum durability and reliability.

Comes with a 200 mm bit but can also be used with 100 and 150 mm bits

| Engine | Transmission | Transmission ratio | Rotation Speed | Direction of rotation |
|---|---|---|---|---|
| 1E48F | Automatic centrifugal transmission | 35:1 | 170-200RPM | Clockwise |
| **Displacement** | **Max. Power (kw/r/min)** | **Power (HP)** | **Cooling system** | **Starting system** |
| 62cc | 2.3/7000 | 3.2 | Forced air | Rope manual |

| Cooling system | Ignition system |
|---|---|
| Forced Air | CDI |

| Fuel |
|---|
| 4% mixture |

# SAFETY

**Be extremely careful when working with this tool**

**Read the instructions carefully before using the tool..**

1. Never start the tool in an enclosed area or where there is little air flow as carbon dioxide emissions could cause lung damage to the user.
2. Before using the tool, check that the working surface is not slippery and that the working area is free from hazards such as cables or underground pipes.
3. Avoid using the tool in adverse weather conditions.
4. It is absolutely forbidden to use this tool when you are under the influence of drugs or in a state of confusion and/or intoxication.
5. Always keep hands, feet and clothing away from rotating parts.
6. Operate with extreme caution on particularly rocky terrain
7. It is advisable to use the tool only in daylight and never at dusk or at night unless you have excellent artificial lighting.
8. Before and during use, check that there are no bystanders within a range of 15 metres.
9. Before using the tool, inspect it for integrity of all parts.
10. Wait for the parts to cool down before carrying out any routine maintenance work, as this could cause serious burns.
11. In accordance with the work safety regulations, use the tool for a maximum of 30 to 40 minutes continuously. Then take a break before starting again.
12. To avoid disturbing the neighbourhood, we recommend using the product between 8 a.m. and 5 p.m. on weekdays and from 9 a.m. to 5 p.m. on weekends.

13. The personal safety equipment shown in the figure below must be worn at all times when using the tool.

| SAFETY CLOTHING | GLOVES, GOGGLES, PROTECTIVE HEADPHONES, SAFETY BOOTS, FACE MASK | |
|---|---|---|
| | | |
| 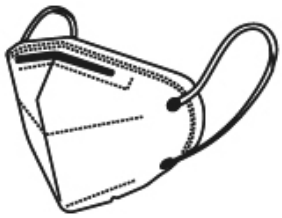 | | |

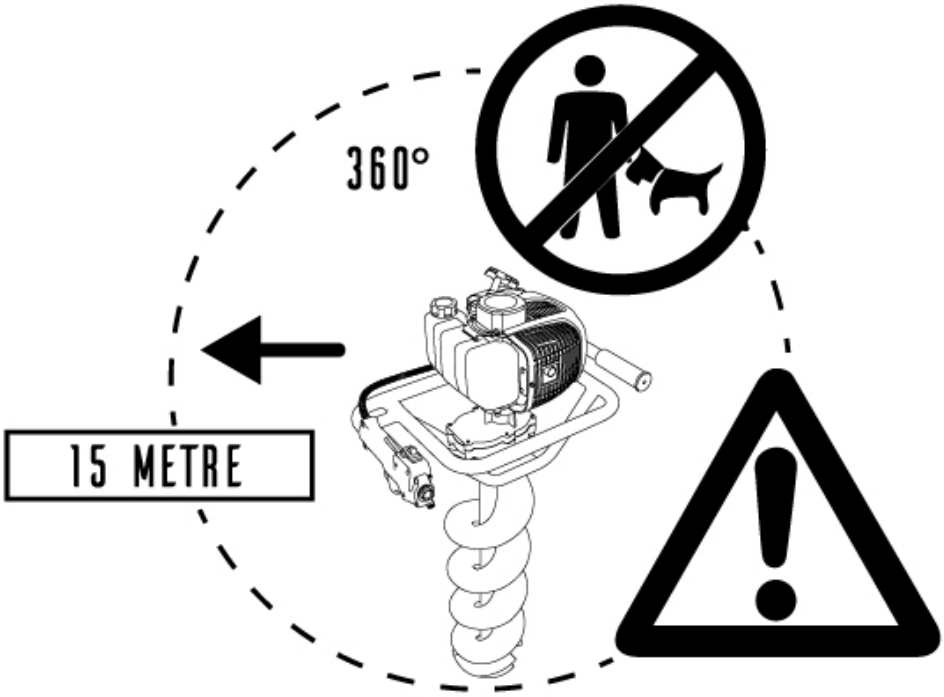

# PARTS LIST

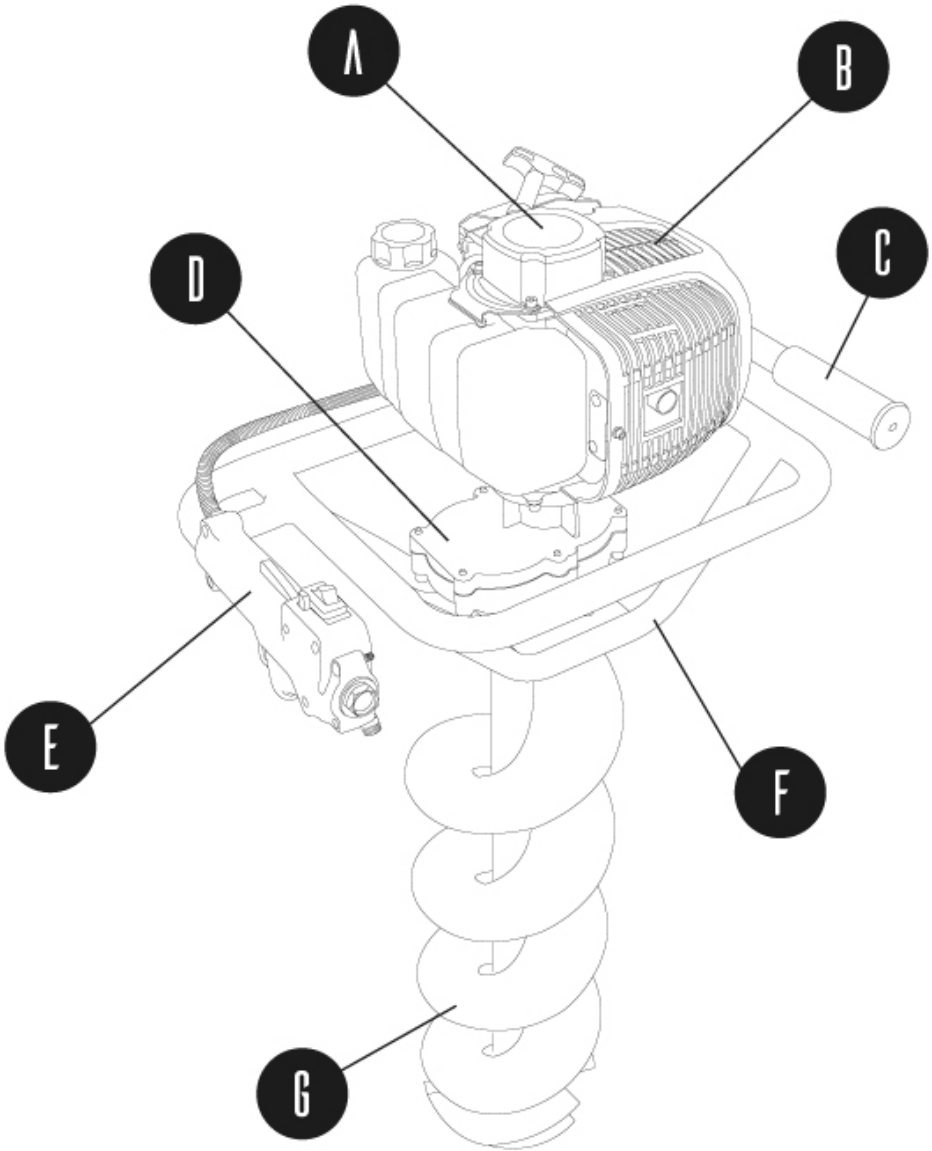


| | |
|---|---|
| A | Starter |
| B | Gasoline Engine |
| C | Handle |
| D | Worm Wheel Case |
| E | Accelerograph adjuster |
| F | Handle Frame |
| G | Drill Bit |

# ASSEMBLY

**MOUNTING THE DRILL BIT**

- Attach the drill bit using the pin and cotter pin supplied.

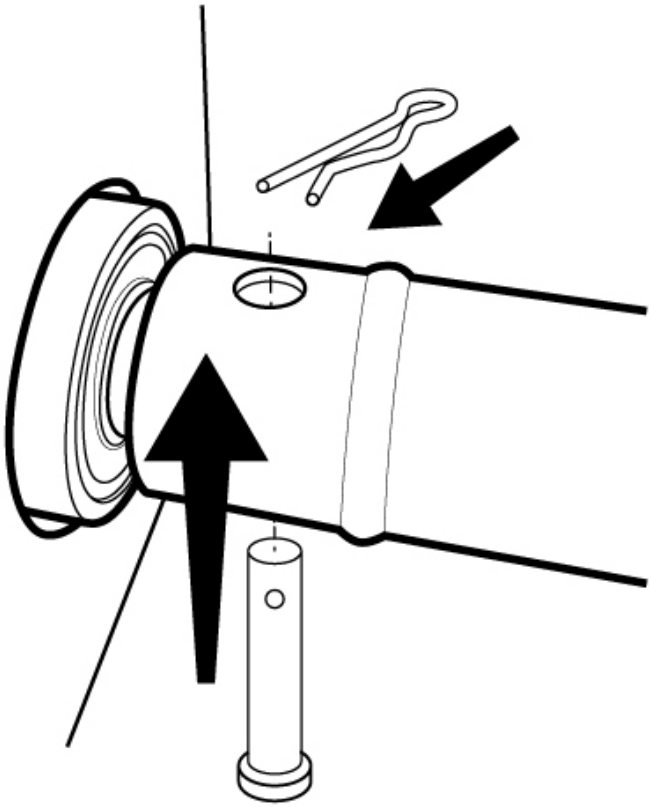

# OPERATIONS

**FUEL**

Use a fuel mixture consisting of 2-stroke oil and unleaded petrol in a ratio of 1:25.

Be sure to use top quality oil and petrol when mixing as incorrect mixing can cause serious damage to the engine unit and the tool in general. Recommended brands: ENI, Castrol, Bardhal.

Fill the tank up to a maximum of 80% of the tank capacity. thus avoiding filling the tank to the brim.

Use suitable canisters for mixing and storing fuel. If the mixture is stored for long periods of time, be sure to mix the mixture before refuelling the implement.

Always store the mixture in a dry and safe place, away from heat sources.

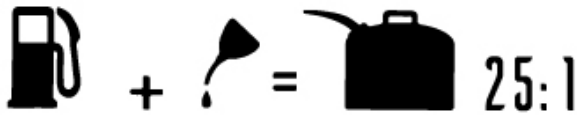


Place fuel in the appropriate tank.

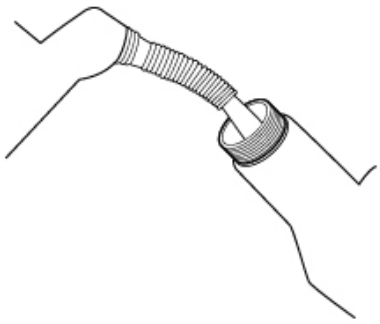

## STARTING

Press the 'Primer' button 2/3 times until you can see the fuel flowing through the transparent pump.

| | |
|---|---|
| 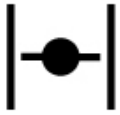 | Direction of the air shut-off valve |
| 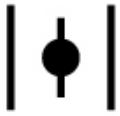 | Valve direction for air opening |

Move air lever to closed position 'OFF'.

Hold the machine upright with one hand on the handle, push down and pull the motor starter cord with your free hand.

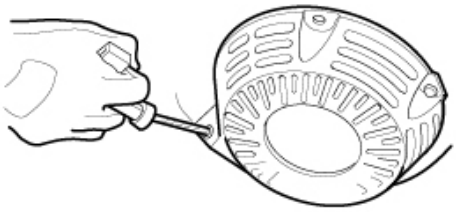

Pull the pull-start rope with a sharp blow.

Never pull the rope all the way out and accompany it to the starting position after starting to prevent it from recoiling automatically.

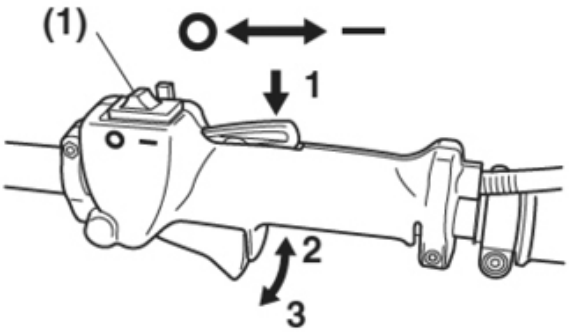


Set the ignition switch (1) to the START/ON/I position.

To use the implement press the accelerator 2-3 and the safety lock 1 at the same time. Note that when the safety lock is released the implement stops working.

After the engine has started, move the air lever to the open 'ON' position.

Slowly pull the starter rope until the engine is compressed and the rope is locked in place. Return the starter rope to the starting position and pull again with a slightly faster movement than before. If the engine is compressed again and the rope locks, return the rope to the starting position and repeat the operation.

Note that during cold starting, it may be necessary to pull the starter cord 3 to 4 times before the engine starts. However, never pull the rope more than 5 times consecutively with the air valve closed as this could flood the engine.

If the tool still does not ignite after 5 attempts, open the air valve and pull the string with the valve open.

If the tool still does not start after this operation, the engine may have flooded. Remove the spark plug and check whether the spark plug head is wet. If this is the case, replace the spark plug or dry it with a compressor. Pull the cord two to three times before refitting the spark plug. Then reassemble the spark plug and repeat the starting procedure by closing the air valve.

If the spark plug is dry but the tool struggles to start, check that the fuel pump is not clogged or has kinks preventing fuel flow to the engine.

Finally, if none of the above apply to your case, check that the pump is connected to the fuel filter in the tank. It is then sufficient to remove the filter from the tank, reconnect the pump and replace it inside the tank before following the classic starting procedure described above.

If the machine does not start after these operations, contact the Franchinishop service centre.

Once the tool is switched on, guide the starter rope back to its home position and re-open the air valve. Caution: Leaving the starter rope in place rather than returning it to its home position may cause damage to the starter block.

Allow the engine to idle (without accelerating) for 2 to 3 minutes to allow the engine and gears to warm up.

**SHUTDOWN**

To stop the sieve shaker, set the ignition lever to 'STOP'. If it does not stop instantly, close the air valve and the engine will stop instantly.

It is advisable to let the engine idle for 2/3 minutes before switching off.

# USE

Operate the machine, grip it firmly with both hands, gradually increase the speed and push down.

When the depth of the tip exceeds 10 cm above ground level, grip the machine firmly and press down.

When using the machine for a long time, it is recommended to gradually increase the speed and push the bit up and then down. When the desired depth has been reached, reduce the speed and gradually push the bit back up - then start drilling again.

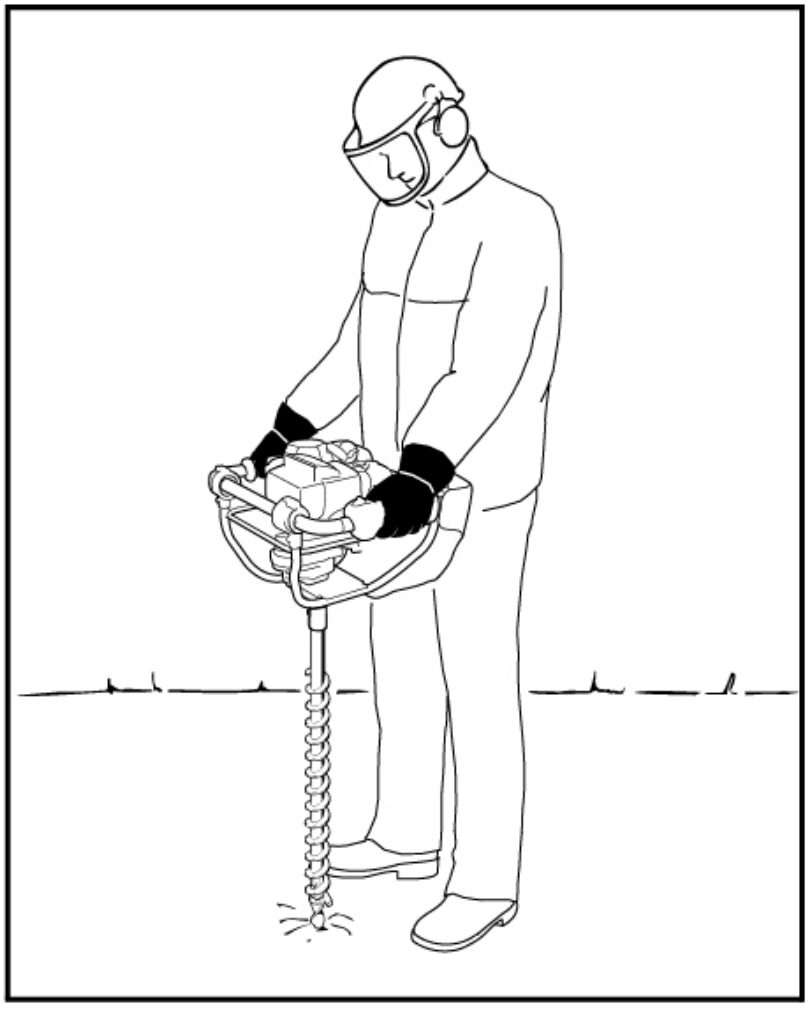

# MAINTENANCE

Clean or replace the air filter periodically to avoid starting problems and optimise the performance of the tool. Then remove the screws and the cover as shown below.

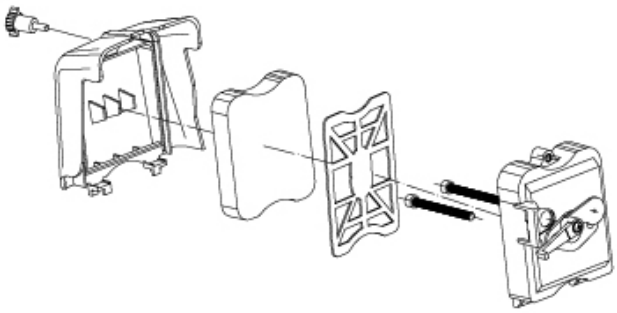

This power auger has been designed to ensure effective and long-lasting use.

However, it is essential to carry out regular servicing of the tool at the Franchini Shop Authorised Service Centre.

Failure to have a service check carried out or having one carried out at an unauthorised workshop will invalidate the warranty and significantly shorten the life of the product.

It is recommended to keep the original packaging so that the user can pack the tool properly before sending it to the service centre.

The following table shows the Maintenance Plan for this product:

| 1° SERVICING | 2° SERVICING | 3° SERVICING |
|---|---|---|
| After 50h of use or six months (whichever comes first) | After 100h of use or twelve months (whichever comes first) | Every 12 months after the second service |

Each coupon includes the following activities:

- Checking/replacing air filter
- Cleaning/Replacing Carburettor Diaphragms
- Muffler cleaning
- Clutch control
- Checking/replacing spark plugs.
- Control/replacement of thermal unit
- Inspection/Replacement Accelerator and safety mechanisms

# ATTESTATION OF CONFORMITY AND EMISSIONS

**Franchini Group, owner of the registered trademark BOUDECH® with operational headquarters at Interporto di Nola, Lotto D, 217/218, 80035 (Italy), declares that:**

PUNCHER 62 model TMD620-3 power drills comply with Directive 2006/42/EC of the European Parliament and of the Council on the harmonisation of the laws of the Member States relating to machinery.

**Franchini Group therefore declares that the products marketed correspond to the sample tested by the manufacturer and have been issued CE and EURO V certification by organisations authorised by the European Community.**

Nola (Italy), 9 Aprile 2021

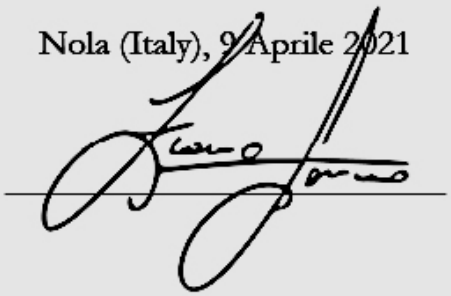

Francesco Sorrentino, CEO Franchini Group

# PARTS LIST

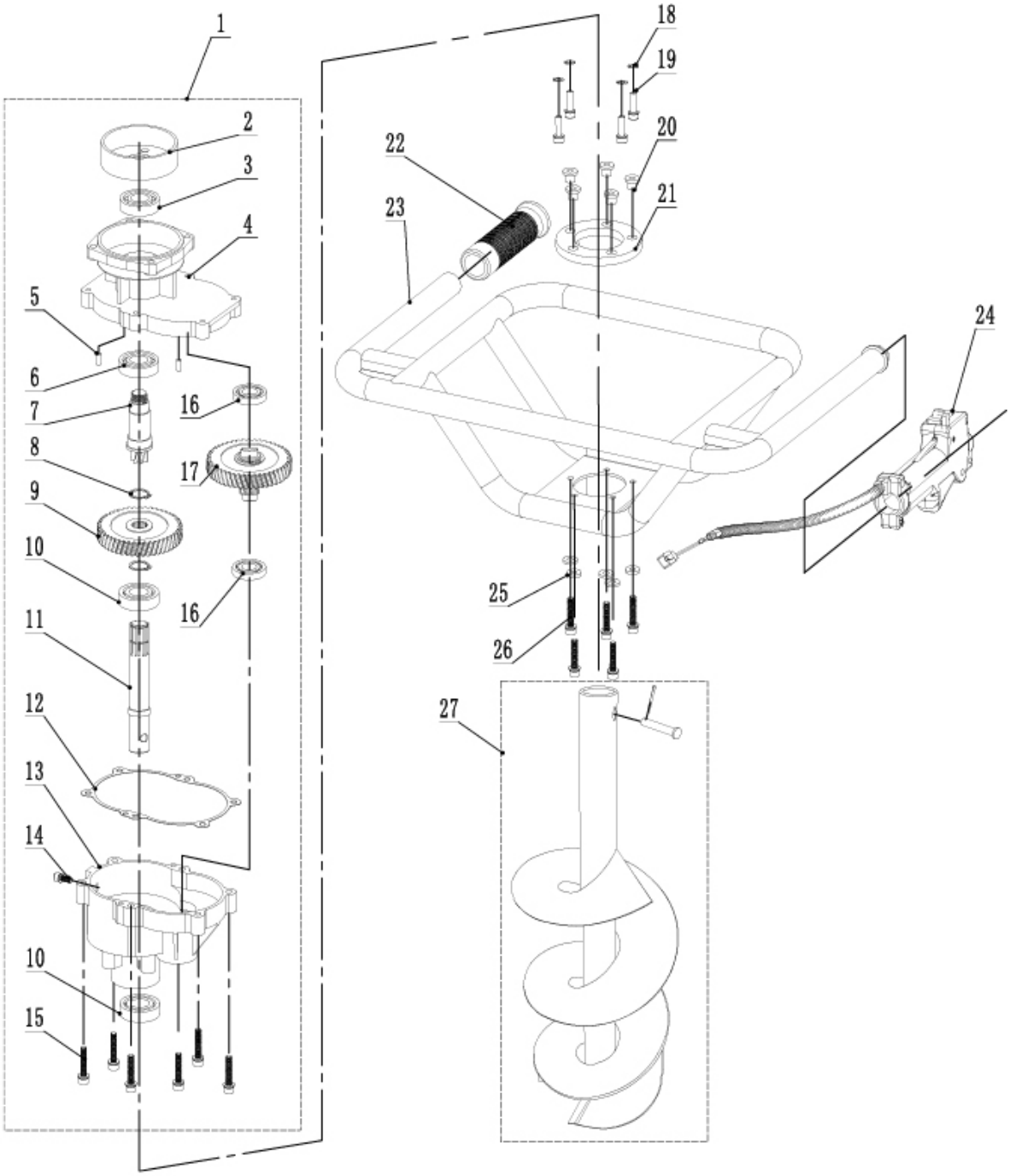

| N° | DESCRIPTION | Qty |
|---|---|---|
| 1 | gear box | 1.00 |
| 2 | clutch cover M16*1.5 | 1.00 |
| 3 | Bearing R12-2RS | 1.00 |
| 4 | Gearbox upper shell | 1.00 |
| 5 | pin 5*10 | 2.00 |
| 6 | Bearing 6905-2RS | 1.00 |
| 7 | shaft 7T | 1.00 |
| 8 | Outer circlip φ19 | 2 |
| 9 | Gear 43T | 1.00 |
| 10 | Bearing 6004-2RS | 2.00 |
| 11 | Output shaft 8 teeth | 1.00 |
| 12 | Ground Drill Gear Box Seal | 1.00 |
| 13 | Lower case of gear box | 1.00 |
| 14 | Screw M6*14 | 1.00 |
| 15 | Screw M6*40 | 6.00 |
| 16 | Bearing R10 | 2.00 |
| 17 | Gear 47T 10 tooth | 1.00 |
| 18 | gasket 6.5*10.5*2 | 4.00 |
| 19 | Screw M6*28 | 4.00 |
| 20 | rubber gasket | 5.00 |
| 21 | rubber pad | 1.00 |
| 22 | [-3] left handle | 1.00 |
| 23 | [-3] auger support | 1.00 |
| 24 | [-3] switch assy | 1.00 |
| 25 | Flat pad 6*18*1.5 | 5 |
| 26 | Screw M6*35 | 5 |
| 27 | drill φ200*80 | 1 |

# ESPAÑOL

Ahoyadores De Gasolina
**TMD620-3**

# PÁGINA TÉCNICA

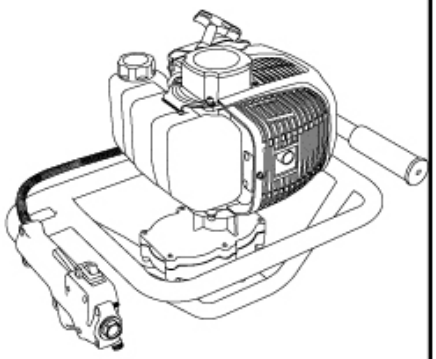

| Modello | TMD620-3 |
|---|---|
| Overview | Ahoyadores De Gasolina |

Ahoyadores De Gasolina con motor de 2 tiempos a partir de 62cc. Extremadamente compacta y manejable, ideal para realizar pequeños trabajos y proyectos de bricolaje como cavar agujeros para postes de vallas, muros, sanitarios o plantar árboles. muy ligera y fácil de usar por lo que es ideal para principiantes y aficionados.

Utilizando la combinación de ángulo correcto con un gran depósito y engranajes de alta resistencia, el sinfín Puncher 62 proporciona una excelente durabilidad y fiabilidad.

Viene con una broca de 200 mm pero también se puede utilizar con brocas de 100 y 150 mm.

| Motor | Transmisión | Relación de transmisión | Velocidad de rotación | Sentido de giro |
|---|---|---|---|---|
| 1E48F | Transmisión centrífuga automática | 35:1 | 170-200RPM | Sentido del tiempo |
| **Desplazamiento** | **Max. Potencia (kw/r/min)** | **Potencia (HP)** | **Sistema de refrigeración** | **Sistema de arranque** |
| 62cc | 2.3/7000 | 3.2 | Ad aria forzata | Manuale a corda |

| Sistema de refrigeración | Sistema de encendido |
|---|---|
| Aire forzado | CDI |
| **Combustible** | |
| 4% Mezcla | |

# SEGURIDAD

**Extremar las precauciones al trabajar con esta herramienta**

**Lea atentamente las instrucciones antes de utilizar la herramienta.**

1. Nunca ponga en marcha la herramienta en un lugar cerrado o donde haya poca corriente de aire, ya que las emisiones de dióxido de carbono pueden causar daños en los pulmones del usuario.
2. Antes de utilizar la herramienta, compruebe que la superficie de trabajo no es resbaladiza y que la zona de trabajo está libre de peligros como cables o tuberías subterráneas.
3. Evite utilizar la herramienta en condiciones meteorológicas adversas.
4. Está absolutamente prohibido utilizar esta herramienta cuando se está bajo la influencia de drogas o en un estado de confusión y/o intoxicación.
5. Mantenga siempre las manos, los pies y la ropa alejados de las piezas giratorias.
6. Opere con extrema precaución en terrenos especialmente rocosos
7. Se recomienda utilizar la herramienta sólo a la luz del día y nunca al atardecer o por la noche, a menos que se disponga de una excelente iluminación artificial.
8. Antes y durante el uso, asegúrese de que no haya personas en un radio de 15 metros.
9. Antes de utilizar la herramienta, inspeccione si todas las piezas están dañadas.
10. Espere a que las piezas se enfríen antes de realizar cualquier trabajo de mantenimiento rutinario, ya que podría provocar graves quemaduras.
11. De acuerdo con las normas de seguridad vigentes, utilice la herramienta durante un máximo de 30/40 minutos de forma continuada. Después, tómate un descanso antes de volver a empezar.
12. Para no molestar al vecindario, se recomienda utilizar el producto entre las 8 y las 17 horas en días laborables y de 9 a 17 horas los fines de semana.

13. Cuando utilice la herramienta, debe llevar siempre el equipo de seguridad personal que se muestra en la siguiente ilustración.

| ROPA DE SEGURIDAD | GUANTES, GAFAS, GORRAS DE PROTECCIÓN, BOTAS DE SEGURIDAD, MÁSCARA FACIAL | |
|---|---|---|
| | | |
| 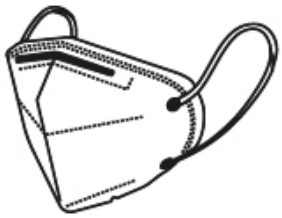 | | |

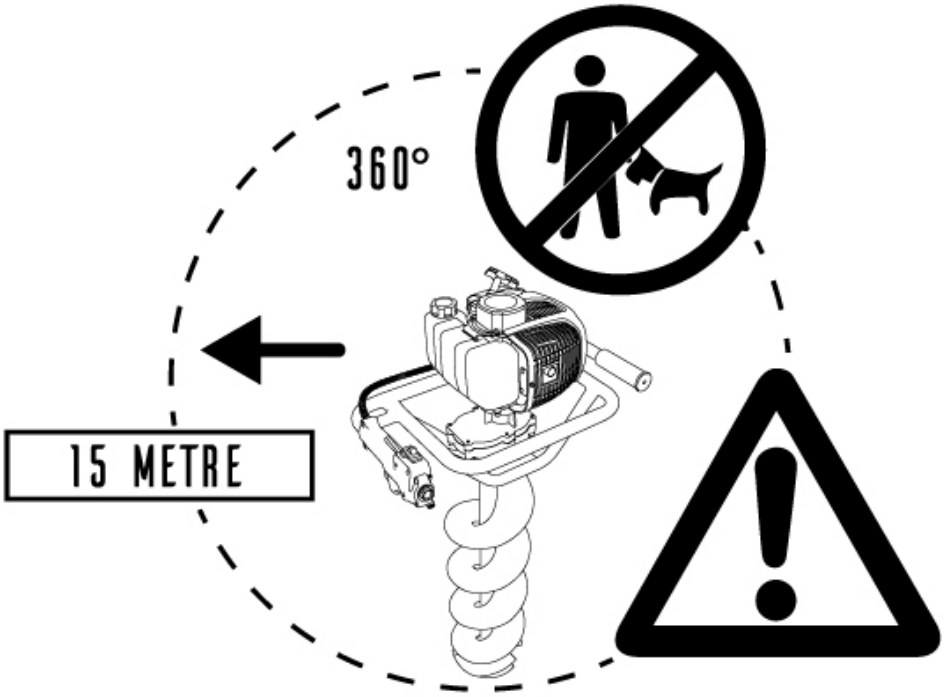

# LISTA DE PIEZAS

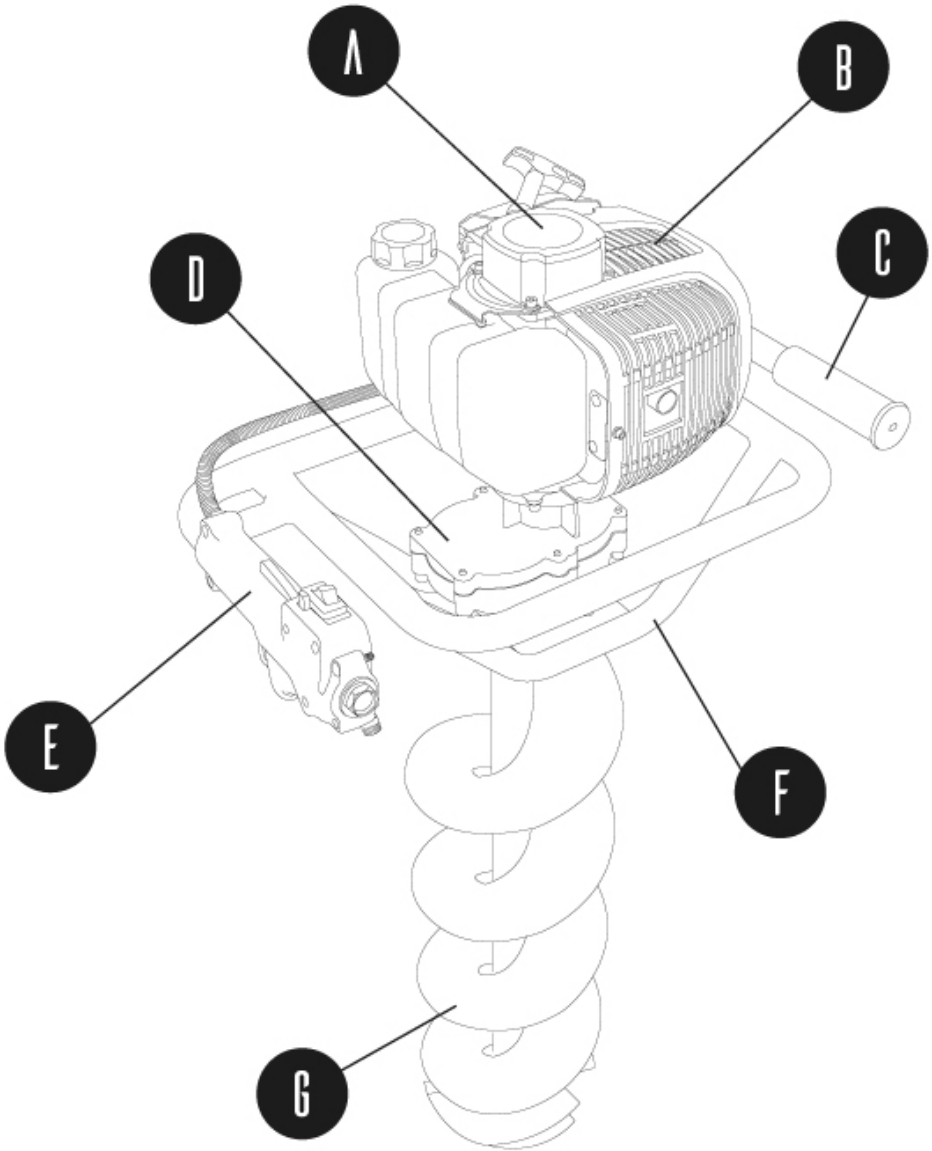


| | |
|---|---|
| A | Starter |
| B | Motor de gasolina |
| C | Manillares |
| D | Caja de ruedas helicoidales |
| E | Regulador del acelerógrafo |
| F | Marco Manillar |
| G | Punto de barrena |

# MONTAJE

**MONTAJE DE LA BROCA**

- Fije la broca con el pasador y la chaveta suministrados.

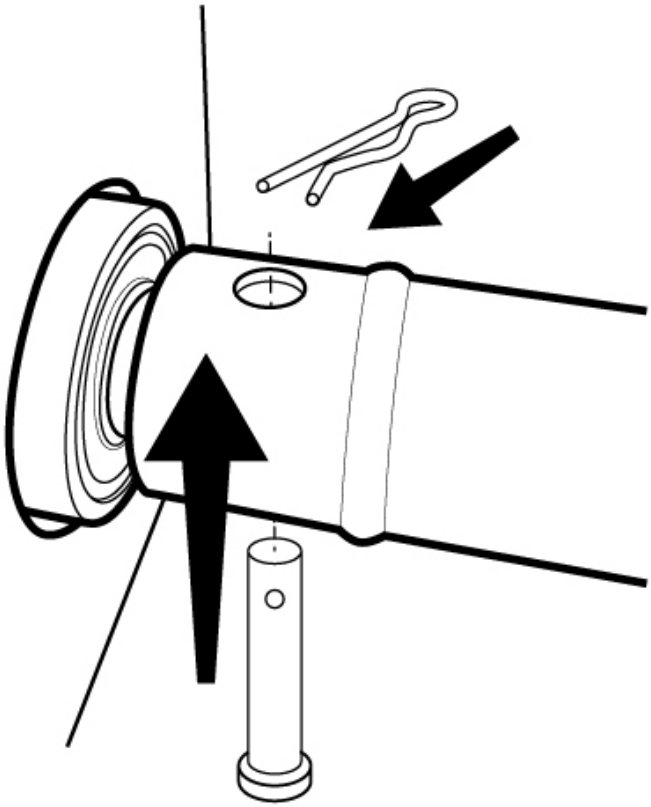

# OPERACIONES

## COMBUSTIBLE

Utilice una mezcla de combustible compuesta por aceite de motor de 2 tiempos y gasolina sin plomo en una proporción de 1:25.

Asegúrese de utilizar aceite y gasolina de primera calidad al mezclarlos, ya que una mezcla incorrecta puede causar graves daños a la unidad de motor y a la herramienta en general. Marcas recomendadas: ENI, Castrol, Bardhal.

Llene el depósito hasta un máximo del 80% de su capacidad. por lo tanto, evite llenar el depósito hasta el borde.

Utilice bidones adecuados para mezclar y almacenar el combustible. Si la mezcla se almacena durante largos periodos de tiempo, asegúrese de mezclar la mezcla antes de repostar el implemento.

Guarde siempre la mezcla en un lugar seco y seguro, lejos de fuentes de calor.

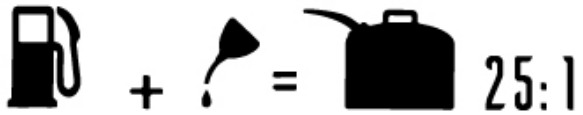


Llene el depósito de combustible.

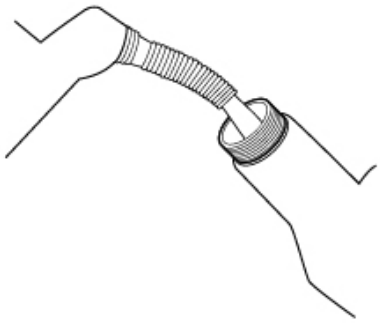

**INICIO**

Pulse el botón "Primer" 2/3 veces hasta que pueda ver el combustible que pasa por la bomba transparente.

| | |
|---|---|
| 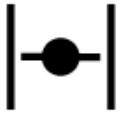 | Dirección de la válvula de cierre del aire |
| 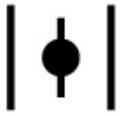 | Dirección de la válvula para la apertura del aire |

Mueva la palanca de aire a la posición cerrada 'OFF'.

Mantenga la máquina en posición vertical agarrando el mango con una mano, empuje hacia abajo y tire de la cuerda de arranque del motor con la mano libre.

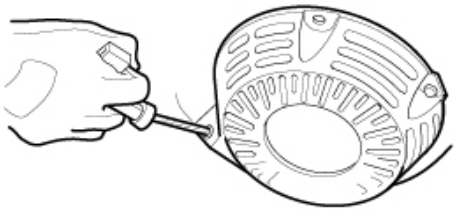

Tire de la cuerda de arranque con un golpe seco.

No tire nunca de la cuerda hasta el final y acompáñela a la posición inicial después del arranque para evitar que se rebobine automáticamente.

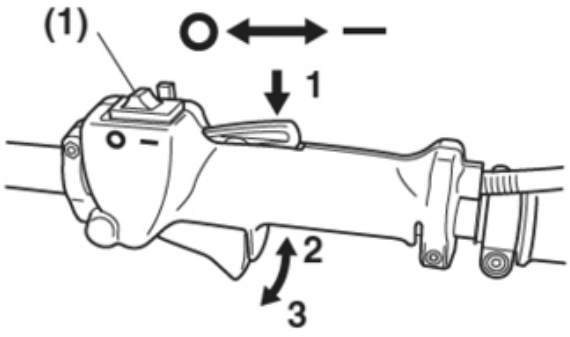


Coloque el interruptor de encendido (1) en la posición START/ON/I.

Para utilizar el implemento, pulse el acelerador 2-3 y el bloqueo de seguridad 1 al mismo tiempo. Tenga en cuenta que cuando se suelta el bloqueo de seguridad el implemento deja de funcionar.

Después de que el motor haya arrancado, mueva la palanca de aire a la posición abierta "ON".

Tire lentamente de la cuerda de arranque hasta que sienta la compresión del motor que provoca el bloqueo de la propia cuerda. Vuelva a colocar la cuerda de arranque en la posición inicial y tire de ella de nuevo con un movimiento ligeramente más rápido que el anterior. Si el motor se comprime de nuevo y la cuerda se atasca, devuelva la cuerda a la posición inicial y repita la operación.

Tenga en cuenta que durante el arranque en frío, puede ser necesario tirar de la cuerda de arranque 3/4 veces antes de que el motor arranque. Sin embargo, nunca tire de la cuerda más de 5 veces consecutivas con la válvula de aire cerrada, ya que podría inundar el motor.

Si después de 5 intentos la herramienta sigue sin encenderse, abra la válvula de aire y tire del hilo con la válvula abierta.

Si la herramienta sigue sin arrancar después de esta operación, es posible que el motor se haya inundado. Retire la bujía y compruebe si su cabeza está mojada. Si es así, sustituya la bujía o séquela con un compresor. Tire del cable dos o tres veces antes de volver a montar la bujía. A continuación, vuelva a montar la bujía y repita el procedimiento de arranque cerrando la válvula de aire.

Si la bujía está seca pero la herramienta tiene dificultades para arrancar, compruebe que la bomba de combustible no está obstruida o tiene dobleces que impiden que el combustible fluya hacia el motor.

Por último, si ninguno de los casos descritos se aplica a su caso, compruebe que la bomba está conectada al filtro de combustible situado en el interior del depósito. Basta con retirar el filtro del depósito, volver a conectar la bomba y volver a colocarlo en el depósito antes de seguir el procedimiento de arranque clásico descrito anteriormente.

Si al final de estas operaciones la máquina no arranca, póngase en contacto con el centro de asistencia Franchinishop.

Una vez encendida la herramienta, acompañe la cuerda de arranque a su posición inicial y vuelva a abrir la válvula de aire. Precaución: Dejar la cuerda de arranque en su lugar en lugar de acompañarla a su posición inicial puede causar daños en el bloque de arranque.

Deje el motor al ralentí (sin acelerar) durante 2/3 minutos para que el motor y los engranajes se calienten.

**APAGADO**

Para detener la escobilla de goma, ponga la palanca de encendido en "STOP". Si no se detiene instantáneamente, cierre la válvula de aire y el motor se detendrá al instante.

Es aconsejable dejar el motor al ralentí durante 2/3 minutos antes de apagarlo.

# UTILICE

Accione la máquina, agarre firmemente con ambas manos, aumente gradualmente la velocidad y empuje hacia abajo.

Cuando la profundidad de la punta supere los 10 cm. sobre el nivel del suelo, agarre la máquina con firmeza y presione hacia abajo.

Cuando se utiliza la máquina durante largos períodos de tiempo, se recomienda aumentar gradualmente la velocidad y empujar la broca hacia arriba y luego hacia abajo. Cuando se haya alcanzado la profundidad deseada, reduzca la velocidad y empuje la broca hacia arriba gradualmente, y vuelva a empezar a perforar.

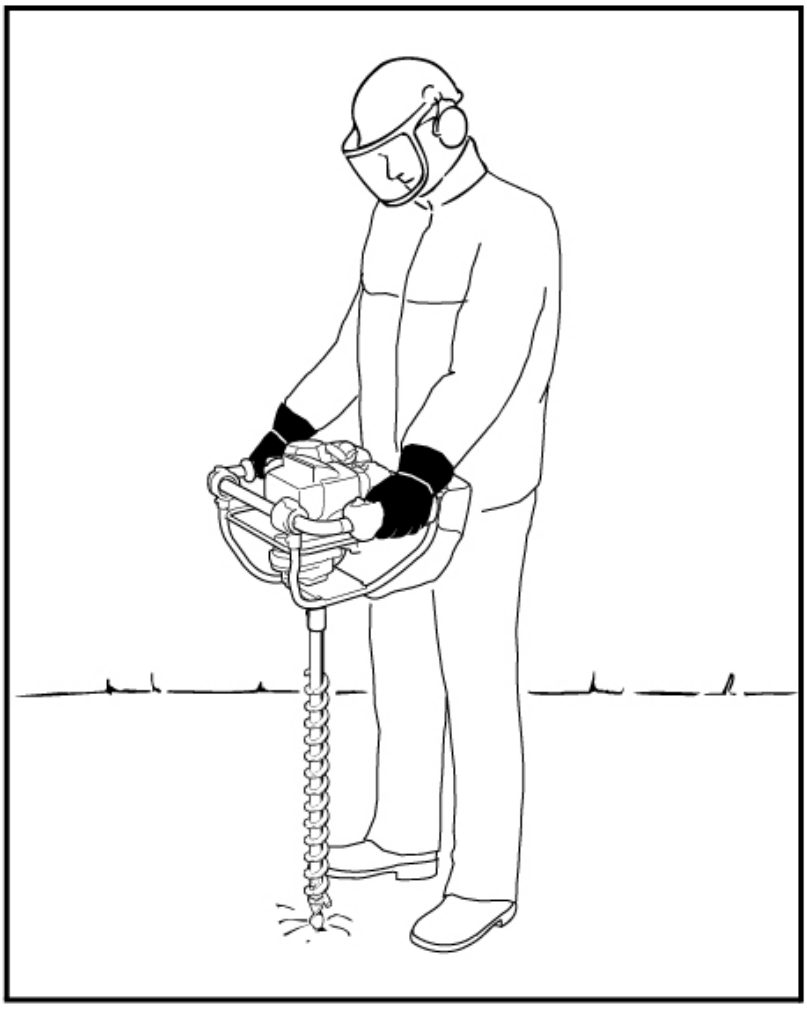

# MANTENIMIENTO

Limpie o sustituya el filtro de aire periódicamente para evitar problemas de arranque y optimizar el rendimiento de la herramienta. A continuación, retire los tornillos y la tapa como se muestra a continuación.

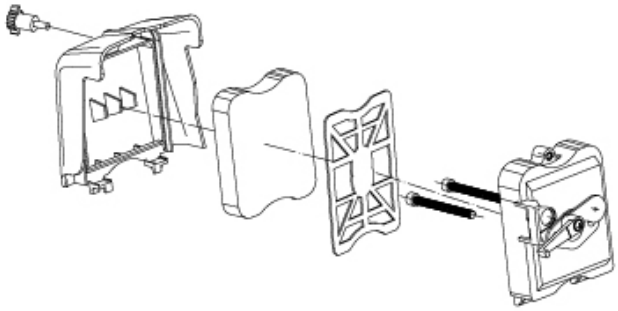

Este sinfín eléctrico ha sido diseñado para garantizar un uso eficaz y duradero.

Sin embargo, es imprescindible realizar el mantenimiento periódico de la herramienta en el Centro de Servicio Autorizado Franchini Shop.

La no realización del cupón de inspección o la realización del mismo en un taller no autorizado invalidará la garantía y acortará considerablemente el ciclo de vida del producto.

Se recomienda conservar el embalaje original para que el usuario pueda embalar correctamente la herramienta antes de enviarla al centro de servicio.

La siguiente tabla muestra el plan de mantenimiento de este producto:

| 1° SERVICIO | 2° SERVICIO | 3° SERVICIO |
|---|---|---|
| Tras 50 horas de uso o seis meses (lo que ocurra primero) | Tras 100h de uso o doce meses (lo que ocurra primero) | Cada 12 meses después del segundo servicio |

Cada cupón incluye las siguientes actividades:

- Comprobación/sustitución del filtro de aire
- Limpieza/sustitución de los diafragmas del carburador
- Limpieza de silenciadores
- Control del embrague
- Comprobación/sustitución de la bujía
- Comprobación/sustitución de la unidad térmica
- Comprobación/sustitución de los mecanismos de aceleración y seguridad

# CERTIFICADO DE CONFORMIDAD Y EMISIONES

**El Grupo Franchini, propietario de la marca registrada BOUDECH® con sede operativa en Interporto di Nola, Lote D, 217/218, 80035 (Italia), declara que:**

Las gradas rotativas PUNCHER 62 modelo TMD620-3 cumplen la Directiva 2006/42/CE del Parlamento Europeo y del Consejo relativa a la armonización de las legislaciones de los Estados miembros sobre máquinas..

**Por lo tanto, el Grupo Franchini declara que los productos comercializados corresponden a la muestra probada por el fabricante ha sido emitida la certificación CE y EURO V por organizaciones autorizadas por la comunidad europea.**

Nola (Italy), 9 Aprile 2021

Francesco Sorrentino, CEO Franchini Group

# LISTA DE PIEZAS

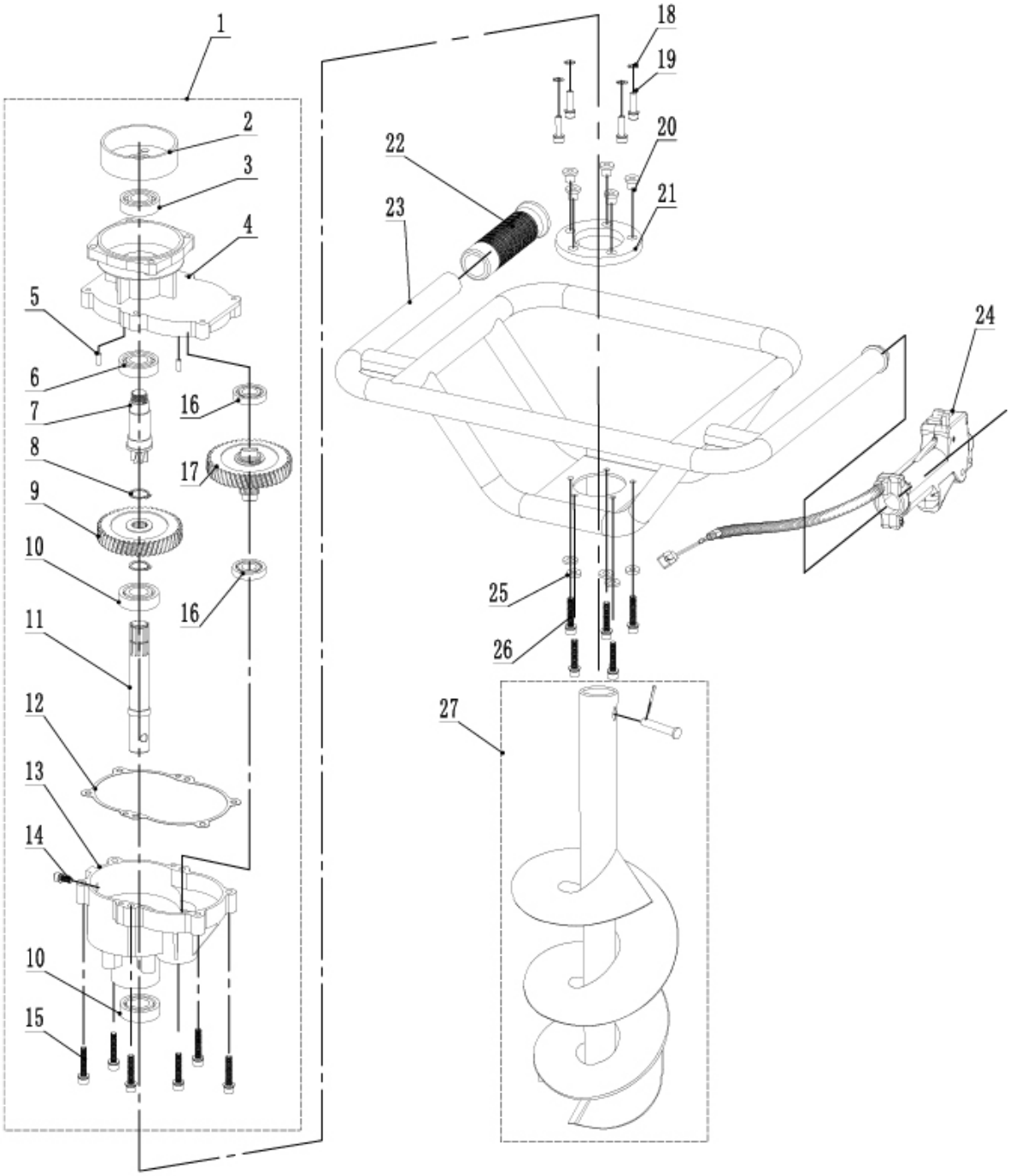

| N° | DESCRIPTION | Qty |
|---|---|---|
| 1 | gear box | 1.00 |
| 2 | clutch cover M16*1.5 | 1.00 |
| 3 | Bearing R12-2RS | 1.00 |
| 4 | Gearbox upper shell | 1.00 |
| 5 | pin 5*10 | 2.00 |
| 6 | Bearing 6905-2RS | 1.00 |
| 7 | shaft 7T | 1.00 |
| 8 | Outer circlip φ19 | 2 |
| 9 | Gear 43T | 1.00 |
| 10 | Bearing 6004-2RS | 2.00 |
| 11 | Output shaft 8 teeth | 1.00 |
| 12 | Ground Drill Gear Box Seal | 1.00 |
| 13 | Lower case of gear box | 1.00 |
| 14 | Screw M6*14 | 1.00 |
| 15 | Screw M6*40 | 6.00 |
| 16 | Bearing R10 | 2.00 |
| 17 | Gear 47T 10 tooth | 1.00 |
| 18 | gasket 6.5*10.5*2 | 4.00 |
| 19 | Screw M6*28 | 4.00 |
| 20 | rubber gasket | 5.00 |
| 21 | rubber pad | 1.00 |
| 22 | [-3] left handle | 1.00 |
| 23 | [-3] auger support | 1.00 |
| 24 | [-3] switch assy | 1.00 |
| 25 | Flat pad 6*18*1.5 | 5 |
| 26 | Screw M6*35 | 5 |
| 27 | drill φ200*80 | 1 |

# FRANÇAIS

Tarière de terre
**TMD620-3**

# SPÉCIFICATIONS TECHNIQUES

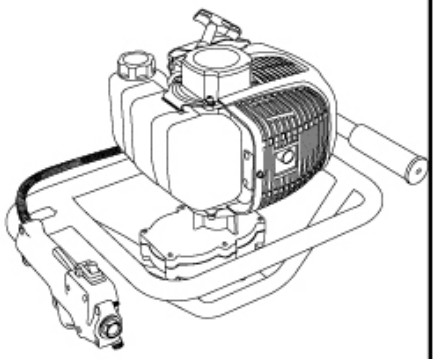

| Modello | TMD620-3 |
|---|---|
| Overview | Tarière de terre |

Tarière motorisée avec moteur 2 temps 62cc. Extrêmement compacte et maniable, elle est idéale pour réaliser de petits travaux et des projets de bricolage tels que creuser des trous pour des poteaux de clôture, des murs, des appareils sanitaires ou planter des arbres. Très légère et facile à utiliser, elle est donc idéale pour les débutants et les amateurs.

Utilisant la combinaison à angle droit, équipée d'un grand réservoir et d'engrenages à usage intensif, le tamis électrique Puncher 62 garantit une durabilité et une fiabilité optimales.

Livré avec une mèche de 200 mm, mais peut également être utilisé avec des mèches de 100 et 150 mm.

| Moteur | Transmission | Rapport de transmission | Vitesse de rotation | Sens de rotation |
|---|---|---|---|---|
| 1E48F | Transmission centrifuge automatique | 35:1 | 170-200RPM | Dans le sens horaire |
| **Déplacement** | **Max. Puissance (kw/r/min)** | **Puissance (HP)** | **Système de refroidissement** | **Système de démarrage** |
| 62cc | 2.3/7000 | 3.2 | Air forcé | Manuel de cordage |

| Système de refroidissement | Système d'allumage |
|---|---|
| Air forcé | CDI |

| Carburant |
|---|
| Mélange à 4%. |

# SÉCURITÉ

**Soyez extrêmement prudent lorsque vous travaillez avec cet outil**

**Lisez attentivement les instructions avant d'utiliser l'outil.**

1. Ne démarrez jamais l'outil dans un endroit clos ou peu aéré, car les émissions de dioxyde de carbone pourraient provoquer des lésions pulmonaires chez l'utilisateur.
2. Avant d'utiliser l'outil, vérifiez que la surface de travail n'est pas glissante et que la zone de travail est exempte de dangers tels que des câbles ou des conduites souterraines.
3. Évitez d'utiliser l'outil dans des conditions météorologiques défavorables.
4. Il est absolument interdit d'utiliser cet outil lorsque vous êtes sous l'influence de drogues ou dans un état de confusion et/ou d'intoxication.
5. Gardez toujours les mains, les pieds et les vêtements à l'écart des pièces en rotation.
6. Faites preuve d'une extrême prudence sur les terrains particulièrement rocailleux.
7. Il est conseillé d'utiliser l'outil uniquement à la lumière du jour et jamais au crépuscule ou la nuit, sauf si vous disposez d'un excellent éclairage artificiel.
8. Avant et pendant l'utilisation, vérifiez que personne ne se trouve dans un rayon de 15 mètres.
9. Avant d'utiliser l'outil, vérifiez l'intégrité de toutes les pièces.
10. Attendez que les pièces refroidissent avant d'effectuer toute opération d'entretien courant, car cela pourrait provoquer de graves brûlures.
11. Conformément aux règles de sécurité au travail, utilisez l'outil pendant 30 à 40 minutes maximum en continu. Faites ensuite une pause avant de recommencer.
12. Pour éviter de déranger le voisinage, nous recommandons d'utiliser le produit entre 8 h et 17 h en semaine et entre 9 h et 17 h le week-end.

13. L'équipement de sécurité personnel illustré dans la figure ci-dessous doit être porté à tout moment lors de l'utilisation de l'outil.

| VÊTEMENTS DE SÉCURITÉ | GANTS, LUNETTES DE PROTECTION, CASQUE DE PROTECTION, BOTTES DE SÉCURITÉ, MASQUE FACIAL | |
|---|---|---|
| | | |
| 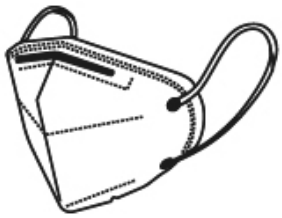 | | |

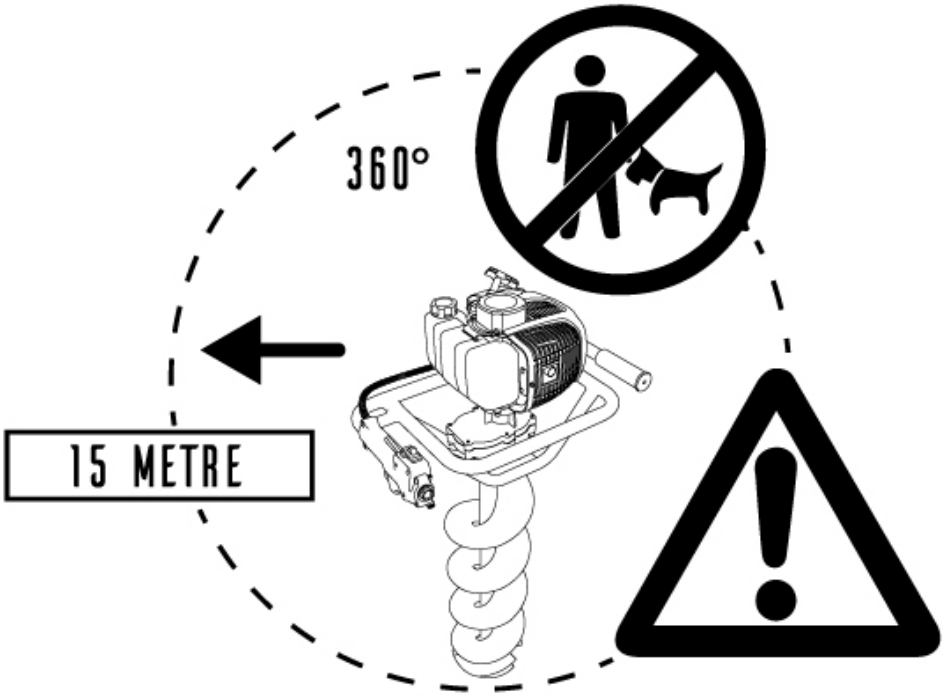

# LISTE DES PIÈCES

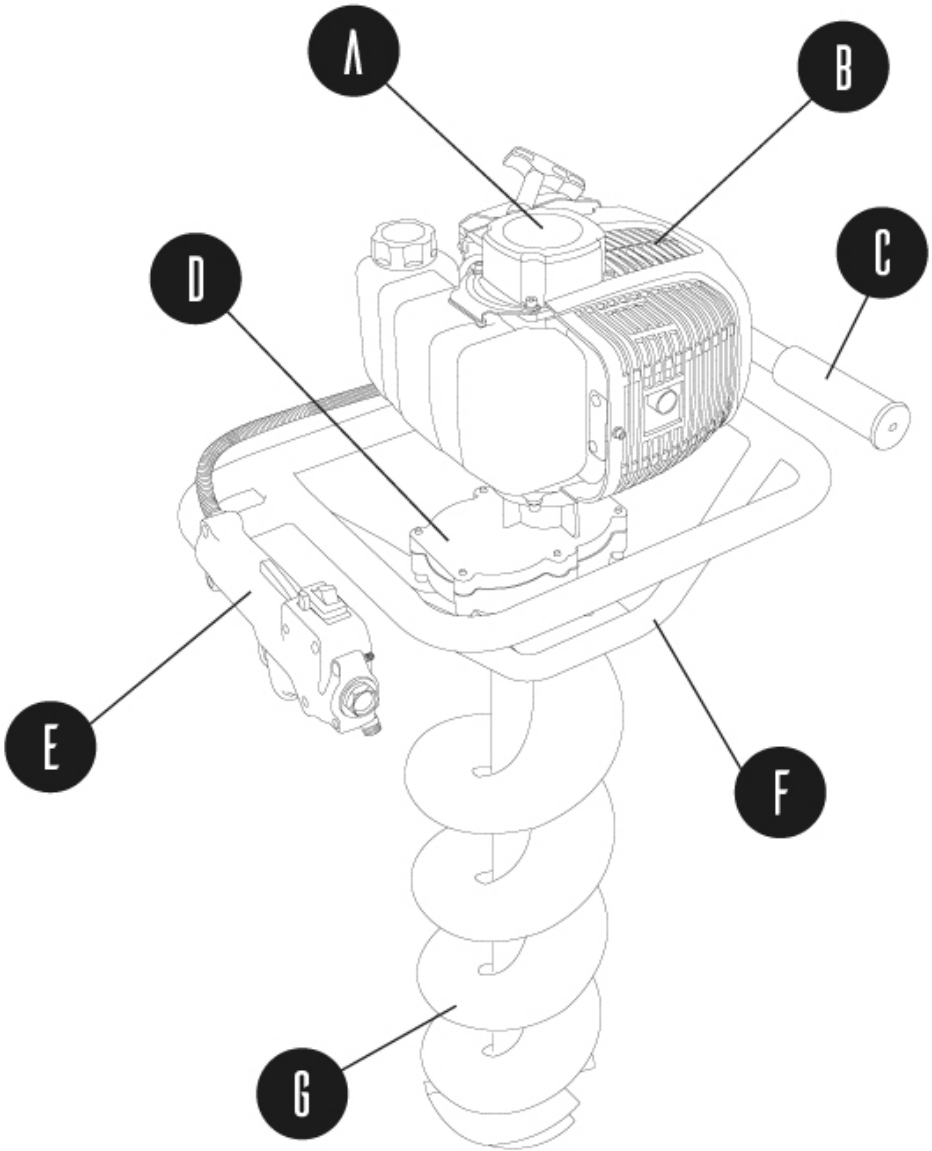


| | |
|---|---|
| A | Démarreur |
| B | Moteur à essence |
| C | Poignée |
| D | Boîtier de roue à vis sans fin |
| E | Ajusteur d'accéléromètre |
| F | Cadre de la poignée |
| G | Foret |

# MONTAGE

**MONTAGE DU FORET**

- Fixez la mèche à l'aide de la goupille et de la goupille fendue fournies.

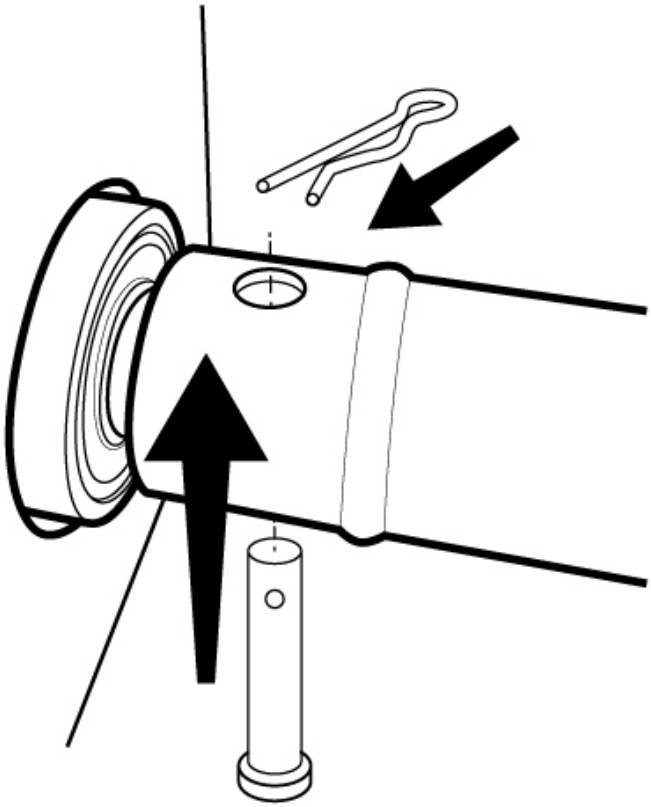

# OPÉRATIONS

## CARBURANT

Utilisez un mélange de carburant composé d'huile 2 temps et d'essence sans plomb dans un rapport de 1:25.

Veillez à utiliser de l'huile et de l'essence de première qualité lors du mélange, car un mélange incorrect peut causer de graves dommages à l'unité moteur et à l'outil en général. Marques recommandées : ENI, Castrol, Bardhal.

Remplissez le réservoir jusqu'à un maximum de 80 % de sa capacité, évitant ainsi de remplir le réservoir à ras bord.

Utilisez des bidons appropriés pour mélanger et stocker le carburant. Si le mélange est stocké pendant de longues périodes, veillez à le mélanger avant de faire le plein de l'appareil.

Conservez toujours le mélange dans un endroit sec et sûr, loin des sources de chaleur.

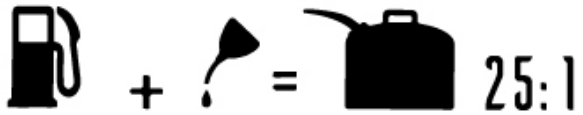


Placez le carburant dans le réservoir approprié.

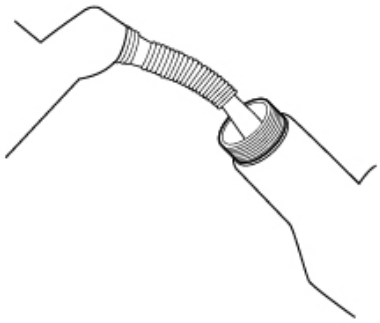

## DÉMARRAGE

Appuyez sur le bouton 'Primer' 2/3 fois jusqu'à ce que vous puissiez voir le carburant s'écouler dans la pompe transparente.

| | |
|---|---|
| 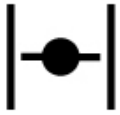 | Direction de la vanne d'arrêt d'air |
| 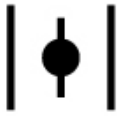 | Direction de la vanne pour l'ouverture de l'air |

Mettre le levier d'air en position fermée 'OFF'.

Tenez la machine en position verticale avec une main sur la poignée, poussez vers le bas et tirez le cordon du démarreur du moteur avec votre main libre.

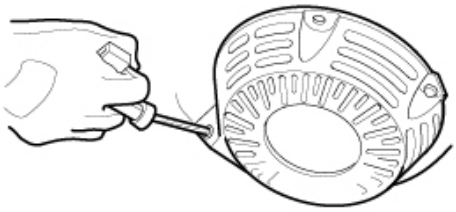

Tirez sur la corde de démarrage d'un coup sec.

Ne tirez jamais la corde à fond et accompagnez-la jusqu'à la position de départ après le démarrage pour éviter qu'elle ne recule automatiquement.

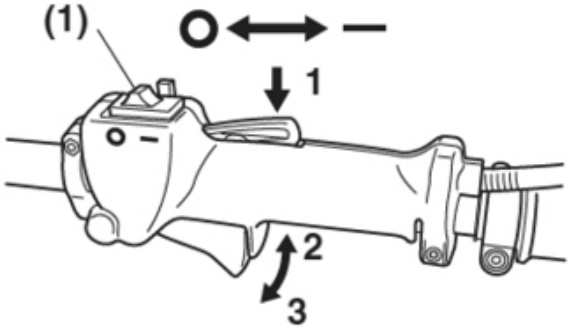


Mettez le commutateur d'allumage (1) sur la position START/ON/I.

Pour utiliser l'outil, appuyez simultanément sur l'accélérateur 2-3 et sur le verrou de sécurité 1. Notez que lorsque le verrou de sécurité est relâché, l'outil cesse de fonctionner.

Après le démarrage du moteur, placez le levier d'air en position ouverte 'ON'.

Tirez lentement sur la corde du démarreur jusqu'à ce que le moteur soit comprimé et que la corde soit bloquée en place. Remettez la corde du démarreur en position de départ et tirez à nouveau avec un mouvement légèrement plus rapide que précédemment. Si le moteur se comprime à nouveau et que la corde se bloque, remettez la corde en position de départ et répétez l'opération.

Notez que lors d'un démarrage à froid, il peut être nécessaire de tirer la corde du démarreur 3 à 4 fois avant que le moteur ne démarre. Cependant, ne tirez jamais la corde plus de 5 fois consécutivement avec la vanne d'air fermée, car cela pourrait noyer le moteur.

Si l'outil ne s'allume toujours pas après 5 tentatives, ouvrez la valve d'air et tirez la corde avec la valve ouverte.

Si l'outil ne démarre toujours pas après cette opération, il se peut que le moteur soit noyé. Retirez la bougie d'allumage et vérifiez si la tête de la bougie est mouillée. Si c'est le cas, remplacez la bougie ou séchez-la avec un compresseur. Tirez deux ou trois fois sur le cordon avant de remonter la bougie. Remontez ensuite la bougie et répétez la procédure de démarrage en fermant la vanne d'air.

Si la bougie d'allumage est sèche mais que l'outil a du mal à démarrer, vérifiez que la pompe à carburant n'est pas obstruée ou que des coudes empêchent l'écoulement du carburant vers le moteur.

Enfin, si aucune des solutions ci-dessus ne s'applique à votre cas, vérifiez que la pompe est connectée au filtre à carburant dans le réservoir. Il suffit alors de retirer le filtre du réservoir, de rebrancher la pompe et de la replacer dans le réservoir avant de suivre la procédure de démarrage classique décrite ci-dessus.

Si la machine ne démarre pas après ces opérations, contactez le centre de service Franchinishop.

Une fois l'outil allumé, ramenez la corde du démarreur à sa position initiale et rouvrez la valve d'air. Attention : Si vous laissez le câble du démarreur en place au lieu de le ramener à sa position initiale, vous risquez d'endommager le bloc du démarreur.

Laissez le moteur tourner au ralenti (sans accélérer) pendant 2 à 3 minutes pour permettre au moteur et aux engrenages de se réchauffer.

**ARRÊT**

Pour arrêter la tamiseuse, mettez le levier d'allumage sur 'STOP'. Si elle ne s'arrête pas instantanément, fermez la vanne d'air et le moteur s'arrêtera instantanément.

Il est conseillé de laisser le moteur tourner au ralenti pendant 2/3 minutes avant de l'éteindre.

# UTILISER

Pour faire fonctionner la machine, saisissez-la fermement des deux mains, augmentez progressivement la vitesse et poussez vers le bas.

Lorsque la profondeur de la pointe dépasse 10 cm au-dessus du niveau du sol, saisissez fermement la machine et appuyez.

En cas d'utilisation prolongée de la machine, il est recommandé d'augmenter progressivement la vitesse et de pousser le foret vers le haut puis vers le bas. Lorsque la profondeur souhaitée est atteinte, réduisez la vitesse et remontez progressivement la mèche - puis recommencez à forer.

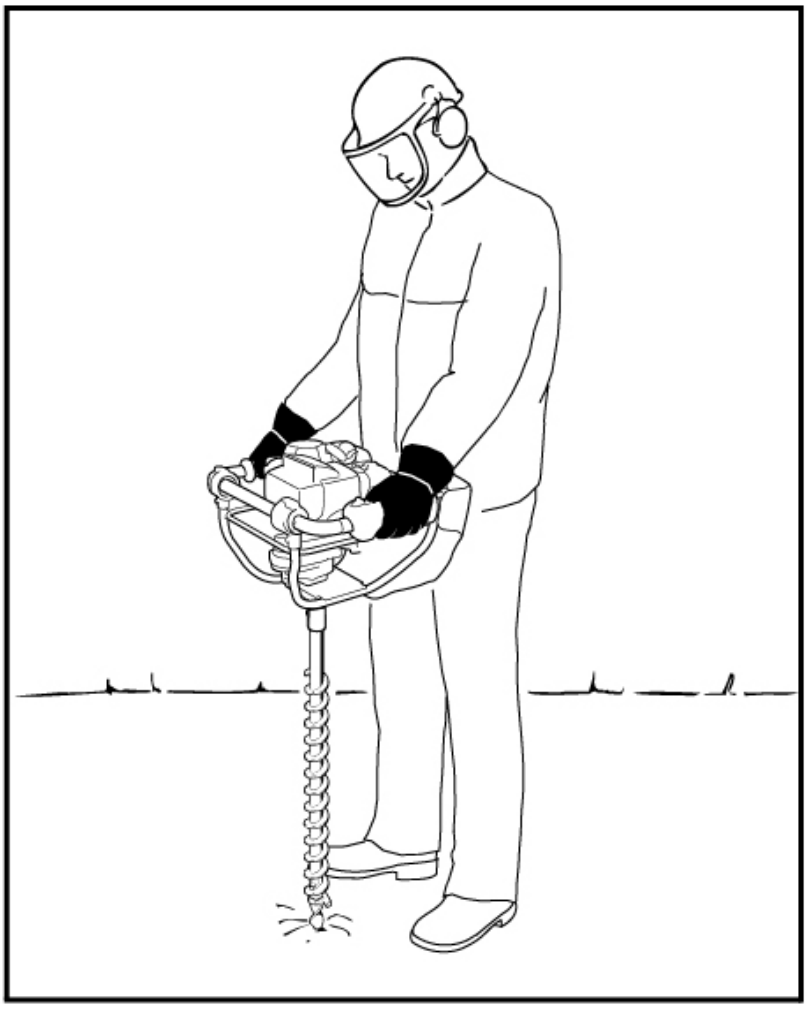

# MAINTENANCE

Nettoyez ou remplacez périodiquement le filtre à air pour éviter les problèmes de démarrage et optimiser les performances de l'outil. Retirez ensuite les vis et le couvercle comme indiqué ci-dessous.

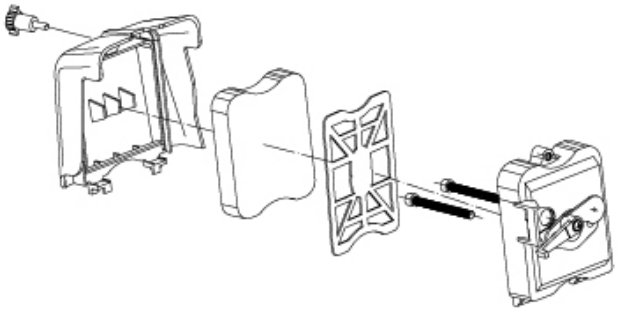

Cette tarière électrique a été conçue pour assurer une utilisation efficace et durable.

Toutefois, il est indispensable d'effectuer un entretien régulier de l'outil auprès du centre d'entretien agréé Franchini Shop.

Le fait de ne pas faire effectuer un contrôle d'entretien ou de le faire effectuer dans un atelier non agréé annule la garantie et réduit considérablement la durée de vie du produit.

Il est recommandé de conserver l'emballage d'origine afin que l'utilisateur puisse emballer correctement l'outil avant de l'envoyer au centre de service.

Le tableau suivant présente le plan de maintenance pour ce produit :

| 1° DESSERVANT | 2° DESSERVANT | 3° DESSERVANT |
|---|---|---|
| Après 50h d'utilisation ou six mois (selon la première éventualité) | Après 100h d'utilisation ou douze mois (selon la première éventualité) | Tous les 12 mois après le deuxième service |

Chaque coupon comprend les activités suivantes:

- Vérification/remplacement du filtre à air
- Nettoyage/remplacement des membranes de carburateur
- Nettoyage du silencieux
- Contrôle de l'embrayage
- Vérification/remplacement des bougies d'allumage.
- Contrôle/remplacement de l'unité thermique
- Inspection/remplacement Accélérateur et mécanismes de sécurité

# ATTESTATION DE CONFORMITÉ ET EMISSIONS

**Le Groupe Franchini, propriétaire de la marque déposée BOUDECH®, dont le siège opérationnel se trouve à Interporto di Nola, Lotto D, 217/218, 80035 (Italie), déclare que:**

PUNCHER 62 model TMD620-3 power drills comply with Directive 2006/42/EC of the European Parliament and of the Council on the harmonisation of the laws of the Member States relating to machinery.

**Le Groupe Franchini déclare donc que les produits commercialisés correspondent à l'échantillon testé par le fabricant et qu'ils ont reçu la certification CE et EURO V par des organismes autorisés par la Communauté européenne.**

Nola (Italy), 9 Aprile 2021

Francesco Sorrentino, CEO Franchini Group

# LISTE DES PIÈCES

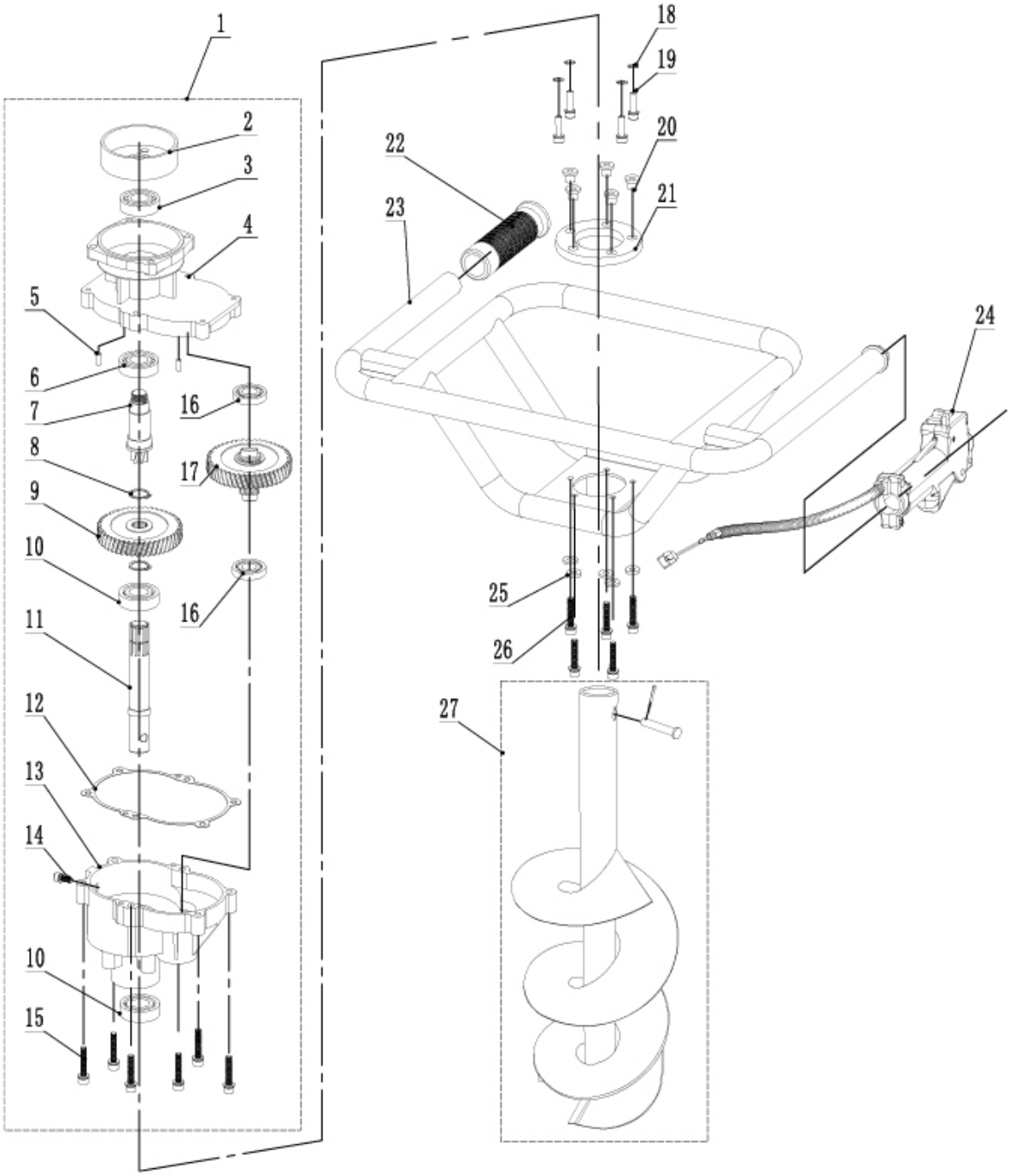

| N° | DESCRIPTION | Qty |
|---|---|---|
| 1 | gear box | 1.00 |
| 2 | clutch cover M16*1.5 | 1.00 |
| 3 | Bearing R12-2RS | 1.00 |
| 4 | Gearbox upper shell | 1.00 |
| 5 | pin 5*10 | 2.00 |
| 6 | Bearing 6905-2RS | 1.00 |
| 7 | shaft 7T | 1.00 |
| 8 | Outer circlip φ19 | 2 |
| 9 | Gear 43T | 1.00 |
| 10 | Bearing 6004-2RS | 2.00 |
| 11 | Output shaft 8 teeth | 1.00 |
| 12 | Ground Drill Gear Box Seal | 1.00 |
| 13 | Lower case of gear box | 1.00 |
| 14 | Screw M6*14 | 1.00 |
| 15 | Screw M6*40 | 6.00 |
| 16 | Bearing R10 | 2.00 |
| 17 | Gear 47T 10 tooth | 1.00 |
| 18 | gasket 6.5*10.5*2 | 4.00 |
| 19 | Screw M6*28 | 4.00 |
| 20 | rubber gasket | 5.00 |
| 21 | rubber pad | 1.00 |
| 22 | [-3] left handle | 1.00 |
| 23 | [-3] auger support | 1.00 |
| 24 | [-3] switch assy | 1.00 |
| 25 | Flat pad 6*18*1.5 | 5 |
| 26 | Screw M6*35 | 5 |
| 27 | drill φ200*80 | 1 |

DISCOVER ALL OUR PRODUCTS ON
FRANCHINISHOP.COM

# BOUDECH

EMPOWERING EQUIPMENTS

DISCOVER ALL OUR PRODUCTS ON
FRANCHINISHOP.COM