COSTWAY
SHOP EASY. SAVE MONEY.

COSTWAY
SHOP EASY. SAVE MONEY.

USER'S MANUAL/HANDBUCH/MANUEL DE L'UTILISATEUR /MANUAL DEL USUARIO/MANUALE UTENTE/INSTRUKCJA OBSŁUGI

Kitchen Trolley / Küchenwagen / Chariot de Cuisine Carrito de cocina / Carrello da Cucina / Wózek kuchenny

HW66304-12/22

EN | DE | FR | ES | IT | PL

Box Contents / Inhalt der Box / Contenu de la Boîte / Contenido de la caja / Contenuto della Confezione / Zawartość opakowania

HW66304-12

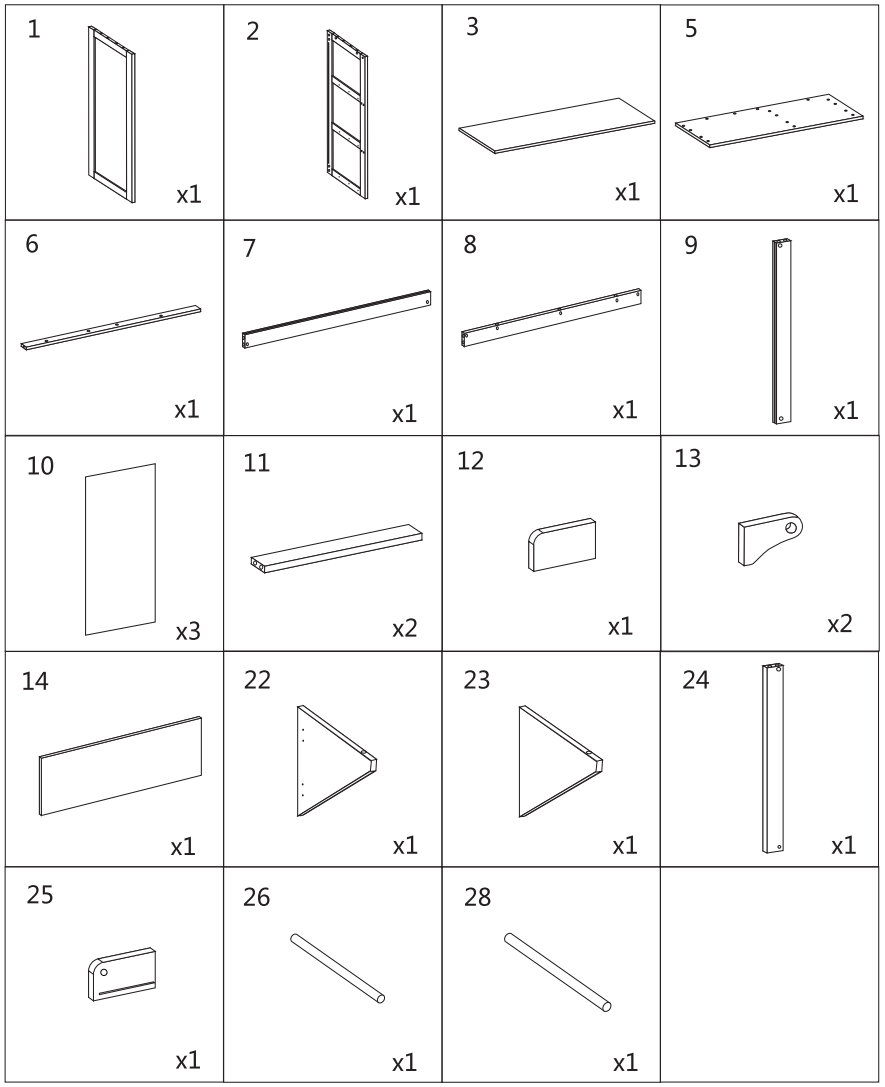

Box Contents / Inhalt der Box / Contenu de la Boîte / Contenido de la caja / Contenuto della Confezione / Zawartość opakowania

HW66304-22

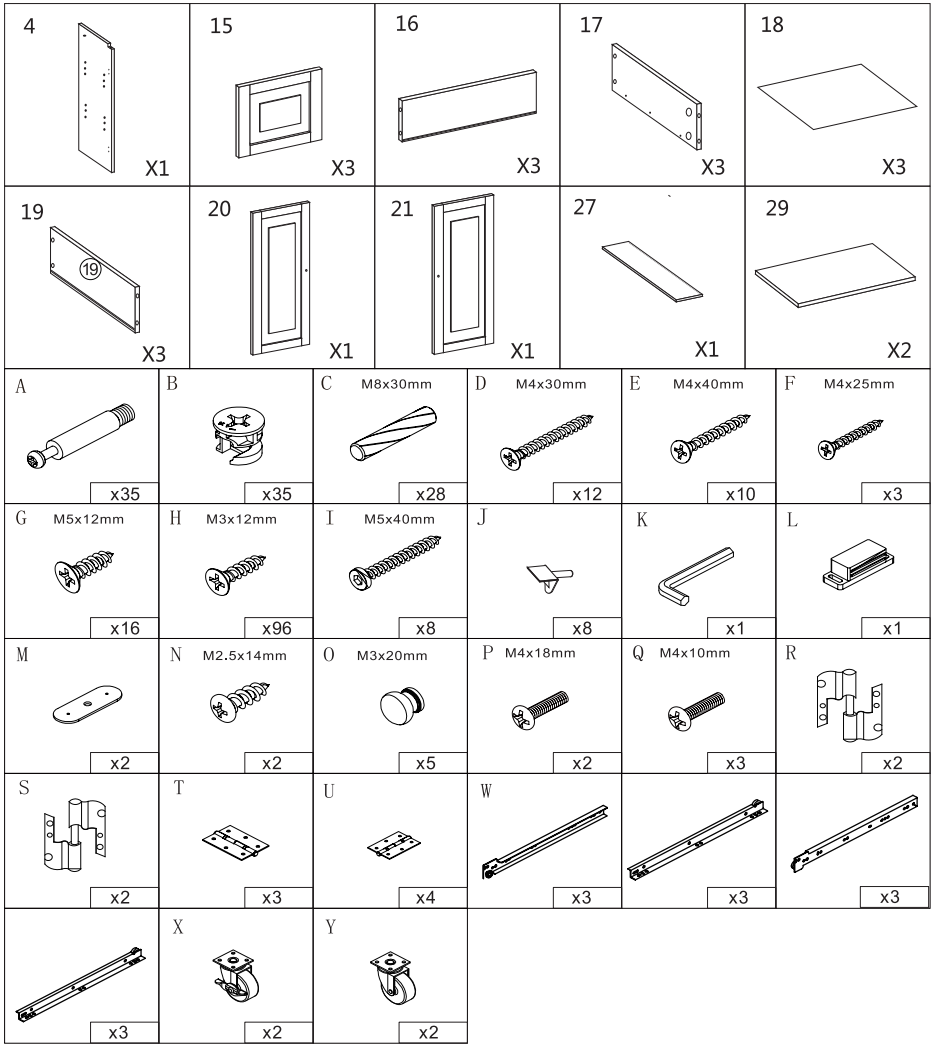

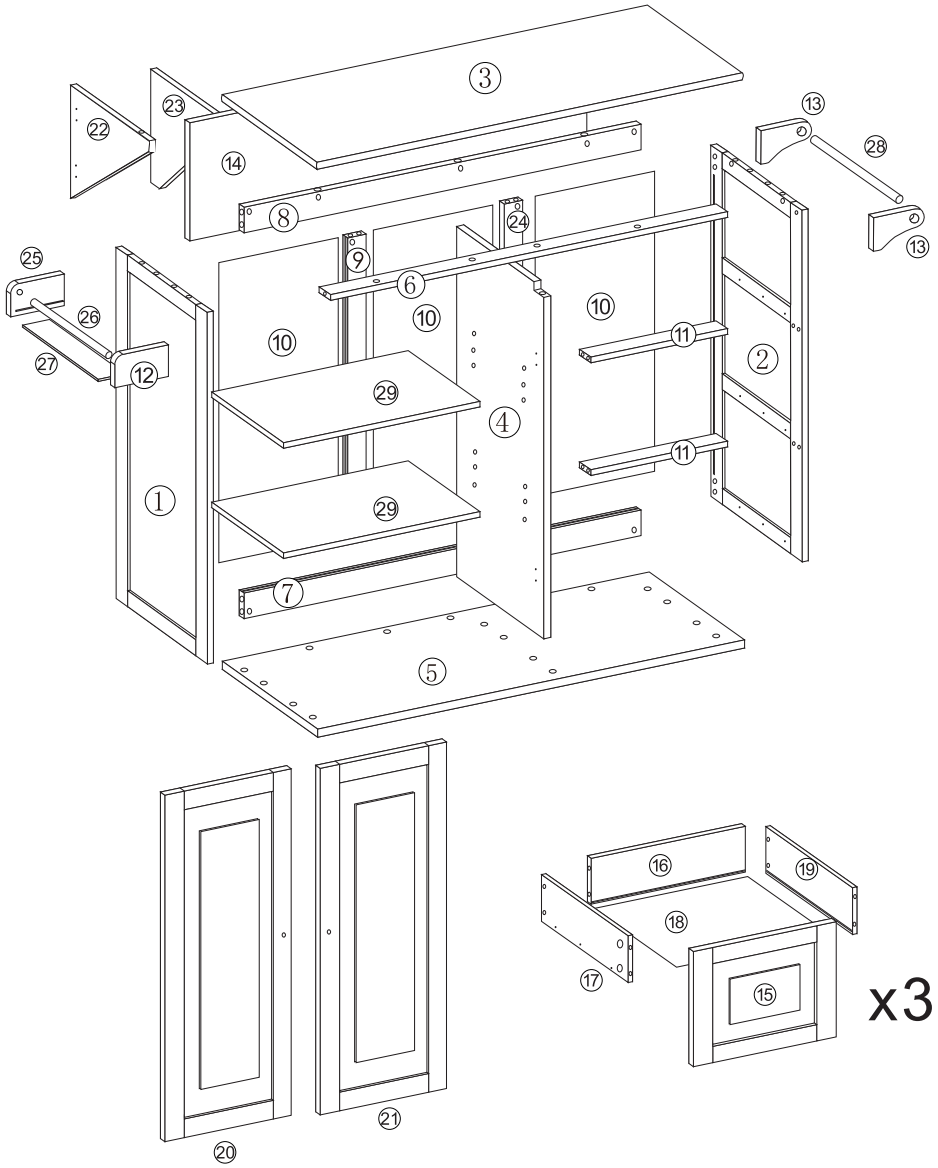

A 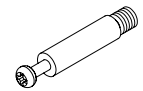 x35	B x35	C M8x30mm 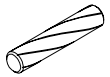 x28	D M4x30mm 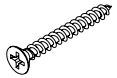 x12	E M4x40mm x10
F M4x25mm x3	G M5x12mm x16	H M3x12mm x96	I M5x40mm 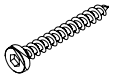 x8	J x8
K x1	L x1	M x2	N M2.5x14mm x2	O M3x20mm x5
P M4x18mm x2	Q M4x10mm x3	R 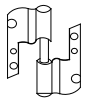 x2	S 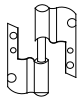 x2	T x3
U x4	W 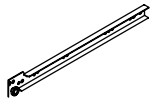 x3	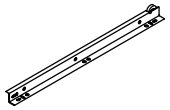 x3	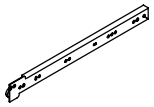 x3	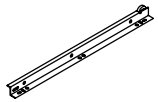 x3
X x2	Y x2			

1

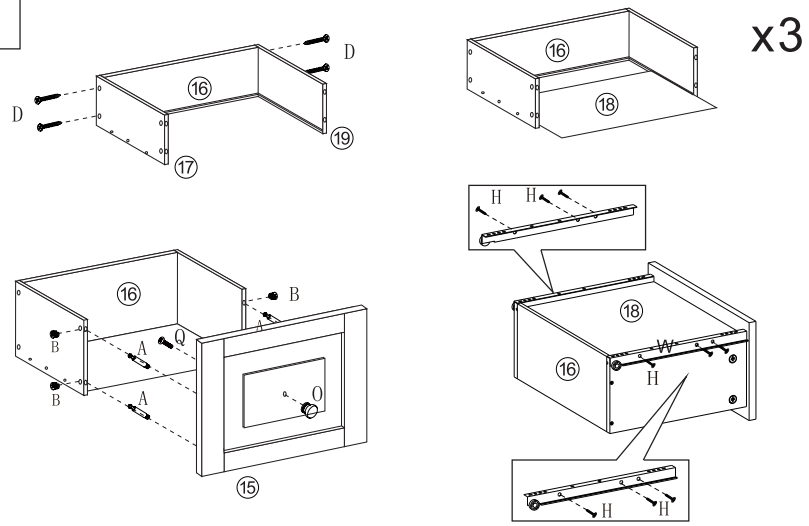
x3
D
D
16
17
19
16
18
16
B
B
B
A
A
Q
O
15
H
H
18
16
W
H
H
H

2

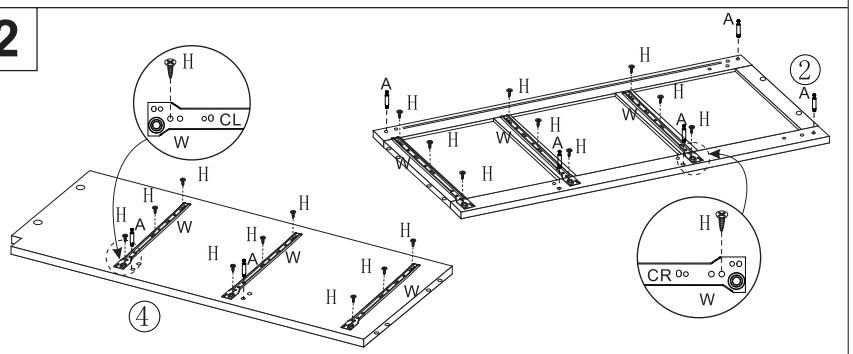
H
CL
W
H
H
H
A
W
H
H
A
W
H
H
W
4
A
H
H
H
W
H
W
H
A
H
W
H
A
H
W
H
A
2
A
H
CR
W

3

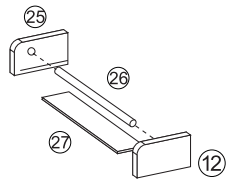
25
26
27
12

4

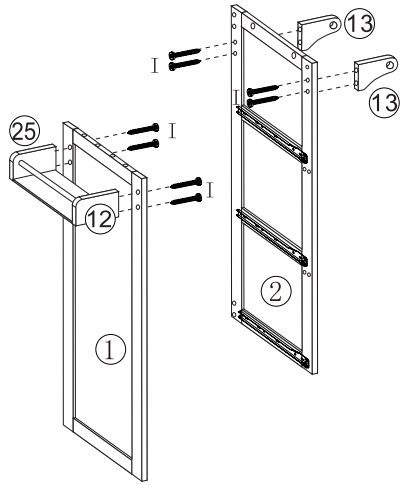
13
I
I
13
25
I
I
12
2
1

5

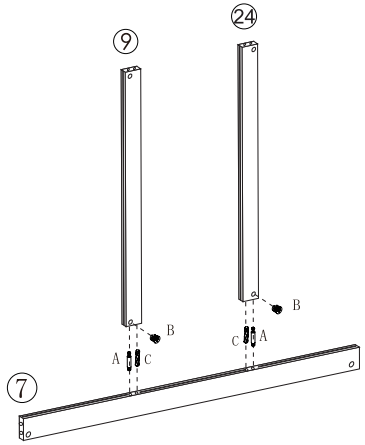
24
9
B
B
C
A
A
C
7

6

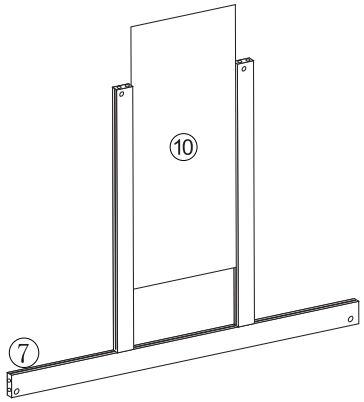
10
7

7

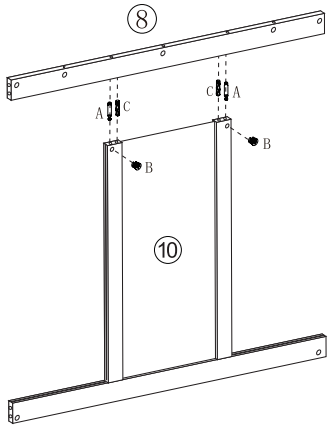
8
C
A
A
C
B
B
10

8

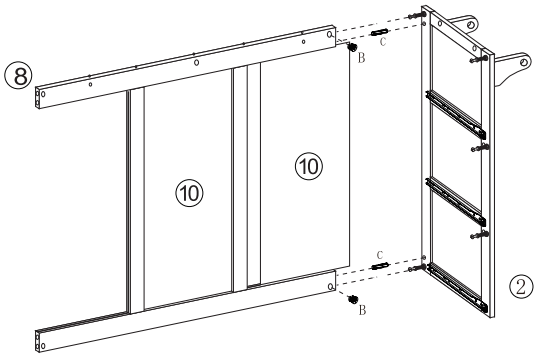

9

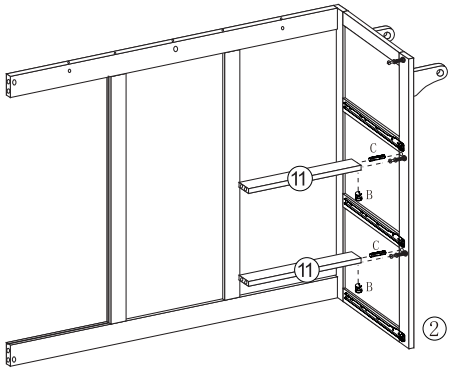

10

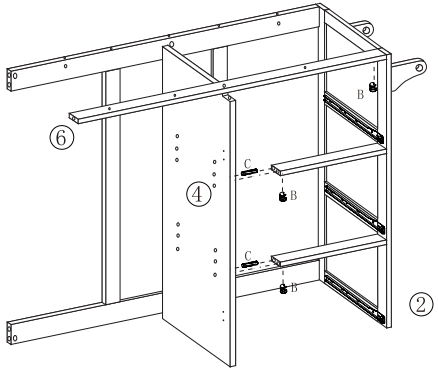

11

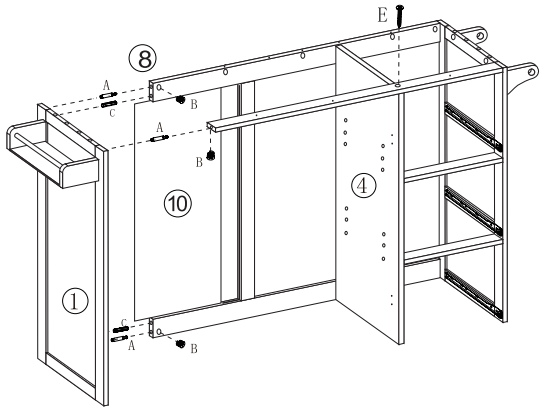

12

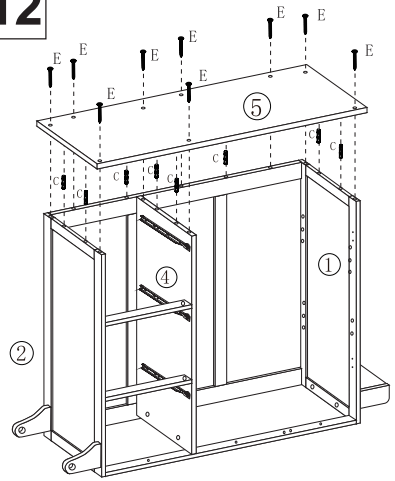

13

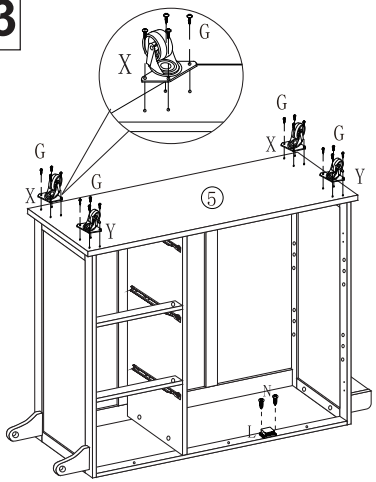

14

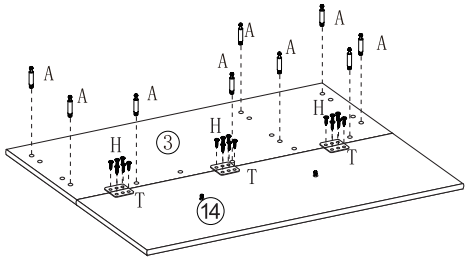

15

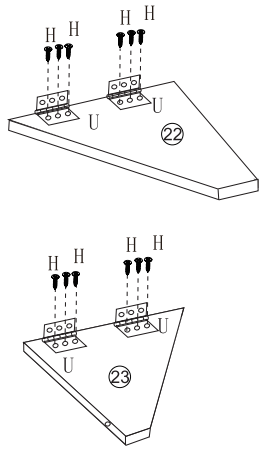

16

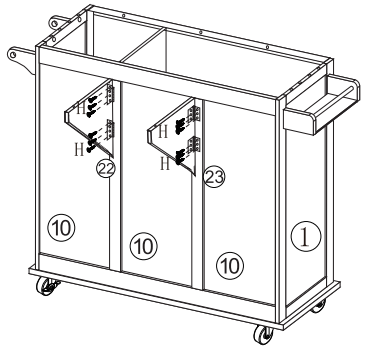

17

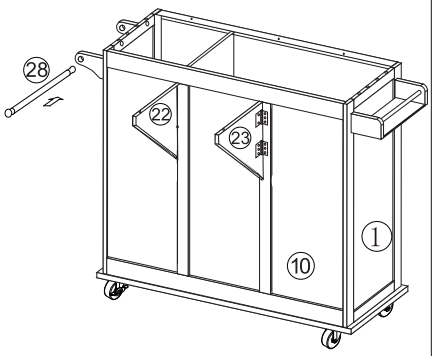

18

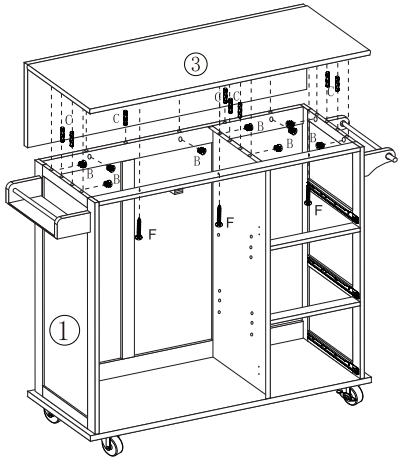

19

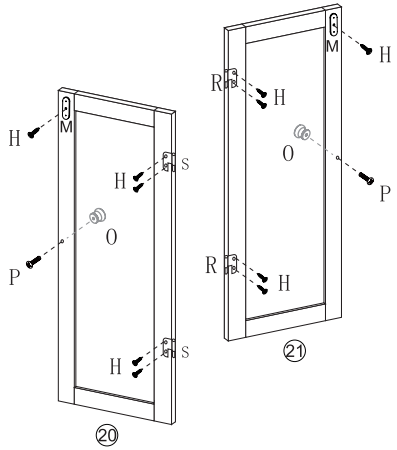

20

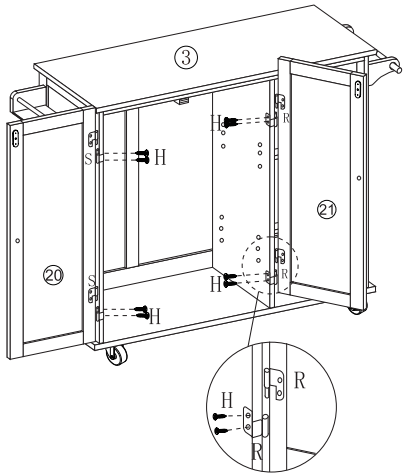

21

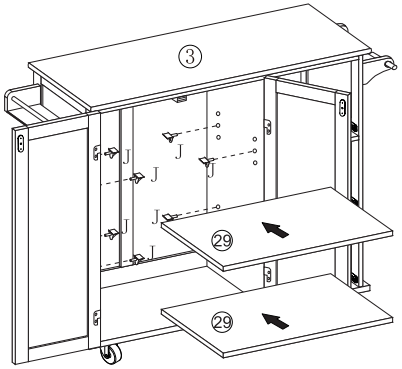
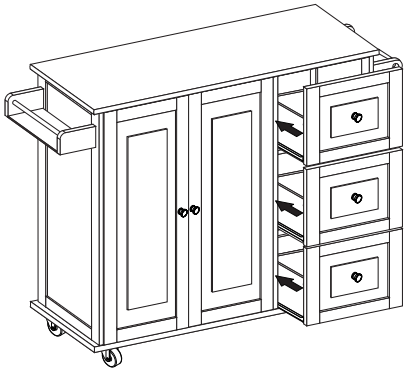
22