MODE D'EMPLOI

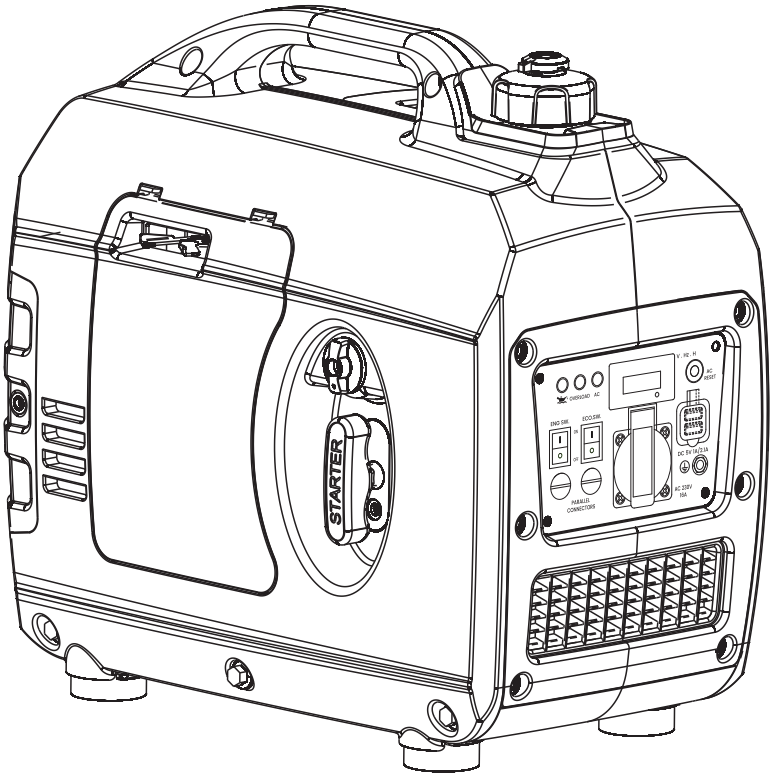

POUR LES MODÈLES:

MXR1500

Générateur à onduleur numérique

1000 watts de fonctionnement | 1200 watts de pointe

CLAUSE DE NON-RESPONSABILITÉ:
Toutes les informations, illustrations et spécifications contenues dans ce manuel sont basées sur les dernières informations disponibles au moment de la publication. Les illustrations utilisées dans ce manuel ne sont que des vues de référence représentatives.
De plus, en raison de notre politique d'amélioration continue des produits, nous pouvons être amenés à modifier les informations, illustrations et/ou spécifications afin d'expliquer et/ou d'illustrer une amélioration du produit, du service ou de la maintenance.Nous nous réservons le droit d'effectuer toute modification à tout moment sans préavis. Certaines images peuvent varier en fonction du modèle présenté.

TOUS DROITS RÉSERVÉS:
Aucune partie de cette publication ne peut être reproduite ou utilisée sous quelque forme que ce soit, par quelque moyen que ce soit – graphique, électronique ou mécanique, y compris la photocopie, l'enregistrement ou les systèmes de stockage et de récupération de l'information – sans l'autorisation écrite de Chongqing Guoyu Technology Co., Ltd.

⚠ DANGER

Ce manuel contient des instructions importantes pour l'utilisation de ce générateur à onduleur. Pour votre sécurité et celle des autres, veillez à lire attentivement ce manuel avant d'utiliser le générateur. Si vous ne suivez pas correctement toutes les instructions et précautions, vous risquez d'être gravement blessé ou tué, ainsi que d'autres personnes.

SPÉCIFICATIONS

Modèle	MXR1500
Watts de fonctionnement:	1000W
Watts de pointe:	1200W
Tension nominale:	230V
Fréquence nominale:	50Hz
Phase:	Monophasé
Cylindrée du moteur:	57cc
Vitesse nominale:	4500RPM
Type de démarrage:	Rappel
Capacité du réservoir:	2.4L
Capacité d'huile:	0.33L
Distorsion harmonique totale (THD):	≤3%
Type de carburant:	Essence
Type d'huile:	SAE 10W-30
Bougie d'allumage:	A5RTC
Température ambiante maximale:	104°F (40°C)
Poids net:	11.5kg
Taille du générateur(cm):	42*24*40

GARANTIE LIMITÉE

1. **Durée:** Maxpeedingrods garantit tous les générateurs onduleurs contre les défauts de fabrication dans des conditions normales d'utilisation pendant une période de 2 ans à compter de la date d'achat au détail par l'utilisateur final ("Période de garantie"), ainsi qu'une assistance technique et un service client après-vente gratuits à vie; Si un produit est utilisé pour des applications professionnelles, commerciales ou industrielles, la période de garantie sera limitée à quatre-vingt-dix (90) jours à compter de la date d'achat.
2. **QUI DONNE CETTE GARANTIE (GARANT):**
   Chongqing Guoyu Technology Co., Ltd.
3. **QUI BÉNÉFICIE DE CETTE GARANTIE (ACHETEUR):**
   L'acheteur original (autre qu'à des fins de revente) de l'onduleur MAXPEEDINGRODS.
4. **QUELS PRODUITS SONT COUVERTS PAR CETTE GARANTIE:**
   Tout générateur portable fourni ou fabriqué par le garant.
5. **CE QUI EST COUVERT PAR CETTE GARANTIE:**
   Les défauts substantiels de matériaux et de fabrication qui se produisent pendant la période de garantie.
6. **CE QUI N'EST PAS COUVERT PAR CETTE GARANTIE:**
   A. Les frais de transport pour l'envoi du produit à Warrantor ou à son représentant de service autorisé pour le service de garantie, ou pour le renvoi des produits réparés ou de remplacement au client; ces frais doivent être supportés par le client.
   B. Les dommages causés par un abus, un accident, l'expédition, une mauvaise utilisation, une surcharge, une modification, et les effets de la corrosion, de l'érosion et de l'usure normale.
   C. La garantie est annulée si le client n'installe pas, n'entretient pas et n'utilise pas le produit conformément aux instructions et recommandations énoncées dans le(s) manuel(s) du propriétaire, ou si le produit est utilisé comme équipement de location.
   D. Service avant livraison, c'est-à-dire assemblage, huile ou lubrifiants, et réglage.
   E. Les articles ou services normalement nécessaires à l'entretien du produit, c'est-à-dire les lubrifiants et les filtres.
   F. Le garant ne paiera pas les réparations ou les réglages du produit, ni les coûts ou la main-d'œuvre, effectués sans l'autorisation préalable du garant.
   EXCLUSIONS ET LIMITATIONS: Le Garant n'offre aucune autre garantie de quelque nature que ce soit, expresse ou implicite. Les garanties implicites, y compris les garanties de qualité marchande et d'adéquation à un usage particulier, sont rejetées par la présente. Le service de garantie décrit ci-dessus est le recours exclusif dans le cadre de cette garantie; la responsabilité pour les dommages accessoires et indirects est exclue dans la mesure permise par la loi.
7. **RESPONSABILITÉS DE L'ACHETEUR DANS LE CADRE DE CETTE GARANTIE:**
   A. L'acheteur doit fournir une preuve d'achat datée et doit en informer le garant pendant la période de garantie.
   B. Livrer ou expédier le générateur ou le composant réparé au représentant de service agréé de garant le plus proche. Les frais de transport, le cas échéant, sont à la charge de l'acheteur.

TABLE DES MATIÈRES

SPÉCIFICATIONS 2
GARANTIE LIMITÉE 3
SÉCURITÉ 5
Définitions De La Sécurité 5
Sdéfinitions Des Symboles De Sécurité 5
Règles Générales De Sécurité 6
Notes D'utilisation 7
Autocollants D'avertissement De Sécurité . 8
DÉBALLAGE 8
FONCTIONS 9
Caractéristiques De Base De L'onduleur MXR1500 9
Caractéristiques Du Panneau De Commande MXR1500 10
OPÉRATION 11
Avant De Démarrer L'onduleur 11
Mise A La Terre Du Générateur 11
Cordon D'alimentation 12
Fonctionnement En Parallèle De L'onduleur 12
Premier Remplissage D'huile 13
Ajout/Contrôle Du Moteur Liquides Moteur Et Carburant 14
Vérification Et/Ou Ajout D'huile A Moteur 14
Ajouter De L'essence Dans Le Réservoir De Carburant 14
Démarrer Le Générateur 15
Arrêt De L'onduleur 16
Utilisation Du Mode Efficacité 16
Réinitialisation Du Disjoncteur 16
Environnement De Service Du Générateur 17
Fonctionnement En Haute Altitude 17
Branchement Du Vourant Alternatif 17
Capacité Du Générateur 18
MAINTENANCE 19
Entretien De L'huile A Moteur 20
Vérification De L'huile A Moteur 20
Ajout D'huile A Moteur 20
Changement De L'huile A Moteur 21
Entretien Du Filtre À Air 21
Vidange Du Bol À Flotteur 22
Entretien De La Bougie D'allumage 23
Nettoyage Du Pare-Étincelles 24
Nettoyage De L'onduleur 24
Stockage 24
DÉPANNAGE 25
MXR1500 SCHÉMAS 26

SÉCURITÉ

DÉFINITIONS DE LA SÉCURITÉ

Les mots DANGER, AVERTISSEMENT, ATTENTION et AVIS sont utilisés tout au long de ce manuel pour mettre en évidence des informations importantes. Assurez-vous que la signification de ces alertes est connue de toutes les personnes qui travaillent sur ou à proximité de l'équipement.

Ce symbole d'alerte de sécurité apparaît avec la plupart des déclarations de sécurité. Il signifie attention, soyez vigilant, votre sécurité est en jeu! Veuillez lire et respecter le message qui suit le symbole d'alerte de sécurité.

⚠ DANGER

Indique une situation dangereuse qui, si elle n'est pas évitée, entraînera la mort ou des blessures graves.

⚠ AVERTISSEMENT

Indique une situation dangereuse qui, si elle n'est pas évitée, peut entraîner la mort ou des blessures graves.

⚠ ATTENTION

Indique une situation dangereuse qui, si elle n'est pas évitée, peut entraîner des blessures mineures ou modérées.

AVIS

Indique une situation susceptible d'endommager le générateur, les biens personnels et/ou l'environnement, ou de provoquer un mauvais fonctionnement de l'équipement.

⚠ AVERTISSEMENT

La connexion du produit au système électrique d'un bâtiment n'est pas applicable.

NOTE: Indique une procédure, une pratique ou une condition qui doit être suivie pour que le générateur fonctionne de la manière prévue.

SDÉFINITIONS DES SYMBOLES DE SÉCURITÉ

Symbole	Description
	Symbole d'alerte de sécurité
	Risque d'asphyxie
	Risque de brûlure
	Risque d'éclatement/de pression
	Ne laissez pas d'outils dans la zone
	Risque d'électrocution
	Risque d'explosion
	Risque d'incendie
	Risque de levage
	Risque de pincement
	Lire les instructions du fabricant
STOP	Lire les messages de sécurité Avant de commencer
	Porter un équipement de protection individuelle (EPI)

SÉCURITÉ

RÈGLES GÉNÉRALES DE SÉCURITÉ

⚠ DANGER

N'utilisez jamais l'onduleur dans un endroit mouillé ou humide. N'exposez jamais l'onduleur à la pluie, à la neige, à des projections d'eau ou à de l'eau stagnante pendant son utilisation. Protégez l'onduleur de toutes les conditions météorologiques dangereuses. L'humidité ou la glace peuvent provoquer un court-circuit ou un autre dysfonctionnement du circuit électrique.

Ne faites jamais fonctionner l'onduleur dans un endroit fermé, car les gaz d'échappement du moteur contiennent du monoxyde de carbone. N'utilisez l'onduleur qu'à l'extérieur et loin des fenêtres, des portes et des ventilations.

⚠ AVERTISSEMENT

La tension produite par l'onduleur peut entraîner la mort ou des blessures graves.

- Ne faites jamais fonctionner l'onduleursous la pluie ou dans une plaine inondée, à moins que des précautions appropriées ne soient prises pour éviter d'être soumis à la pluie ou à une inondation.
- N'utilisez jamais de rallonges usées ou endommagées.
- Demandez toujours à un électricien agréé de connecter l'onduleur au circuit électrique.
- Ne touchez jamais un onduleur en fonctionnement si l'onduleur est mouillé ou si vous avez les mains mouillées.
- Ne faites jamais fonctionner l'onduleur dans des zones hautement conductrices telles que les terrasses métalliques ou les ouvrages en acier.
- Utilisez toujours des rallonges électriques mises à la terre et des outils électriques à trois fils ou à double isolation.
- Ne touchez jamais les bornes sous tension ou les fils dénudés lorsque l'onduleur fonctionne.
- Assurez-vous que l'onduleur est correctement mis à la terre avant de l'utiliser.

⚠ AVERTISSEMENT

L'essence et les vapeurs d'essence sont extrêmement inflammables et explosives dans certaines conditions.

- Faites toujours le plein du générateur à l'extérieur, dans un endroit bien ventilé.
- Ne retirez jamais le bouchon du réservoir lorsque le moteur est en marche.
- Ne jamais faire le plein de l'onduleur lorsque le moteur est en marche. Toujours éteindre le moteur et laisser refroidir le générateur avant de faire le plein.
- Ne remplissez le réservoir de carburant qu'avec de l'essence.
- Eloignez les étincelles, les flammes nues ou toute autre forme d'allumage (allumette, cigarette, source d'électricité statique) lorsque vous faites le plein.
- Ne remplissez jamais trop le réservoir de carburant, laissez de la place pour que le carburant se dilate. Un remplissage excessif du réservoir de carburant peut entraîner un débordement soudain de l'essence et faire en sorte que l'essence renversée entre en contact avec des surfaces chaudes. Le carburant renversé peut s'enflammer. Si du carburant est renversé sur l'onduleur, essuyez immédiatement tout déversement. Jetez le chiffon correctement. Laissez sécher la zone où le carburant a été renversé avant d'utiliser l'onduleur.
- Portez des lunettes de protection pendant le ravitaillement en carburant.
- N'utilisez jamais d'essence comme produit de nettoyage.
- Stockez tous les récipients contenant de l'essence dans un endroit bien ventilé, loin de tout combustible ou source d'inflammation.
- Vérifiez l'absence de fuites de carburant après avoir fait le plein et ne faites jamais fonctionner le moteur si vous découvrez une fuite de carburant.

⚠ AVERTISSEMENT

Ne jamais utiliser l'onduleur si les articles alimentés surchauffent, si la puissance électrique diminue, si des étincelles, des flammes ou de la fumée s'échappent de l'onduleur ou si les prises sont endommagées.

N'utilisez jamais l'onduleur pour alimenter un équipement d'assistance médicale.

Retirez toujours de l'onduleur les outils ou autres équipements d'entretien utilisés pendant la maintenance avant de l'utiliser.

AVIS

Ne modifiez jamais l'onduleur.

Ne faites jamais fonctionner l'onduleur s'il vibre à des niveaux élevés, si le régime du moteur change fortement ou si le moteur a souvent des ratés.

Débranchez toujours les outils ou les appareils de l'onduleur avant de commencer.

SÉCURITÉ

NOTES D'UTILISATION

Veuillez lire et comprendre ce manuel avant d'utiliser l'appareil.
Familiariser-vous avec les procédures d'utilisation sûre des générateurs peut vous aider à éviter les accidents.

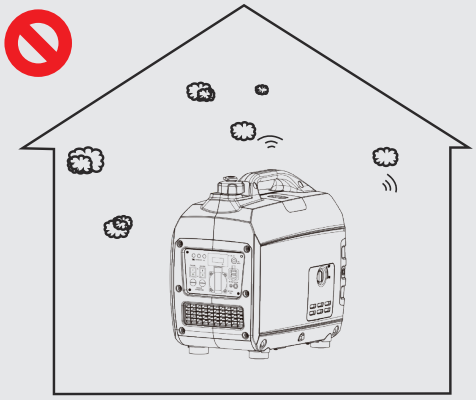

Veuillez ne pas utiliser à l'intérieur

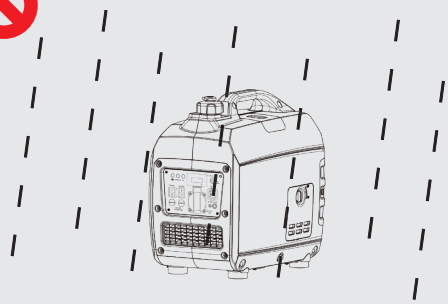

Veuillez ne pas utiliser dans un environnement humide

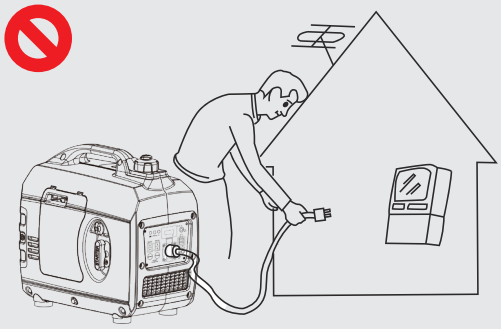

Le générateur ne peut pas être utilisé en parallèle avec le réseau domestique

Veuillez ne pas fumer lors du ravitaillement en carburant

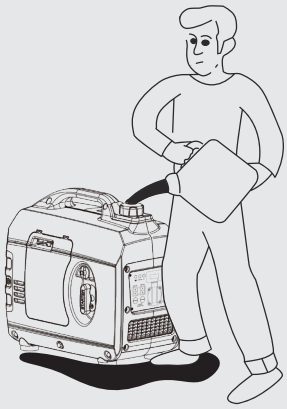

Veuillez ne pas renverser de liquide lors du ravitaillement en carburant

Veuillez éteindre le générateur avant de faire le plein

SÉCURITÉ

AUTOCOLLANTS D'AVERTISSEMENT DE SÉCURITÉ

Faites attention aux autocollants d'avertissement de sécurité avant de l'utiliser.

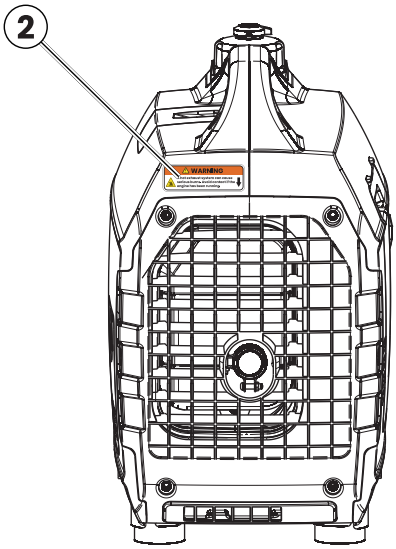

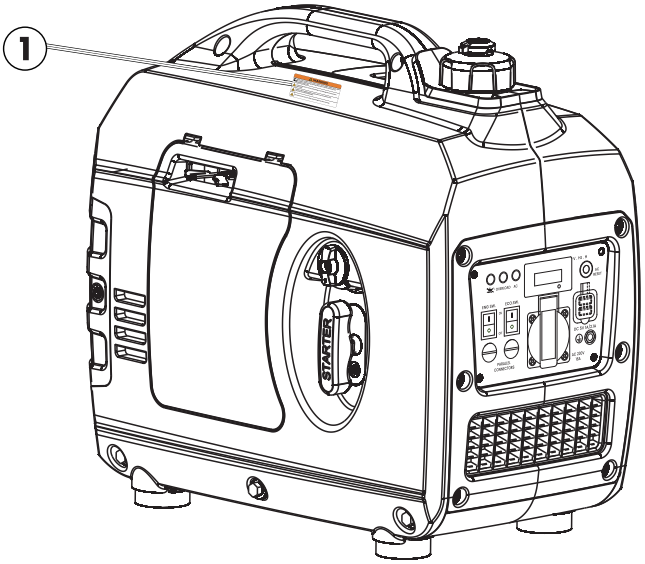

1

⚠ WARNING
Read the operator's instruction manual;The new engine inside has no engine oil,before starting the generating set,be sure to fill the crankcase with specified engine oil.
Check that there is not any fuel spilling or fuel leakage.Not to refuel when operating.
Exhaust gas is poisonous;Do not operate in an unventilated area. [Carbon monoxide(CO)danger].
Hot exhaust can burn you.Stay away if engine has been running.

2

⚠ WARNING

A hot exhaust system can cause serious burns. Avoid contact if the engine has been running.

DÉBALLAGE

⚠ ATTENTION	
	Ayez toujours de l'aide pour soulever l'onduleur. L'onduleur est lourd; le soulever pourrait causer des lésions corporelles.
	Évitez de couper sur ou à proximité des agrafes pour éviter les blessures.

Outils requis - couteau ou dispositive

1. Coupez soigneusement le ruban d'emballage sur le dessus du carton.
2. Retirez la clé à douille, l'entonnoir et gardez-les pour plus tard.
3. Découpez soigneusement les deux côtés du carton pour retirer l'onduleur.

CE QUI SE TROUVE DANS LA BOÎTE

Générateur à onduleur (1)
Manuel du propriétaire (1)
Clé à douille pour bougies d'allumage (1)
Entonnoir à huile (1)
Tournevis (1)
Bouchon EU (1)
Housse anti-poussière pour générateur (1)

FONCTIONS

CARACTÉRISTIQUES DE BASE DE L'ONDULEUR MXR1500

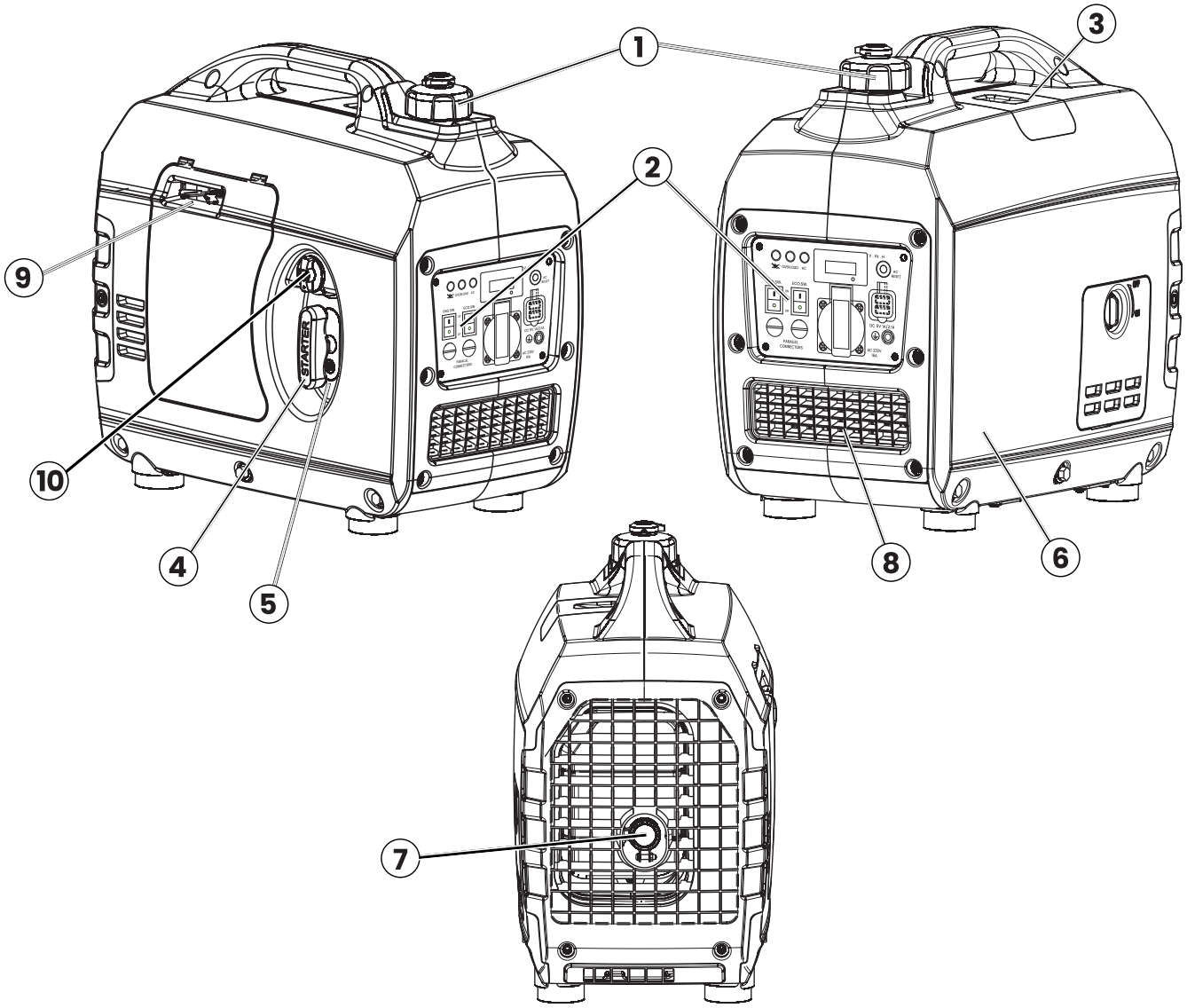

1. **Le bouchon du réservoir de carburant:** Ouvrez le bouchon du réservoir de carburant et remplissez avec la quantité appropriée d'essence.
2. **Panneau de contrôle:** Contient le disjoncteur de réinitialisation, les prises et les voyants avertissement.
3. **Couvercle d'accès aux bougies d'allumage:** Retirez le couvercle pour entretenir la bougie d'allumage.
4. **Poignée de rappel:** Tirer pour démarrer le moteur.
5. **Couvercle de protection de la poignée de rappel:** Empêche le fil de la tirette d'endommager le corps de l'onduleur.
6. **Panneau de service du moteur:** Retirez le panneau pour accéder au moteur pour l'entretien.
7. **Silencieux et pare-étincelles:** Évitez tout contact jusqu'à ce que le moteur soit refroidi. Le pare-étincelles empêche les étincelles de sortir du silencieux. Il doit être retiré pour l'entretien.
8. **Ventilateurs de refroidissement du moteur:** Aide à déplacer le flux d'air dans l'unité pour réguler les températures du moteur.
9. **Interrupteur de starter:** lors d'un démarrage à froid, fermez correctement une partie de l'entrée d'air pour améliorer les performances de démarrage du moteur, après un fonctionnement normal, le starter doit être complètement ouvert, sinon le moteur ne peut pas fonctionner correctement en raison d'un mélange trop épais et entraîne une consommation d'huile trop importante.
10. **Interrupteur de carburant :** L'interrupteur de carburant est sur OFF, et le moteur moteur ne tourne pas.

FONCTIONS

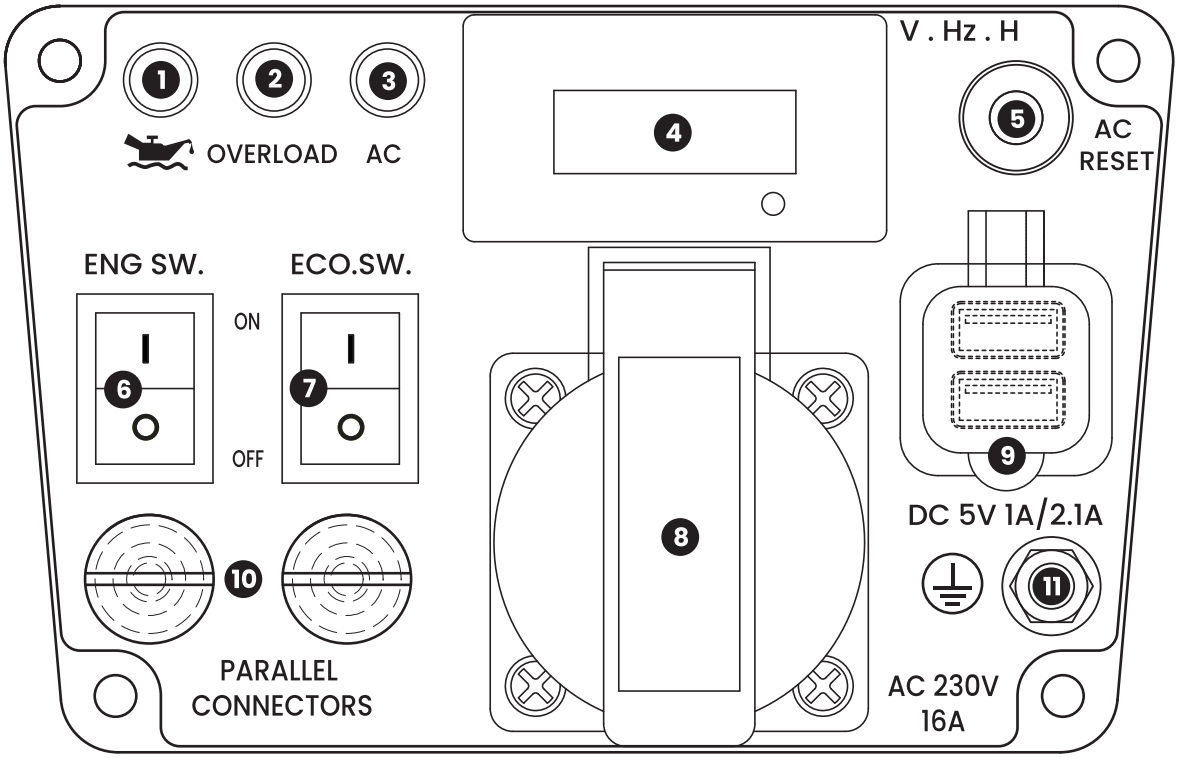

CARACTÉRISTIQUES DU PANNEAU DE COMMANDE MXR1500

① **Voyant de bas niveau d'huile:** Indique un faible niveau d'huile. Lorsque le niveau d'huile dans le carter tombe en dessous de la limite de sécurité de fonctionnement, le voyant de bas niveau d'huile s'allume et le générateur arrête automatiquement le moteur.

② **Voyant de surcharge:** Indique que le générateur est surchargé.

③ **Voyant de sortie prêt:** S'allume lorsque le générateur fonctionne normalement. Indique que le générateur produit de l'énergie électrique aux prises de courant.

④ **Compteur à affichage numérique :** Affiche la tension de sortie, la fréquence et le temps de fonctionnement cumulé.

⑤ **Réinitialisation CA:** Si l'onduleur est surchargé, le disjoncteur de réinitialisation se déclenchera. Le moteur continuera à tourner, mais il n'y aura pas de sortie de l'onduleur. Débranchez les appareils et réduisez la charge. Enfoncez le disjoncteur de réinitialisation pour le réenclencher.

⑥ **Interrupteur de commande du moteur:** Mettre sur "OFF" pour arrêter le moteur. Mettre sur "ON" avant de démarrer le moteur.

⑦ **Interrupteur de mode d'efficacité:** Lorsqu'il est tourné vers la position ON, le moteur détectera la charge nécessaire et fonctionnera à un régime plus lent pour économiser du carburant.

⑧ **Prise européenne de 230 volts, 16 ampères:** La prise est capable de transporter un maximum de 16 ampères.

⑨ **USB Duplex:** 5V CC qui viennent dans 1 ampères et 2,1 ampères.

⑩ **Connecteurs parallèles:** Pour augmenter la sortie de puissance CA, les prises de connecteur sont utilisées pour connecter les deux générateurs de même type avec des cordons de mise en parallèle spéciaux. Les connecteurs ne sont utilisés que pour la communication entre les onduleurs. Ils ne peuvent pas être utilisés pour la sortie de puissance CA. Les cordons spéciaux de mise en parallèle doivent être achetés séparément et doivent être approuvés par l'organisme de certification.
La puissance de sortie de deux générateurs connectés en parallèle est: la somme des puissances des deux générateurs x 90%.

⑪ **Borne de terre:** La borne de terre est utilisée pour mettre l'onduleur à la terre de manière externe.

OPÉRATION

AVANT DE DÉMARRER L'ONDULEUR

AVANT DE DÉMARRER L'ONDULEUR, REVOIR LA SECTION SÉCURITÉ.

Sélection de l'emplacement – Avant de démarrer l'onduleur, évitez les risques d'échappement et d'emplacement en vérifiant:

- ous avez sélectionné un emplacement pour faire fonctionner l'onduleur de vitesse qui est à l'extérieur et bien ventilé.
- Vous avez choisi un emplacement avec une surface plane et solide sur laquelle placer l'onduleur.
- Vous avez choisi un emplacement éloigné d'au moins 6m (20 pieds) de tout bâtiment, autre équipement ou matériau combustible.
- Si l'onduleur est situé à proximité d'un bâtiment, assurez-vous qu'il n'est pas situé près de fenêtres, de portes ou d'aérations.

⚠ DANGER

L'utilisation d'un générateur à l'intérieur
PEUT VOUS TUER EN QUELQUES MINUTES.
Les gaz d'échappement du générateur contiennent du monoxyde de carbone.
C'est un poison que vous ne pouvez ni voir ni sentir.

N'utilisez **JAMAIS** le générateur à l'intérieur d'une maison ou d'un garage, **MÊME SI** les portes et les fenêtres sont ouvertes.

N'utilisez le générateur qu'à**l'EXTÉRIEUR** et loin des fenêtres, des portes et des bouches d'aération.

Évitez les autres risques liés au générateur.
LISEZ LE MANUEL AVANT L'UTILISATION.

⚠ AVERTISSEMENT

Faites toujours fonctionner l'onduleur sur une surface plane. Si vous placez l'onduleur sur une surface non plane, il risque de se renverser et de répandre du carburant et de l'huile. Le carburant répandu peut s'enflammer s'il entre en contact avec une source d'inflammation telle qu'une surface très chaude.

AVIS

Ne faites fonctionner l'onduleur que sur une surface solide et plane. L'utilisation de l'onduleur sur une surface comportant des matériaux non fixés, tels que du sable ou des brins d'herbe, peut entraîner l'ingestion de débris par l'onduleur, qui peuvent
- Bloquer les orifices de refroidissement
- Bloquer le système d'admission d'air

Conditions météorologiques – Ne faites jamais fonctionner votre onduleur à l'extérieur en cas de pluie, de neige ou de toute autre combinaison de conditions météorologiques qui pourraient entraîner une accumulation d'humidité sur, dans ou autour du générateur.

Surface sèche – Faites toujours fonctionner l'onduleur sur une surface sèche et exempte de toute humidité.

Aucune charge connectée – Assurez-vous que l'onduleur n'a aucune charge connectée avant de le démarrer. Pour vous assurer qu'il n'y a pas de charges connectées, débranchez toute rallonge électrique branchée sur les prises du panneau de commande.

AVIS

Le démarrage de l'onduleur avec des charges déjà appliquées peut endommager tout appareil alimenté par l'onduleur pendant la brève période de démarrage.

MISE À LA TERRE DU GÉNÉRATEUR

Afin d'éviter tout dommage au générateur causé par un choc électrique ou une application électrique inappropriée, il est recommandé de mettre le générateur à la terre avec un bon conducteur avec une gaine isolante.

1. Veuillez utiliser un fil de mise à la terre ayant une capacité d'énergie électrique suffisante; (fil de mise à la terre d'un diamètre de 10mm²).
2. Connectez une extrémité du fil de mise à la terre au boulon de mise à la terre du panneau de contrôle du groupe électrogène;
3. Insérez le corps de mise à la terre (tige de fer d'un diamètre de 5 à 10 mm) à 200 mm dans la terre et faites-le sortir avec un conducteur;
4. connectez l'autre extrémité du fil de mise à la terre au fil conducteur du corps de mise à la terre.

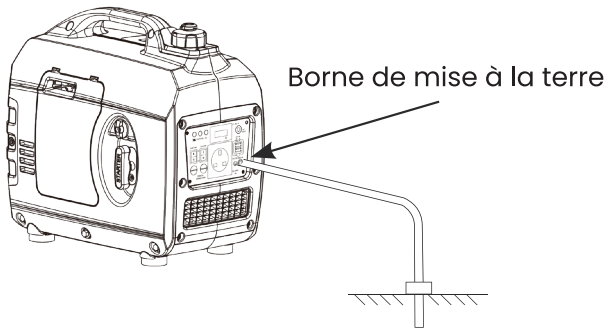

OPÉRATION

CORDON D'ALIMENTATION

Utilisation des rallonges

MAXPEEDINGRODS Portable Power n'assume aucune responsabilité quant au contenu de ce tableau, dont l'utilisation relève exclusivement de la responsabilité de l'utilisateur. Ce tableau est destiné à servir de référence uniquement. Les résultats produits par l'utilisation de ce tableau ne sont pas garantis comme étant corrects ou applicables dans toutes les situations car le type et la construction des cordons sont très variables.

Vérifiez toujours auprès des réglementations locales et d'un électricien agréé avant d'installer ou de connecter un appareil électrique.

Taille du calibre du fil de la rallonge

	Longueur de fil de la rallonge (ft)								
AMPS	10	20	30	40	50	60	80	100	120
5	20	18	16	14	12	12	10	10	8
10	18	16	14	12	12	10	10	8	8
15	16	14	12	12	10	10	8	8	6
20	14	12	12	10	10	8	8	6	6
25	12	12	10	10	8	8	6	6	6
30	12	10	10	8	8	6	6	6	6
35	10	10	8	8	6	6	6	6	6

FONCTIONNEMENT EN PARALLÈLE DE L'ONDULEUR

⚠ DANGER

Ne connectez jamais le cordon de mise en parallèle aux onduleurs lorsque ceux-ci sont en marche. Les onduleurs ne doivent pas être en marche et les deux interrupteurs des cordons de mise en parallèle doivent être éteints lors de la connexion des cordons.

⚠ AVERTISSEMENT

N'essayez pas de mettre en parallèle l'onduleur MAXPEEDINGRODS avec des onduleurs d'autres fabricants. N'utilisez pas le cordon de mise en parallèle pour toute autre application que la mise en parallèle de l'onduleur. N'utilisez pas ce cordon sur des onduleurs d'autres fabricants.

Assurez-vous toujours que les deux extrémités du cordon de mise en parallèle sont hors tension avant de connecter les onduleurs.

FONCTIONNEMENT EN PARALLÈLE DE L'ONDULEUR

1. En utilisant uniquement le cordon de mise en parallèle MAXPEEDINGRODS, avec les deux interrupteurs de cordon réglés sur OFF (O), connectez une fiche mâle à un onduleur et connectez l'autre fiche à l'autre onduleur. L'une ou l'autre des prises des onduleurs peut être utilisée.
2. Démarrez l'un des onduleurs et attendez que le témoin de disponibilité de la sortie s'allume.
3. Mettez les deux interrupteurs de cordon sur ON (1).
4. Démarrez l'autre onduleur et attendez que le voyant de sortie soit allumé avant de connecter la charge.
5. Lorsque le courant est présent, un voyant s'allume dans la fiche à trois broches qui est branchée sur l'onduleur.
6. Pour arrêter les onduleurs, débranchez toutes les charges connectées, mettez les deux interrupteurs de cordon sur OFF (O) et débranchez le cordon de chaque onduleur.
7. Si, pendant le fonctionnement, la sortie des onduleurs est arrêtée en raison d'une surcharge, réduisez la charge connectée en débranchant les appareils, puis appuyez sur le bouton de réinitialisation et redémarrez l'onduleur. Lorsque le témoin de disponibilité est allumé, la charge peut être reconnectée.

OPÉRATION

PREMIER REMPLISSAGE D'HUILE

AVANT D'AJOUTER DE L'HUILE MOTEUR, LISEZ LA SECTION SUR LA SÉCURITÉ À PARTIR DE.

AVIS

L'huile à moteur doit être ajoutée lorsque l'onduleur est sur une surface plane et horizontale, sinon la lecture risque d'être inexacte. Ne remplissez pas trop. Si le moteur est trop rempli d'huile, il peut être gravement endommagé.

1. Desserrez le bouton du couvercle extérieur droit et retirez le couvercle extérieur droit.

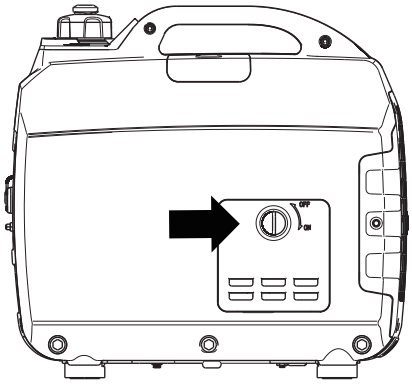

Panneau d'entretien du moteur

2. Nettoyez la zone autour du bouchon de remplissage/vidange d'huile et retirez le bouchon.

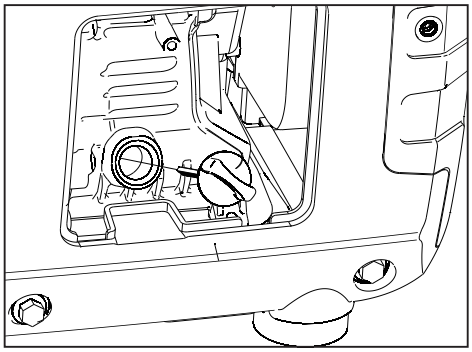

vidange d'huile

3. À l'aide de l'entonnoir et de l'huile, versez la totalité de la bouteille d'huile dans le moteur.

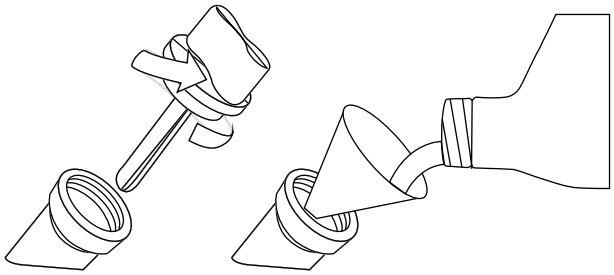

Entonnoir à huile

4. Ne remplissez pas trop, si le niveau d'huile est trop élevé, l'huile s'écoulera par le bouchon de remplissage.

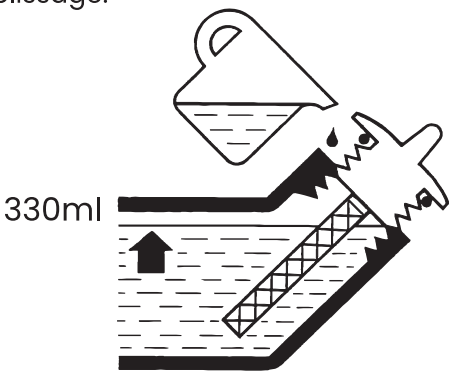

Niveau d'huile moteur correct

OPÉRATION

AJOUT/CONTRÔLE DU MOTEUR LIQUIDES MOTEUR ET CARBURANT

AVANT D'AJOUTER/VÉRIFIER LES FLUIDES MOTEUR ET LE CARBURANT, LISEZ LE PARAGRAPHE SUR LA SÉCURITÉ QUI COMMENCE À LA.

⚠ DANGER

Le fait de remplir le réservoir d'essence pendant que l'onduleur est en marche peut provoquer une fuite d'essence et un contact avec des surfaces chaudes qui peuvent enflammer l'essence.

Avant de démarrer l'onduleur, vérifiez toujours le niveau de:
- Huile moteur
- Essence dans le réservoir de carburant

Une fois que l'onduleur a démarré et que le moteur est chaud, il n'est pas prudent d'ajouter de l'essence dans le réservoir de carburant ou de l'huile moteur dans le moteur pendant que le moteur tourne ou que le moteur et le silencieux sont chauds.

VÉRIFICATION ET/OU AJOUT D'HUILE A MOTEUR

⚠ AVERTISSEMENT

La pression interne peut s'accumuler dans le carter du moteur pendant que le moteur tourne. Si vous retirez le bouchon de remplissage d'huile/la jauge alors que le moteur est chaud, de l'huile extrêmement chaude peut être projetée hors du carter et brûler gravement la peau. Laissez l'huile moteur refroidir pendant plusieurs minutes avant de retirer le bouchon de remplissage d'huile/la jauge.

L'unité telle qu'expédiée ne contient pas d'huile dans le moteur. Vous devez ajouter de l'huile moteur avant de démarrer l'onduleur pour la première fois. Consultez la section Premier remplissage d'huile à la pour obtenir des instructions sur le contrôle du niveau d'huile moteur et la procédure d'ajout d'huile moteur.

AVIS

Le moteur ne contient pas d'huile moteur à l'expédition. Toute tentative de démarrage du moteur sans ajout d'huile moteur endommagera définitivement les composants internes du moteur.

Le moteur est équipé d'un interrupteur d'arrêt en cas de bas niveau d'huile. Si le niveau d'huile devient bas, le moteur peut s'arrêter et ne pas démarrer jusqu'à ce que l'huile soit remplie au niveau approprié.
Le propriétaire de l'onduleur est responsable de s'assurer que le niveau d'huile approprié est maintenu pendant le fonctionnement du générateur. Le non-respect du niveau d'huile approprié peut entraîner des dommages au moteur.

AJOUTER DE L'ESSENCE DANS LE RÉSERVOIR DE CARBURANT

⚠ AVERTISSEMENT

Ne faites jamais le plein de l'onduleur lorsque le moteur est en marche.

Arrêtez toujours le moteur et laissez l'onduleur refroidir avant de faire le plein.

⚠ ATTENTION

Évitez tout contact prolongé de la peau avec l'essence. Évitez de respirer de façon prolongée les vapeurs d'essence.

Essence requise – Utilisez uniquement de l'essence qui répond aux exigences suivantes:
- Essence sans plomb uniquement.
- Essence avec un maximum de 10 % d'éthanol ajouté.
- Essence avec un indice d'octane de 87 ou plus.

Remplissage du réservoir de carburant – Suivez les étapes ci-dessous pour remplir le réservoir de carburant:
1. Éteignez l'onduleur.
2. Laissez l'onduleur refroidir afin que toutes les surfaces du silencieux et du moteur soient froides au toucher.
3. Déplacez l'onduleur sur une surface plane.
4. Nettoyez la zone autour du bouchon de carburant.
5. Retirez le bouchon de carburant en le faisant tourner dans le sens inverse des aiguilles d'une montre.

AVIS

Ne remplissez pas trop le réservoir de carburant. Le carburant renversé peut endommager certaines pièces en plastique.

6. Ajoutez lentement de l'essence dans le réservoir de carburant, en faisant très attention de ne pas trop remplir le réservoir. Le niveau d'essence ne doit PAS être supérieur à l'anneau rouge.
7. Installez le bouchon du réservoir en le tournant dans le sens des aiguilles de montre.

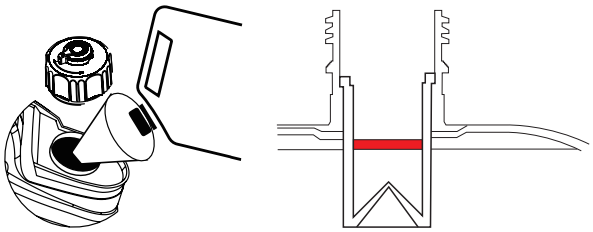

Niveau maximal de remplissage d'essence

DÉMARRER LE GÉNÉRATEUR

AVANT DE TENTER DE DÉMARRER L'ONDULEUR, VÉRIFIEZ LES POINTS SUIVANTS:

Le moteur est rempli d'huile moteur;
L'onduleur est situé à un endroit approprié;
L'onduleur est sur une surface sèche;
Toutes les charges sont déconnectées de l'onduleur;
L'onduleur est correctement mis à la terre;

⚠ DANGER	
	N'utilisez jamais l'onduleur dans un endroit mouillé ou humide. N'exposez jamais l'onduleur à la pluie, à la neige, à des projections d'eau ou à de l'eau stagnante pendant son utilisation. Protégez l'onduleur de toutes les conditions météorologiques dangereuses. L'humidité ou la glace peuvent provoquer un court-circuit ou un autre dysfonctionnement du circuit électrique.
	Ne faites jamais fonctionner l'onduleur dans un endroit fermé. Les gaz d'échappement des moteurs contiennent du monoxyde de carbone. Ne faites fonctionner l'onduleur qu'à l'extérieur et loin des fenêtres, des portes et des aérations.

DÉMARRER LE GÉNÉRATEUR

1. Tournez l'évent du réservoir de carburant sur la position "ON".

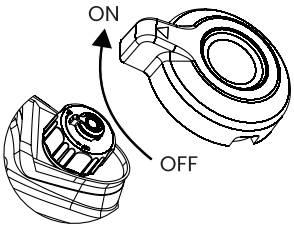

2. Mettez l'interrupteur de carburant sur la position ON.
3. Tournez la poignée du starter vers la droite en position "fermée".

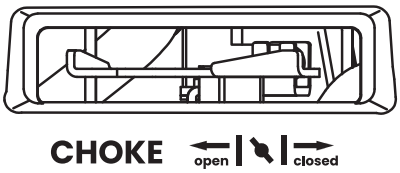

4. Placez l'interrupteur du moteur sur la position ON.

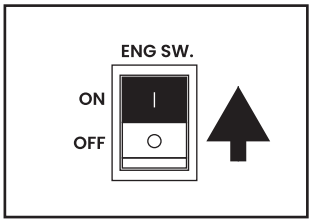

5. Appuyez sur l'interrupteur ECO sur la position OFF.

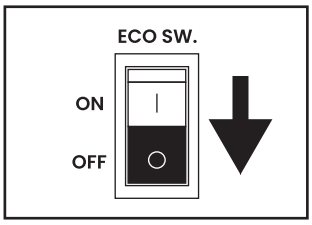

6. Saisissez fermement et tirez la poignée de rappel lentement jusqu'à ce que vous sentiez une résistance accrue, puis tirez rapidement.

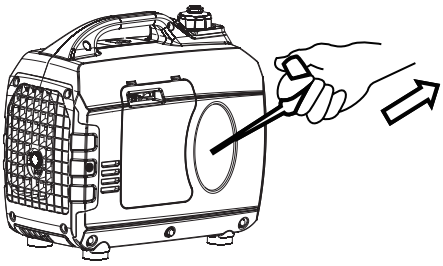

AVIS
Lorsque vous tirez le démarreur manuel, tenez fermement la poignée de transport du générateur, afin d'éviter que le générateur ne se renverse.

7. Après le démarrage du générateur, tournez le commutateur de starter vers la gauche en position "ouverte".

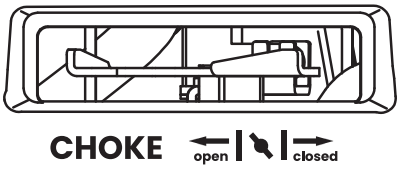

OPÉRATION

AVIS

Pour démarrer le générateur à chaud, il suffit de tourner la valve d'étranglement en position OUVERTE.

8. Branchez les appareils sur la prise appropriée.

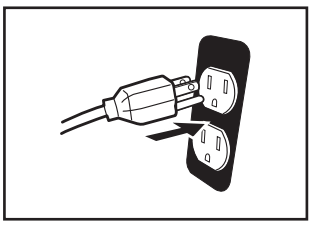

ARRÊT DE L'ONDULEUR
Fonctionnement normal

Pendant le fonctionnement normal, utilisez les étapes suivantes pour arrêter votre onduleur:

1. Arrêtez et débranchez tous les équipements électriques.

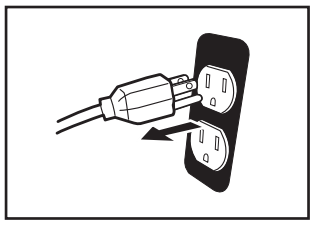

2. Placez l'interrupteur du moteur sur la position OFF.

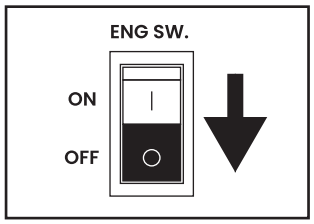

3. Placez l'interrupteur de carburant sur la position OFF.

UTILISATION DU MODE EFFICACITÉ

L'onduleur est équipé d'un commutateur de mode d'efficacité pour minimiser la consommation de carburant. En mode efficacité, l'onduleur détectera la charge et ajustera le régime du moteur aux exigences de la charge actuelle. Le mode d'efficacité ne doit être utilisé qu'après que l'onduleur ait été réchauffé à la température de fonctionnement.

1. Pour activer le mode efficacité, appuyez sur l'interrupteur en position ON).
2. Si aucune charge n'est présente, l'onduleur RPM descend jusqu'à un régime de ralenti.
3. Lorsqu'une charge est appliquée, l'onduleur détecte la charge et le RPM du moteur augmente en fonction de la charge appliquée.
4. Pour faire fonctionner l'onduleur à la puissance maximum et au RPM, mettre l'interrupteur du mode d'efficacité en position OFF.

RÉINITIALISATION DU DISJONCTEUR

L'onduleur déclenche le disjoncteur et se déconnecte automatiquement de la charge lorsque les commandes détectent une condition de surcharge prédéterminée. Le moteur de l'onduleur continuera à fonctionner, mais il n'y aura pas de sortie électrique.

1. Éteignez tous les appareils et débranchez-les de l'onduleur.
2. Déterminez la puissance en watts requise par les appareils alimentés par l'onduleur. Assurez-vous que la puissance requise ne dépasse pas la sortie maximale de l'onduleur.
3. Appuyez sur le disjoncteur de réenclenchement pour le réinitialiser.

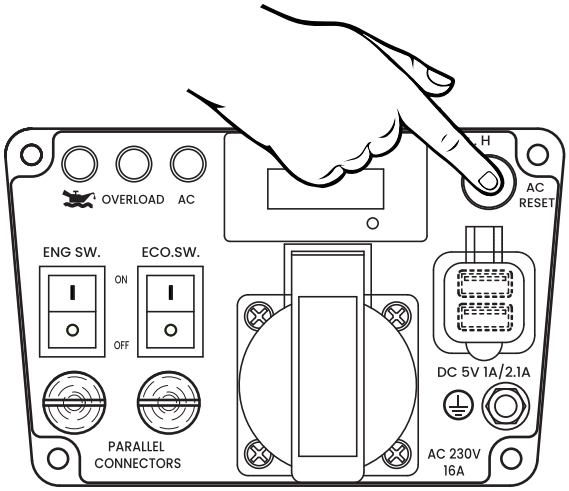

Appuyez sur le disjoncteur de réinitialisation

4. Branchez les appareils sur l'onduleur.
5. Mettez les appareils sous tension si nécessaire.

OPÉRATION

ENVIRONNEMENT DE SERVICE DU GÉNÉRATEUR

- Température applicable : -5℃ ~ 40℃.
- Humidité applicable : inférieure à 95 %.
- Altitude applicable : régions inférieures à 1500m. (il doit être utilisé en réduisant la puissance dans les régions au-dessus de 1000m).

- Conditions atmosphériques standard Température ambiante Tr : 298k (25°C).
- Humidité relative de l'air Φr : 30%.
- Pression atmosphérique absolue Pr : 100kPa.

Lorsque les conditions environnementales réelles sont incompatibles avec les conditions de la puissance de sortie du groupe électrogène :

1. Chaque 5°C d'augmentation de la température ambiante réduira la puissance du générateur d'environ 2%.
2. Chaque 30% d'augmentation de l'humidité relative de l'air réduira la puissance du générateur d'environ 1.5%.
3. Chaque 1000 pieds d'élévation de l'ASL réduira la puissance du générateur d'environ 4.5%.

FONCTIONNEMENT EN HAUTE ALTITUDE

1. La densité de l'air à haute altitude est plus faible qu'au niveau de la mer. La puissance du moteur est réduite car la masse d'air et le rapport air-carburant diminuent. La puissance sera réduite d'environ 3,5% pour chaque 1000 pieds d'augmentation d'altitude par rapport au niveau de la mer.
2. À haute altitude, les émissions de gaz d'échappement peuvent également augmenter en raison de l'enrichissement accru du rapport air-carburant. D'autres problèmes liés à la haute altitude peuvent inclure un démarrage dur, une consommation de carburant accrue et l'encrassement des bougies.
3. Les performances des moteurs à essence peuvent être améliorées en remplaçant le carburateur par un injecteur principal légèrement plus petit ou en ajustant la vis de réglage. Si vous utilisez souvent le generator à une altitude de moins de 1000 pieds, vous pouvez acheter des pièces spéciales haute altitude à remplacer pour l'utilisation. Sinon, la puissance de charge doit être réduite pour utiliser le générateur.
4. Même avec le carburateur approprié, une élévation de 1000 feets en altitude réduit la puissance du moteur à essence d'environ 3,5%. Sans le remplacement d'un carburateur approprié, cette baisse serait encore plus importante.

AVIS

Si un carburateur adapté à une utilisation en haute altitude est monté sur un moteur à essence destiné à une utilisation en basse altitude, un mélange trop fin réduira la puissance du moteur à essence, provoquera une surchauffe, voire de graves dommages.

BRANCHEMENT DU COURANT ALTERNATIF

⚠ AVERTISSEMENT

L'équipement électrique Ail doit être débranché avant d'insérer la fiche.

Assurez-vous que tous les équipements électriques, y compris les fils et les fiches, sont en bon état avant de les connecter au générateur;
Assurez-vous que toutes les charges entraînées par le générateur sont dans la plage de charge nominale;
Assurez-vous que le courant de charge est dans la plage de courant nominale de la prise nominale.

Conseil: Assurez-vous que le groupe électrogène est mis à la terre, et si l'équipement électrique nécessite une mise à la terre, le groupe électrogène doit être mis à la terre.

Avant d'augmenter la vitesse du moteur, l'interrupteur d'économie d'énergie doit être mis sur "OFF". Si le groupe électrogène alimente plusieurs charges ou équipements électriques, commencez du grand au petit en fonction de la taille de chaque équipement électrique.

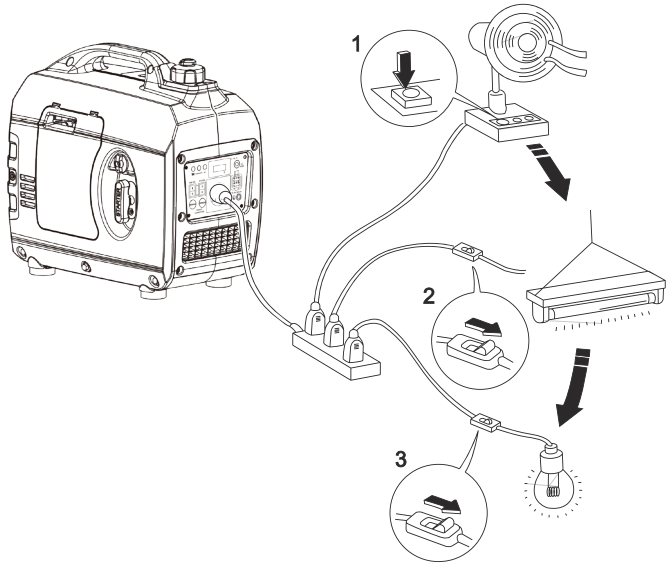

OPÉRATION

CAPACITÉ DU GÉNÉRATEUR

S'en assurer avant de démarrer le générateur. La puissance totale de l'appareil de charge (la somme de la charge résistive, capacitive et inductive) ne doit pas dépasser la puissance nominale du générateur.

Assurez-vous que le générateur peut fournir suffisamment de watts continus (fonctionnement) et de surtension (démarrage) pour les articles que vous allez alimenter en même temps.

Les fabricants d'appareils et d'outils électriques indiquent généralement la puissance nominale près du modèle ou du numéro de série.

AVIS

1. Ne surchargez pas la capacité du générateur. Le dépassement de la capacité en watts/ampères du générateur peut endommager le générateur et/ou les appareils électriques qui y sont connectés.
2. Si plus d'une charge ou d'un équipement électrique est connecté au groupe électrogène, rappelez-vous que celui qui a la charge de démarrage la plus élevée est connecté en premier, et celui qui a le courant de démarrage le plus faible est connecté en dernier.

Pour déterminer les besoins en électricité:

1. Sélectionnez les articles que vous allez alimenter en même temps.
2. Faites le total des watts continus (de fonctionnement) de ces articles. Il s'agit de la quantité d'énergie que le générateur doit produire pour que les articles fonctionnent.
3. Estimez le nombre de watts de surtension (démarrage) dont vous aurez besoin. La puissance de surtension est la brève explosion de puissance nécessaire pour faire démarrer des outils ou des appareils entraînés par un moteur électrique, comme une scie circulaire ou un réfrigérateur. Étant donné que tous les moteurs ne démarrent pas en même temps, le total des watts de surtension peut être estimé en ajoutant uniquement le ou les éléments ayant les watts de surtension supplémentaires les plus élevés au total des watts nominaux de l'étape.

Exemple:

Outil ou appareil	Watts de fonctionnement*	Watts de démarrage*
Réfrigérateur VR	250	550
Radio	200	0
	Total Watts de fonctionnement* 450	Le plus élevé Watts de démarrage* 550

Total des watts de fonctionnement	450
Watts de démarrage les plus élevés	+ 550
Total de watts nécessaires au démarrage	1000

*Les puissances indiquées sont approximatives. Vérifiez la puissance réelle des appareils électriques.

En général, les charges capacitives et inductives, notamment le dispositif d'entraînement du moteur, produisent un courant de démarrage important lors du démarrage. Le tableau suivant est destiné à vous servir de référence lorsque vous connectez ces appareils électriques au groupe électrogène.

Type	Wattage		Équipement typique	Exemple		
	Début	Valeur nominale		Appareil	Début	Valeur nominale
Appareil de chauffage à lampe à incandescence	x1	x1	Lampe à ncandescence Téléviseur	Lampe à incandescence 100w	100VA (W)	100VA (W)
Lampe fluorescente	x2	x1.5	Lampe fluorescente	Lampe fluorescente 40W	80VA (W)	60VA (W)
Dispositif d'entraînement électromoteur	x3-5	x2	Réfrigérateur Ventilateur électrique	Réfrigérateur 150W	450-750VA (W)	300VA (W)

*Les puissances indiquées sont approximatives. Vérifiez la puissance réelle des appareils électriques.

MAINTENANCE

⚠AVERTISSEMENT

POUR PRÉVENIR LES BLESSURES GRAVES EN CAS DE DÉMARRAGE ACCIDENTEL: Mettez l'interrupteur combiné de l'équipement sur la position "OFF", attendez que le moteur refroidisse et débranchez le capuchon de la bougie avant d'effectuer toute procédure d'inspection, d'entretien ou de nettoyage.

POUR ÉVITER DES BLESSURES GRAVES EN CAS DE DÉFAUT DE L'ÉQUIPEMENT: N'utilisez pas un équipement endommagé. En cas de bruit anormal, de vibrations ou de fumée excessive, faites corriger le problème avant de poursuivre l'utilisation.

Suivez toutes les instructions d'entretien de ce manuel. Le moteur peut tomber en panne grave s'il n'est pas entretenu correctement.

⚠AVERTISSEMENT

De nombreuses procédures d'entretien, y compris celles qui ne sont pas détaillées dans ce manuel, devront être effectuées par un technicien qualifié pour des raisons de sécurité. Si vous avez des doutes sur votre capacité à entretenir l'équipement ou le moteur en toute sécurité, faites appel à un technicien qualifié pour l'entretien de l'équipement.

Remarque: Ce programme d'entretien est uniquement destiné à servir de guide général. Si les performances diminuent ou si l'équipement fonctionne de manière inhabituelle, vérifiez immédiatement les systèmes. Les besoins d'entretien de chaque équipement diffèrent en fonction de facteurs tels que le cycle de travail, la température, la qualité de l'air, la qualité du carburant et d'autres facteurs.
Remarque: les procédures suivantes s'ajoutent aux contrôles et à l'entretien réguliers expliqués dans le cadre du fonctionnement normal du moteur et de l'équipement.

Article \ Cycle de maintenance		Chaque	Premier 1 mois ou 20 heures	Puis tous les trois mois ou toutes les 50 heures	100 heures par an ou par utilisation
Huile à moteur	Contrôle et remplissage	✓			
	Remplacement		✓	✓	
Huile de boîte de vitesses (le cas échéant)	Controle d'huile	✓			
	Remplacement		✓	✓	
Elément de filtre à air	Inspection	✓			
	Nettoyage		✓		
	Remplacement			✓	
Coupelle à sédiments (le cas échéant)	Nettoyage				✓
Bougie d'allumage	Nettoyage-Ajustage				✓*
Eliminateur d'étincelles	Nettoyage			✓	
Vitesse de ralenti (le cas échéant)**	Vérification-Ajustage				✓
Jeu des soupapes**	Vérification-Ajustage				✓
Réservoir de carburant et filtre à carburant***	Nettoyage				✓
Conduite de carburant	Inspection	Tous les deux ans (à remplacer si nécessaire)			
Culasse, piston	Enlever le dépôt de carbone**	Cylindrée < 225cc toutes les 125 heures Cylindrée ≥ 225cc, toutes les 250 heures			

* Ces articles doivent être remplacés si nécessaire.
** Ces articles doivent être entretenus par le distributeur agréé par la société, à moins que l'utilisateur ne dispose des outils et des capacités d'entretien appropriés.

MAINTENANCE

ENTRETIEN DE L'HUILE A MOTEUR

Spécification de l'huile à moteur

1. Utilisez uniquement l'huile moteur.
2. N'utilisez que de l'huile pour moteur à 4 temps/cycle. N'UTILISEZ JAMAIS D'HUILE POUR MOTEUR 2 TEMPS/CYCLE. L'huile synthétique est un substitut acceptable de l'huile conventionnelle.

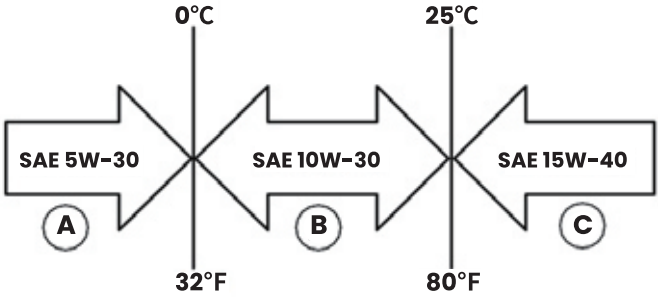

Huile recommandée

VÉRIFICATION DE L'HUILE A MOTEUR

AVIS

Maintenez toujours un niveau d'huile moteur correct. Si le niveau d'huile moteur n'est pas correct, le moteur risque d'être gravement endommagé et/ou sa durée de vie peut être réduite.
Utilisez toujours l'huile moteur spécifiée. Si vous n'utilisez pas l'huile moteur spécifiée, vous risquez de provoquer une usure accélérée et/ou de réduire la durée de vie du moteur.

Le niveau d'huile à moteur doit être vérifié avant chaque utilisation.

1. Faites toujours fonctionner ou entretenir l'onduleur sur une surface plane.
2. Arrêtez le moteur s'il est en marche.
3. Laissez le moteur reposer et refroidir pendant plusieurs minutes (pour permettre à la pression du carter de s'équilibrer).
4. Retirez le panneau d'entretien du moteur pour accéder au bouchon de filtrage/vidange d'huile.
5. Avec un chiffon humide, nettoyez le pourtour du bouchon de remplissage/vidange d'huile. 6.
6. Retirez le bouchon de remplissage/vidange d'huile.
7. Vérifiez le niveau d'huile: Lors du contrôle de l'huile moteur, retirez le bouchon de remplissage/vidange d'huile.

- Le niveau d'huile est acceptable si de l'huile est visible au fond des filets du bouchon de remplissage d'huile.
- Si le niveau d'huile est bas, ajoutez de l'huile jusqu'au niveau correct en utilisant la bouteille de remplissage d'huile fournie. Ne remplissez pas trop le carter d'huile.

AVIS

L'huile à moteur doit toujours être vérifiée et ajoutée lorsque l'onduleur se trouve sur une surface plane et horizontale, sous peine d'obtenir une lecture inexacte et d'endommager gravement le moteur.

AJOUT D'HUILE A MOTEUR

1. Faites toujours fonctionner ou entretenir l'onduleur sur une surface plane.
2. Arrêtez le moteur s'il est en marche.
3. Laissez le moteur reposer et refroidir pendant plusieurs minutes (pour permettre à la pression du carter de s'équilibrer).
4. Déposez le panneau de service du moteur pour accéder au bouchon de remplissage/vidange d'huile.
5. Nettoyez soigneusement le pourtour du bouchon de remplissage/vidange d'huile.
6. Retirez le bouchon de remplissage/vidange d'huile.
7. Sélectionnez l'huile moteur appropriée comme indiqué à la figure 11.
8. À l'aide de l'entonnoir à huile fourni, ajoutez lentement l'huile moteur au moteur. Arrêtez-vous fréquemment pour vérifier le niveau d'huile et éviter un remplissage excessif.

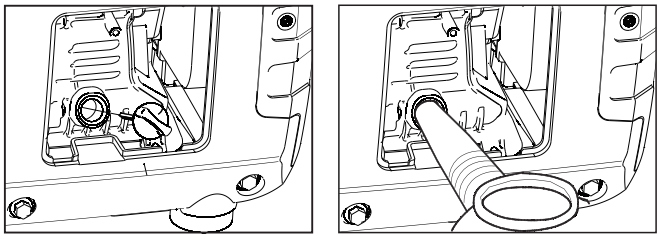

9. Remplir la nouvelle huile moteur. Capacité de l'huile: 0.33L.

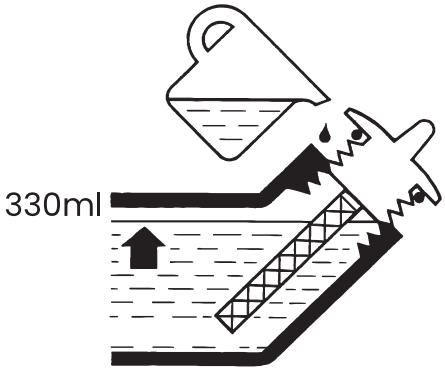

MAINTENANCE

CHANGEMENT DE L'HUILE A MOTEUR

1. Arrêtez le moteur.
2. Laissez le moteur reposer et refroidir pendant plusieurs minutes (pour permettre à la pression du carter de s'équilibrer).
3. Déposez le panneau de service du moteur pour accéder au bouchon de filtrage/vidange d'huile.
4. Placez le bac à huile (ou un récipient approprié) sous le bouchon de remplissage/vidange d'huile.

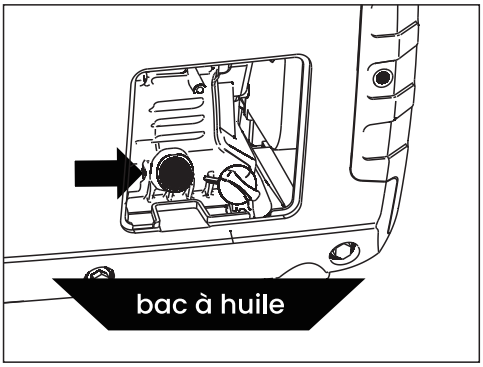

placer le carter d'huile sous le bouchon de remplissage/vidange d'huile

5. Nettoyez soigneusement le pourtour du bouchon de remplissage/vidange d'huile avec un chiffon humide.
6. Inclinez l'onduleur de manière à ce que l'huile s'écoule par le bas dans le récipient.

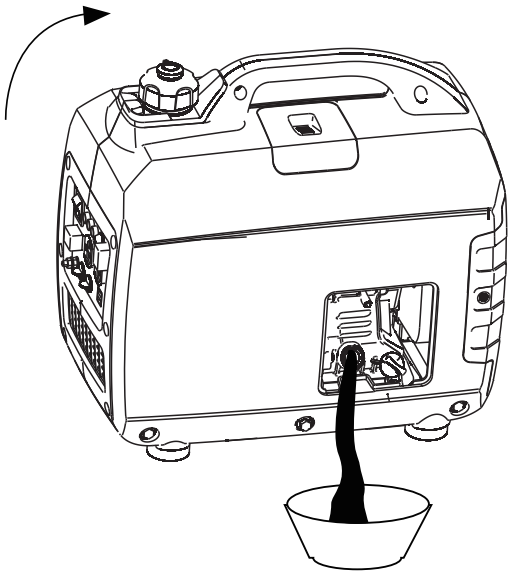

Inclinez soigneusement la transmission marine afin que l'huile s'écoule dans le carter d'huile

7. Laissez l'huile se vider complètement.
8. Remplissez le carter d'huile en suivant les étapes décrites à la section Ajout d'huile moteur.
9. Jetez l'huile moteur usagée de manière appropriée.

AVIS

N'éliminez jamais l'huile moteur usagée en la déversant dans un égout, sur le sol ou dans les eaux souterraines ou les cours d'eau. Respectez toujours l'environnement. Suivez les directives ou autres organismes gouvernementaux pour l'élimination appropriée des matières dangereuses. Consultez les autorités locales ou les installations de récupération.

ENTRETIEN DU FILTRE À AIR

⚠ AVERTISSEMENT

N'utilisez jamais d'essence ou d'autres solvants inflammables pour nettoyer le filtre à air. Utilisez uniquement du savon détergent ménager pour nettoyer le filtre à air.

Nettoyage du filtre à air

Le filtre à air doit être nettoyé après toutes les 50 heures d'utilisation ou 3 mois (la fréquence doit être augmentée si l'onduleur est utilisé dans un environnement poussiéreux).

1. Éteignez l'onduleur et laissez-le refroidir pendant plusieurs minutes s'il est en marche.
2. Retirez le panneau d'entretien du moteur pour accéder au filtre à air.
3. Dévissez le couvercle du filtre à air et basculez le couvercle vers le bas.
4. Retirez l'élément en mousse du boîtier du filtre à air.

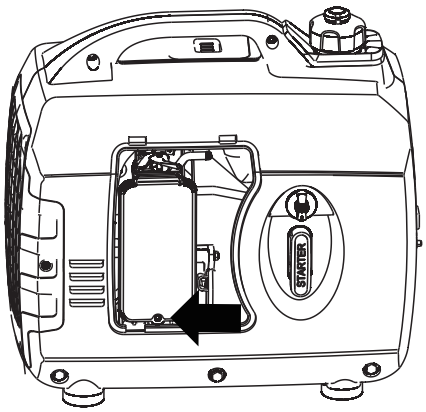

Dévisser le couvercle du filtre à air

5. Lavez l'élément du filtre à air en mousse en immergeant l'élément dans une solution de savon détergent ménager et d'eau chaude. Pressez lentement la mousse pour la nettoyer à fond.

AVIS

NE JAMAIS tordre ou déchirer l'élément du filtre à air en mousse pendant le nettoyage ou le séchage, mais uniquement en exerçant une pression lente mais ferme.

6. Rincez à l'eau claire en immergeant l'élément du filtre à air dans l'eau douce et en exerçant une lente pression.

AVIS

Ne vous débarrassez jamais de la solution de nettoyage savonneuse utilisée pour nettoyer le filtre à air en la déversant dans un égout, sur le sol ou dans les eaux souterraines ou les cours d'eau. Soyez toujours respectueux de l'environnement. Suivez les directives ou autres organismes gouvernementaux pour l'élimination appropriée des matières dangereuses. Consultez les autorités locales ou les installations de récupération.

7. Jetez correctement la solution de nettoyage au savon usagée.
8. Séchez l'élément du filtre à air en exerçant à nouveau une pression lente et ferme.
9. Remettez l'élément du filtre à air dans sa position dans le boîtier du filtre à air.
10. Installez le couvercle du filtre à air en vous assurant que les languettes se verrouillent en place.
11. Installez le panneau d'entretien du moteur.

VIDANGE DU BOL À FLOTTEUR

1. Retirez le panneau d'entretien du moteur pour accéder au carburateur.
2. Localisez le tuyau en plastique transparent du flotteur qui sort par le bas de l'onduleur, et placez un récipient approprié en dessous pour récupérer le carburant drainé.

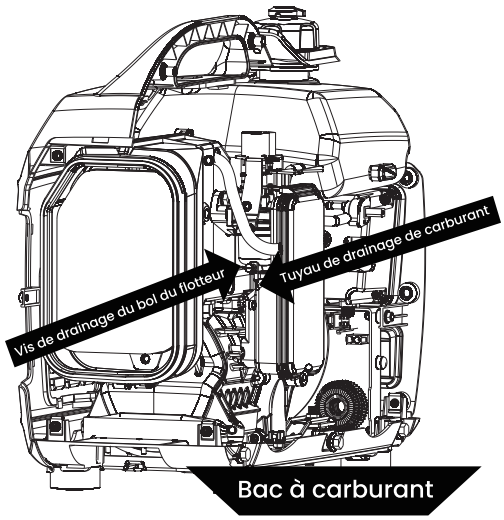

Tuyau de vidange de carburant

3. Desserrez la vis de vidange de la cuve du flotteur jusqu'à ce que vous voyiez le carburant s'écouler de la cuve du flotteur.

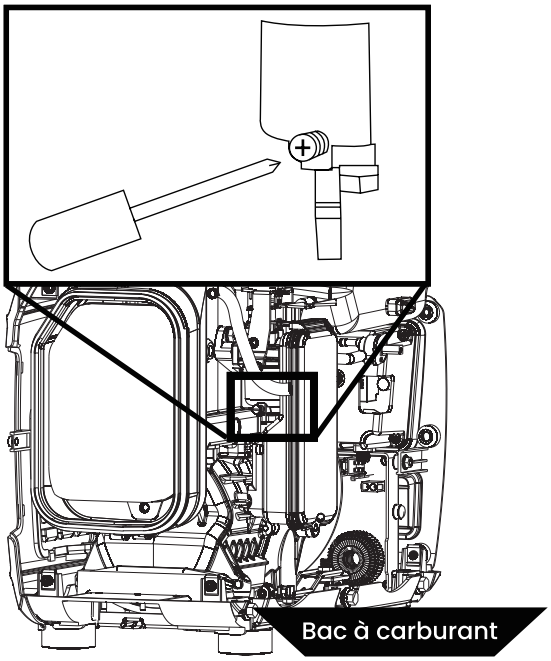

Desserrez la vis du bol du flotteur.

4. Laissez le carburant s'écouler dans le réservoir, puis serrez la vis de vidange du bol à flotteur.

AVIS

Ne vous débarrassez jamais du carburant en le déversant dans un égout, sur le sol ou dans les eaux souterraines ou les cours d'eau. Soyez toujours respectueux de l'environnement. Suivez les directives ou autres organismes gouvernementaux pour l'élimination appropriée des matières dangereuses. Consultez les autorités locales ou les installations de récupération.

5. Installez le panneau de service du moteur.

MAINTENANCE

ENTRETIEN DE LA BOUGIE D'ALLUMAGE

La bougie d'allumage doit être contrôlée et nettoyée après chaque 100 heures d'utilisation ou 6 mois et doit être remplacée après 300 heures d'utilisation ou chaque année.

1. Arrêtez l'onduleur et laissez-le refroidir pendant plusieurs minutes s'il est en marche.
2. Déplacez l'onduleur sur une surface plane et horizontale.
3. Faites glisser le couvercle d'accès à la bougie d'allumage hors du boîtier.

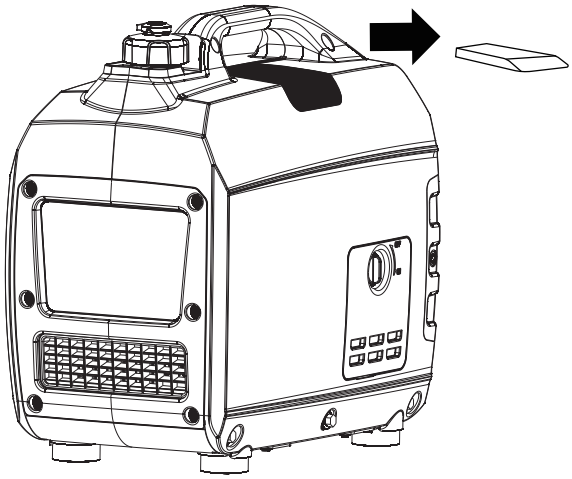

Faites glisser le couvercle de la bougie d'allumage

4. Retirez le culot de la bougie en tirant fermement sur la poignée en plastique du culot de la bougie pour l'éloigner du moteur.

AVIS

N'appliquez jamais de charge latérale et ne déplacez jamais la bougie latéralement lors du retrait de la bougie d'allumage.

5. Nettoyer la zone autour de la bougie d'allumage.
6. A l'aide de la clé à douille pour bougie fournie, retirez la bougie de la culasse.

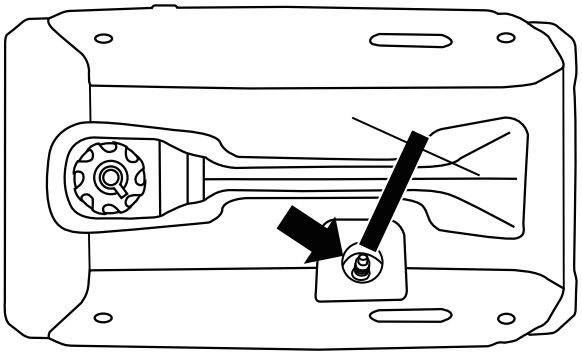

Déposez la bougie d'allumage avec la clé à douille

7. Placez un chiffon propre sur l'ouverture créée par le retrait de la bougie d'allumage pour vous assurer qu'aucune saleté ne peut pénétrer dans la chambre de combustion.
8. Inspectez la bougie d'allumage pour voir si:

- un isolant fissuré ou ébréché
- une usure excessive
- un écartement de la bougie de 0.80 mm (0.032 po).

Si la bougie ne répond pas à l'une des conditions énumérées ci-dessus, remplacez-la.

AVIS

Utilisez uniquement la bougie d'allumage recommandée. Voir le tableau ci-dessous. L'utilisation d'une bougie non recommandée peut entraîner des dommages au moteur.

9. Installez la bougie d'allumage en suivant soigneusement les étapes décrites ci-dessous:
   a. Insérez avec précaution la bougie d'allumage dans la culasse. Vissez la bougie à la main jusqu'à ce qu'elle soit à fond.
   b. À l'aide de la clé à douille pour bougie fournie, tournez la bougie pour vous assurer qu'elle est bien en place.
   c. Remettez le culot de la bougie en place, en vous assurant que le culot s'engage complètement dans la pointe de la bougie.
   d. Installez le couvercle d'accès à la bougie d'allumage.

MAINTENANCE

NETTOYAGE DU PARE-ÉTINCELLES

Vérifiez et nettoyez le pare-étincelles toutes les 100 heures d'utilisation ou tous les 6 mois.

1. Arrêtez l'onduleur et laissez-le refroidir pendant plusieurs minutes s'il est en marche.
2. Déplacez l'onduleur sur une surface plane et horizontale.
3. Retirer les vis qui maintiennent le couvercle du silencieux en place.

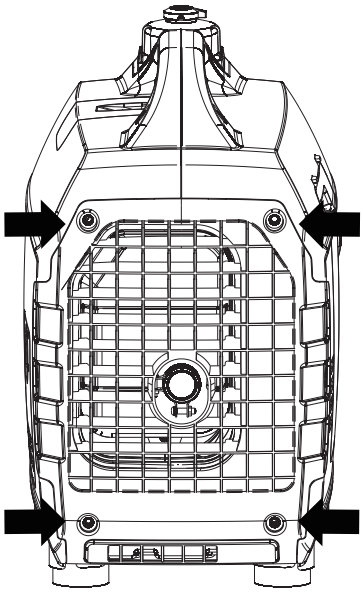

Déposer les vis qui maintiennent le couvercle du silencieux.

4. Desserrez le collier qui maintient le pare-étincelles sur le silencieux.
5. Faites glisser la pince de la bande du pare-étincelles hors de l'écran du pare-étincelles.
6. Retirez l'écran du pare-étincelles du tuyau d'échappement du silencieux.
7. À l'aide d'une brosse métallique, enlevez la saleté et les débris qui ont pu s'accumuler sur la grille du pare-étincelles.
8. Si l'écran du pare-étincelles présente des signes d'usure (déchirures ou grandes ouvertures dans l'écran), remplacez l'écran du pare-étincelles.
9. Installer les composants du pare-étincelles dans l'ordre suivant:
   a. Placez l'écran du pare-étincelles sur le tuyau d'échappement du silencieux. Poussez sur l'écran jusqu'à ce qu'il s'abaisse complètement.
   b. Placez le collier de serrage du pare-étincelles sur l'écran et serrez-le à l'aide d'un tournevis à tête plate.
10. Remettez en place la porte de décharge.

NETTOYAGE DE L'ONDULEUR

Il est important d'inspecter et de nettoyer l'onduleur avant chaque utilisation.

Nettoyez tous les orifices d'entrée et de sortie d'air du moteur - Assurez-vous que tous les orifices d'entrée et de sortie d'air du moteur sont exempts de toute saleté et de tout débris afin de garantir que le moteur ne fonctionne pas à chaud.

STOCKAGE

⚠ AVERTISSEMENT

Ne stockez jamais un onduleur avec du carburant dans le réservoir à l'intérieur ou dans un endroit mal ventilé où les fumées peuvent entrer en contact avec une source d'inflammation telle que: 1) la veilleuse d'une cuisinière,d'un chauffe-eau, d'un sèche-linge ou de tout autre appareil à gaz;ou 2) une étincelle provenant d'un appareil électrique.

AVIS

L'essence stockée pendant seulement 60 jours peut se détériorer et provoquer l'accumulation de gomme, de vernis et de produits corrosifs dans les conduites de carburant, les passages de carburant et le moteur. Cette accumulation corrosive restreint l'écoulement du carburant, empêchant le moteur de démarrer après une période de stockage prolongée.

Des précautions appropriées doivent être prises pour préparer l'onduleur à tout stockage.

1. Nettoyez l'onduleur comme indiqué dans la section Nettoyage de l'onduleur.
2. siphonner toute l'essence du réservoir de carburant du mieux possible.
3. Démarrez le moteur et laissez l'onduleur fonctionner jusqu'à ce que toute l'essence restante dans les conduites de carburant et le carburateur soit consommée et que le moteur s'arrête.
4. Vidangez tout le carburant restant dans la cuvette à flotteur.
5. Changez l'huile.
6. Retirez la bougie d'allumage et placez environ une cuillère à soupe d'huile dans l'orifice de la bougie. Tout en plaçant un chiffon propre sur l'ouverture de la bougie, tirez lentement la poignée de recul pour permettre au moteur de tourner plusieurs fois. Cela permettra de répartir l'huile et de protéger la paroi du cylindre contre la corrosion pendant le stockage.
7. Remplacez la bougie d'allumage.
8. Placez l'onduleur dans un endroit propre et sec pour le stocker.

DÉPANNAGE

⚠AVERTISSEMENT

Avant de tenter de réparer ou de dépanner le générateur, le propriétaire ou le technicien doit d'abord lire le manuel du propriétaire et comprendre et suivre toutes les instructions de sécurité. Le non-respect de toutes les instructions peut entraîner des situations susceptibles d'annuler la certification ou la garantie du produit, des blessures graves, des dommages matériels ou même la mort.

PROBLÈME	CAUSE POTENTIELLE	SOLUTION
Le moteur tourne, mais il n'y a pas de sortie électrique.	1. Le disjoncteur de réenclenchement est déclenché.	1. Réinitialisez le disjoncteur de réenclenchement.
	2. Le connecteur du cordon d'alimentation n'est pas complètement engagé dans la prise de l'onduleur.	2. Vérifiez que le connecteur est bien engagé dans la prise de l'onduleur.
	3. Le cordon d'alimentation est défectueux.	3. Remplacez le cordon d'alimentation.
	4. Appareil électrique défectueux.	4. Essayez de brancher un appareil connu pour vérifier que l'onduleur produit du courant électrique.
Le moteur ne démarre pas ou reste en marche lorsqu'il essaie de démarrer.	1. L'onduleur n'a plus d'essence.	1. Ajouter de l'essence dans l'onduleur.
	2. Le flux de carburant est obstrué.	2. Inspectez et nettoyez les passages d'alimentation en carburant.
	3. Le filtre à air est sale.	3. Vérifiez et nettoyez le filtre à air.
	4. L'interrupteur d'arrêt en cas de niveau d'huile bas empêche le démarrage de l'appareil.	4. Vérifiez le niveau d'huile et ajoutez de l'huile si nécessaire.
	5. Le culot de la bougie n'est pas complètement engagé dans l'embout de la bougie.	5. Poussez fermement sur le culot de la bougie pour vous assurer qu'il est bien engagé.
	6. La bougie d'allumage est défectueuse.	6. Retirez et contrôlez la bougie d'allumage. Remplacez-la si elle est défectueuse.
	7. Le pare-étincelles est sale ou bouché.	7. Contrôlez et nettoyez le pare-étincelles.
	8. Carburant éventé.	8. Vidangez le carburant et remplacez-le par du carburant frais.
L'onduleur s'arrête.	1. L'onduleur n'a plus de carburant.	1. Vérifiez le niveau de carburant et ajoutez du carburant si nécessaire.
	2. L'interrupteur d'arrêt en cas de manque d'huile a arrêté le moteur.	2. Vérifiez le niveau d'huile et ajoutez de l'huile si nécessaire.
	3. Trop de charge.	3. Redémarrez l'onduleur et réduisez la charge.
Le moteur fonctionne de façon irrégulière; il ne maintient pas un RPM stable.	1. Le démarreur a été laissé en position CLOSED.	1. Placez le démarreur en position OPEN.
	2. Le filtre à air est sale.	2. Nettoyez le filtre à air.
	3. Les charges appliquées peuvent se mettre en marche et s'arrêter.	3. Au fur et à mesure du cycle des charges appliquées, des changements de vitesse du moteur peuvent se produire; c'est une condition normale.

MXR1500 SCHÉMAS

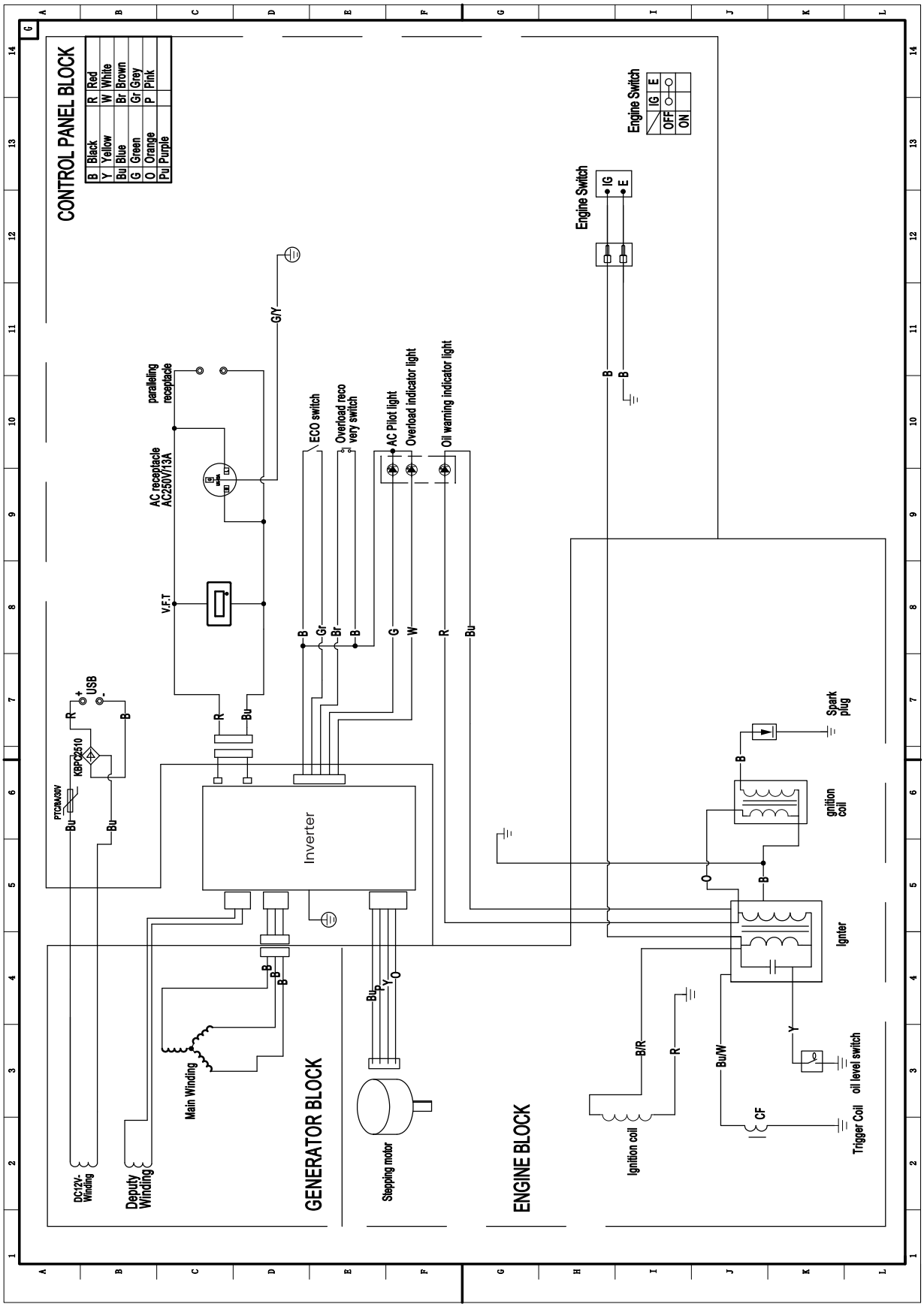

DÉCLARATION DE CONFORMITÉ CE

Le produit suivant a été testé par nos soins avec les normes énumérées et a été jugé conforme à la directive communautaire sur les machines 2006/42/CE, à la directive sur la compatibilité électromagnétique 2014/30/UE et à la directive sur le bruit extérieur 2000/14/CE.

Nom du fabricant: Chongqing Guoyu Technology Co., Ltd.
Adresse du fabricant: Tuchang Town, Hechuan District, Chongqing, China
Produit: Inverter generator
Type/Modèle: MXR1500

Cette déclaration est basée sur une seule évaluation des produits susmentionnés. Tous les produits fabriqués en série sont conformes à l'échantillon de produit détaillé dans ce rapport. Nous, Chongqing Guoyu Technology Co., Ltd., déclarons par la présente que ce(s) produit(s) décrit(s) est (sont) conforme(s) aux exigences de sécurité de base pertinentes des directives européennes suivantes:

Directives CE appliquées: 2006/42/CE Directive relative aux machines
2014/30/EU Directive sur la compatibilité électromagnétique
2000/14/CE Directive sur le bruit extérieur

Normes appliquées: EN ISO 8528-13:2016
EN 55012:2007+A1
EN IEC 61000-6-1:2019
EN ISO 3744:1995
ISO 8528-10:1998

Organisme notifié: TÜV Rheinland

Niveau de puissance sonore garanti: 95 dB(A)

CE **Lieu de délivrance:** Chongqing

Directeur technique du produit: Tang Guolan

Tang Guolan

MAXPEEDINGRODS

MAXPEEDINGRODS

EC	REP	APEX ES SPECIALISTS, S.L.
		Calle Puerto de la Morcuera, 13, PL. 1 OF. 18-8 28919 Leganés Madrid

Chongqing Guoyu Technology Co., Ltd