FARETTO DA INCASSO

- IT FARETTO DA INCASSO
- EN RECESSED SPOTLIGHT
- FR SPOT ENCASTRÉ
- CN 嵌入式聚光燈

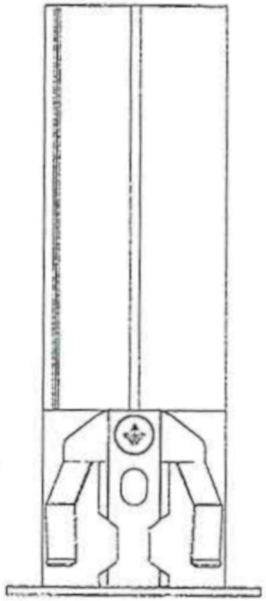

UNIVERSO

FARETTO DA INCASSO

Gentile Cliente,GRAZIE per aver acquistato un prodotto UNIVERSO.
La preghiamo di leggere attentamente le istruzioni di installazione prima di utilizzare il prodotto.

INFORMAZIONI GENERALI

MODELLO: HTSD3-R30-3C
POTENZA: 5W
TENSIONE DI INGRESSO: AC 220-240V
FREQUENZA: 50/60 Hz
LUMEN: 260LM
CRI(RA):≥90
TEMPERATURA COLORE: 2700K - 4000K
FASCIO LUMINOSO: 26°
DIMMER: NO
COLORE: BIANCO
LED PROVIDED BY: SAN'AN
DRIVER PROVIDED BY: EAGLCRISE
MATERIALE: ALLUMINIO+PC
PESO: 120 gr

DIMENSIONI

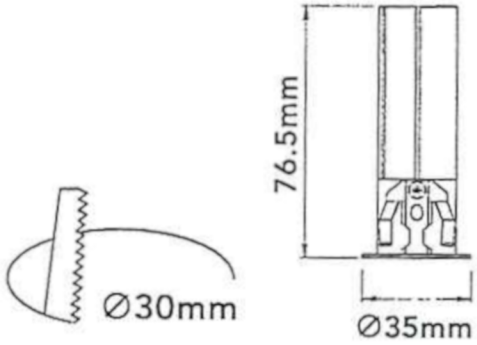

ISTRUZIONI

1.Effettuare dei fori in base alle dimensioni di riferimento.
2.Collegare i fili del trasformatore.
3.Collegare il trasformatore tramite il connetore.
4.Inserire in farettonel foro.
5.Installazione completata.

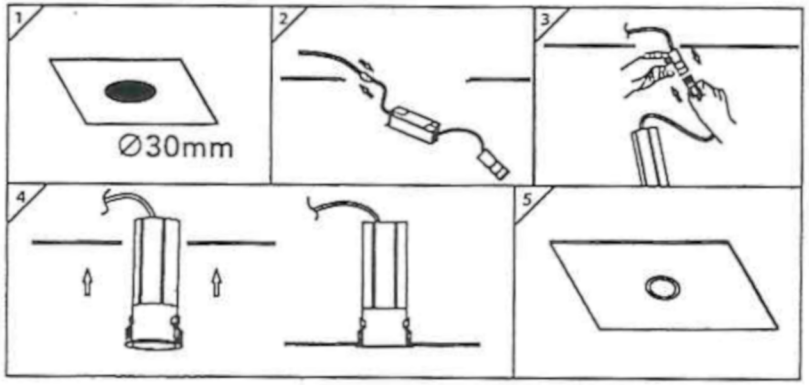

GRAZIE PER AVER ACQUISTATO UN PRODOTTO UNIVERSO®

PRODOTTO IMPORTATO E DISTRIBUITO DA: UNIVERSO S R L.
Via Ferrante Imparato, 495 - 80146 NAPOLI (NA)