Foco proyector LED Slim Series 100W - DSC 5000K

Tabla de Referencias

Garantía de Producto 5 Años

LM6570	
LM6571	4000k

Información Eléctrica

Vatios	100 w
Alimentación	100-277v ac
Factor De Potencia	0.9
Regulable	1-10V

Características Generales

Vida Útil	50000
Protección	IP65
Clase Aislamiento Eléctrico	I
Ik	8
Fuente Lumínica Reemplazable	Sí
Driver Reemplazable	Sí

Información Lumínica

Fuente Lumínica Reemplazable	Sí
Luminosidad	14000
Eficiencia Lm	140
Temperatura De Color	4000K | 5000K
Ángulo	90°
Cri	70
Ugr	<26
Ulr	0% Montaje a 0º de inclinación

Fuente de alimentación

Driver	Lifud

Información Material

Material	Aluminio|Cristal

Avisos y Precauciones

Temperatura De Trabajo	-40°C ~ +55°C

Fotometría

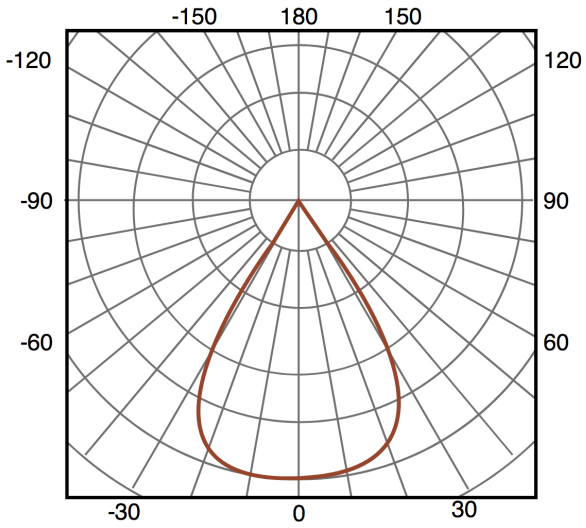

90°

Garantía y Calidad

Garantía	5

Dimensiones e Instalación

Dimensión	343X369HX56 mm

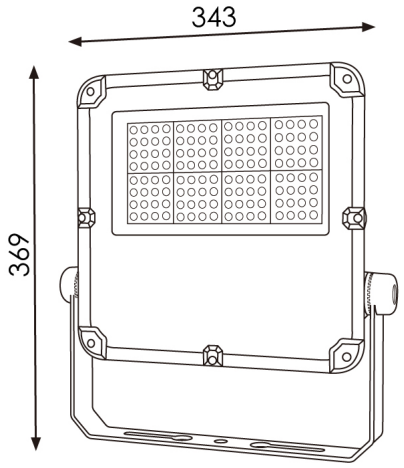

Logística

EAN	**LM6570** - 8435579765708 **LM6571** - 8435579765715
Unidad por caja	5 ud
Peso Bruto Embalaje Unidad	2.800

Sujeto a cambios sin previo aviso. Asegurese de utilizar datos más recientes

Fecha de descarga: 05-08-2026

En caso de incidencia : www.ledme-europa.com