BALISE MURALE EXTÉRIEURE

A détection - Grise - IP65 - 2,8 W







L'AVIS DES PROS

Un éclairage extérieur discret et efficace pour baliser vos allées, escaliers et autres espaces de circulation. Grâce à son design élégant, cette balise diffuse une lumière confortable tout en s'intégrant à votre environnement extérieur.

- Disponible en blanche ou en grise
- Version avec ou sans détection

SCHÉMAS TECHNIQUES

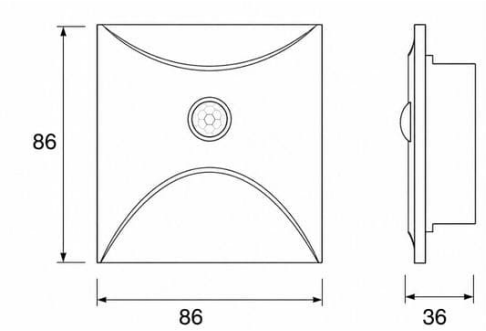

CARACTÉRISTIQUES TECHNIQUES

Type de LED	-
Puissance	2.8 W
Rendement en sortie de luminaire	-
Facteur de puissance	-
Garantie	3 ans
Durée de vie (Source L80B10) *	30 000 heures
Angle	120 °
UGR **	-
IRC	> 80
SDCM	-
Alimentation	Interne
Tension	220-240 VAC 50-60 Hz
Courant	-
Diffuseur	-
Dimmable	ON/OFF

Découpe	68 mm
Dimensions	L86 x l36 x H86 mm
Poids net	0,12 kg
Matériau principal	Aluminium
Couleur dominante	Gris - RAL 7024
IP	IP65
IK	-
Classe électrique	Classe I
Risque photobiologique	RG0 - Exempt de risque
Température de fonctionnement	-20 °C à +45 °C
Câble sortant	-
Modes d'installation	Encastré
Classe énergétique source	G
Eligibilité CEE	Non
Normes	CE, RoHS

RÉFÉRENCES

Référence	Nom	Température de couleur	Flux lumineux
888.010381.61807	MKP - Balise Murale Extérieure LED avec Détecteur 2,8W IP65 Gris	3000 K	85 lm

BALISE MURALE EXTÉRIEURE

A détection - Grise - IP65 - 2,8 W

ACCESSOIRES COMPATIBLES

Référence	Nom
EUR.52043	Lot de 5 Boîtes d'encastrement pour cloison sèche 67x50mm XL - à griffes - 1 poste - EUR'OHM 52043
EUR.52103	Lot de 10 Boîtes d'encastrement de maçonnerie 67x40mm vis composable - 1 poste - EUR'OHM 52103
EUR.52070	Boite d'encastrement AIR'metic étanche à l'air 85x40mm - à griffes - 1 poste - EUR'OHM 52070