Bombilla LED Star GU10 AR111 15W 24º - DSC 3000K

Tabla de Referencias

Garantía de Producto 3 Años

LM7155	4500k
LM7156	

Información Eléctrica

Vatios	15 w
Alimentación	220-240v ac
Regulable	no

Características Generales

Vida Útil	15000
Protección	IP20
Clase Aislamiento Eléctrico	II

Información Lumínica

Luminosidad	1200
Eficiencia Lm	80
Temperatura De Color	3000K | 4500K
Ángulo	24°
Cri	80
Flicker Free	No

Información Material

Material	Ceramica|PC

Avisos y Precauciones

Temperatura De Trabajo	-20°C ~ +40°C

Fotometría

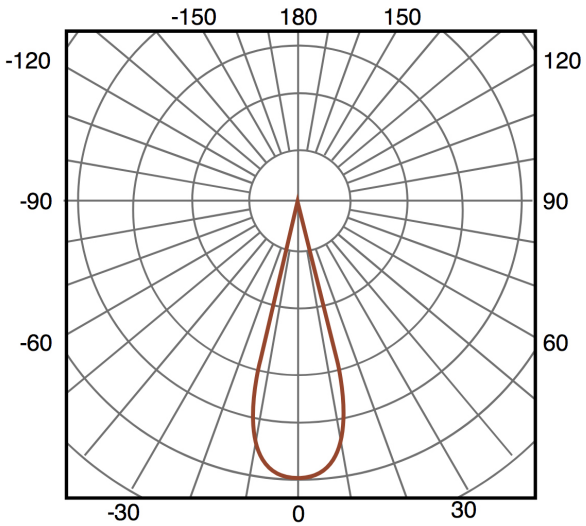

24°

Garantía y Calidad

Garantía	3

Dimensiones e Instalación

Dimensión	111X75H mm

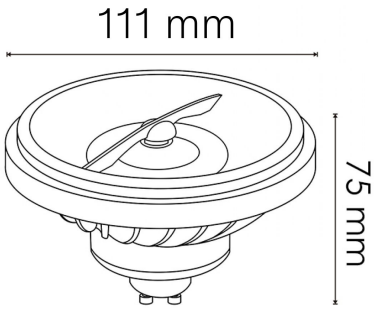

Logística

	LM7155 - 8435579771556
EAN	**LM7156** - 8435579771563
Unidad por caja	50 ud
Peso Bruto Embalaje Unidad	0.118

Sujeto a cambios sin previo aviso. Asegurese de utilizar datos más recientes

Fecha de descarga: 05-08-2026

En caso de incidencia : www.ledme-europa.com