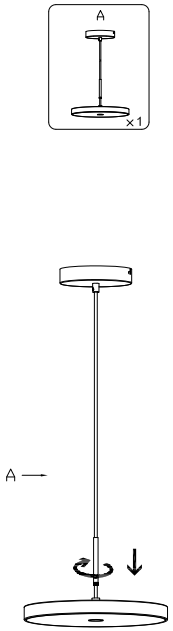

3/4

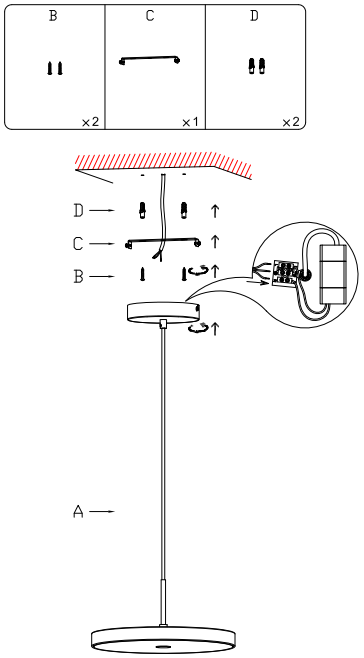

4/4

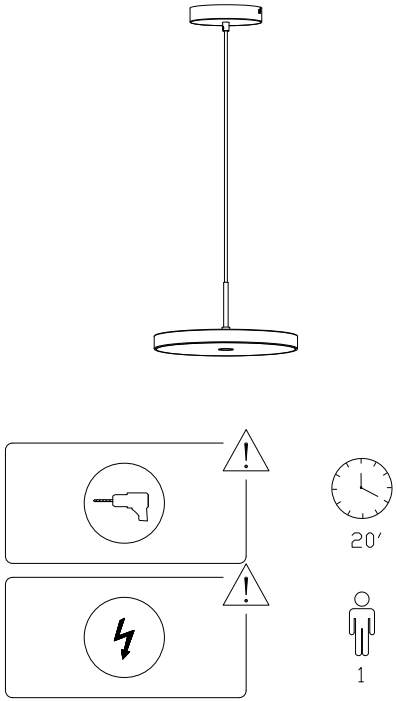

1/4

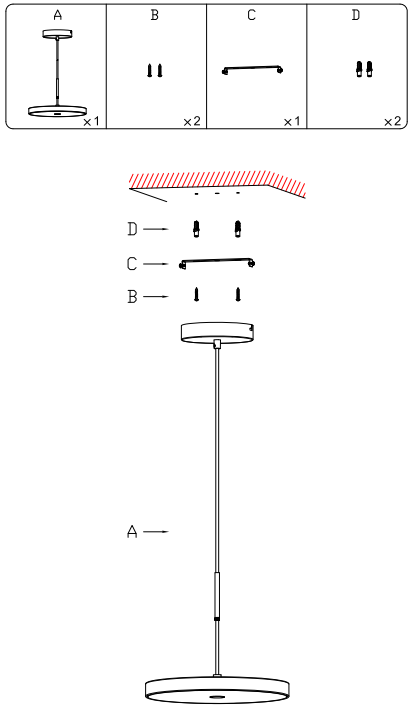

2/4