ESTERO

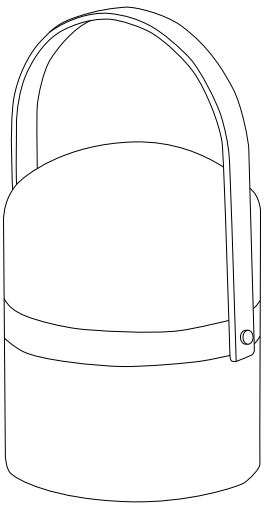

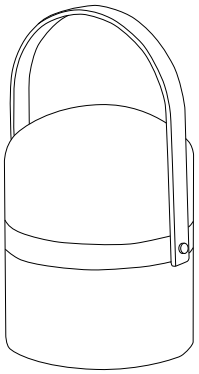

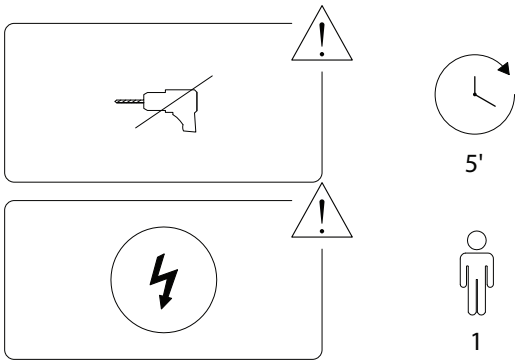

1/4

2317/ESTERO/100125/

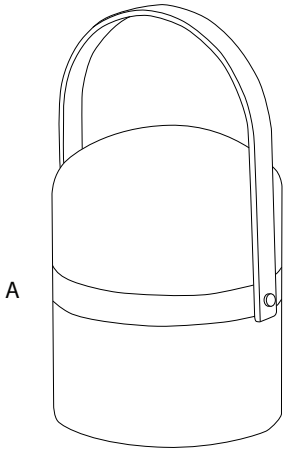

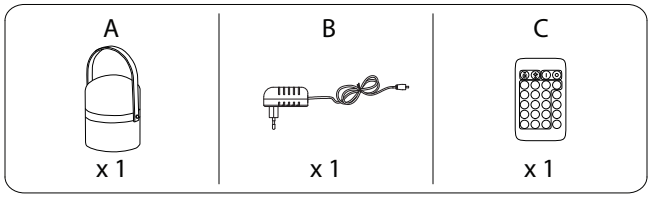

2/4

2317/ESTERO/100125/

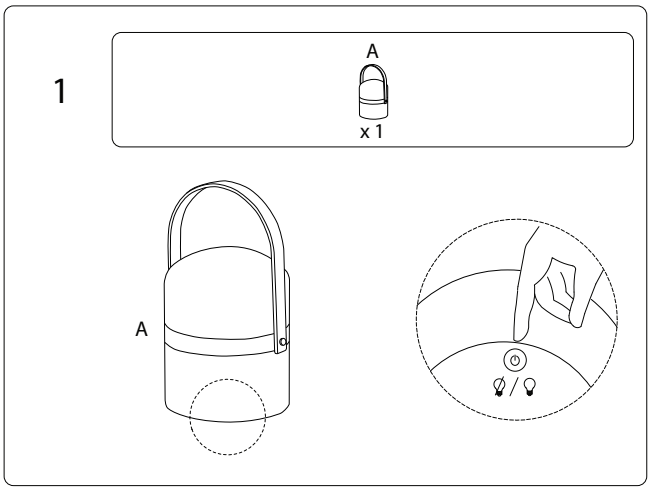

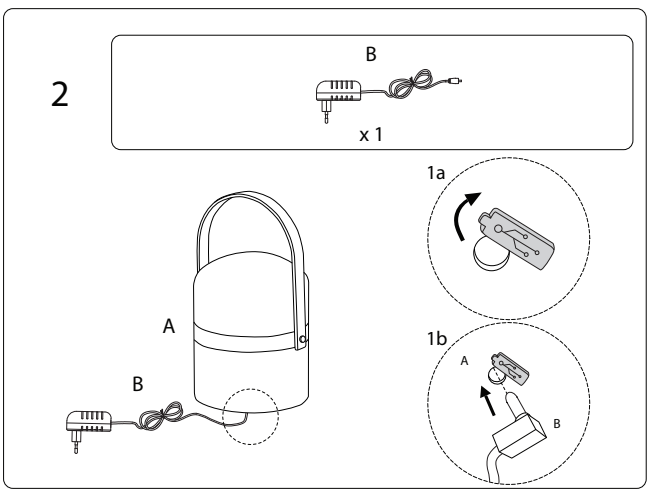

3/4

2317/ESTERO/100125/

3

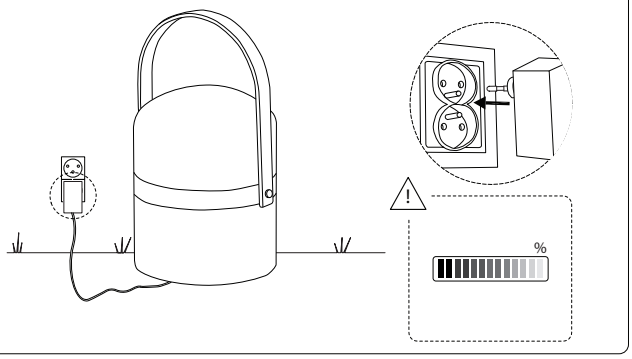

2317/ESTERO/100125/