Tira de LED 220V SMD Fast 14,4W/m IP65 - 50 metros Rojo

Tabla de Referencias

Garantía de Producto 3 Años

LM2306	azul
LM2308	verde
LM2301	6000k
LM2303	3000k
LM2302	4500k
LM2305	
LM2307	rosa
LM2304	2300k

Información Eléctrica

Vatios	14 w/m
Alimentación	170-265v ac
Regulable	Triac

Características Generales

Vida Útil	30000
Protección	IP65
Clase Aislamiento Eléctrico	II

Información Lumínica

Luminosidad	1440 lm/m
Temperatura De Color	2300K | 3000K | 4500K | 6000K | Azul | Rojo | Rosa | Verde
Ángulo	120°
Cri	80

Información Material

Material	Silicona|PC|Epoxy

Avisos y Precauciones

Temperatura De Trabajo	-20°C ~ +45°C
Máx. Enlazable	20 metros

Fotometría

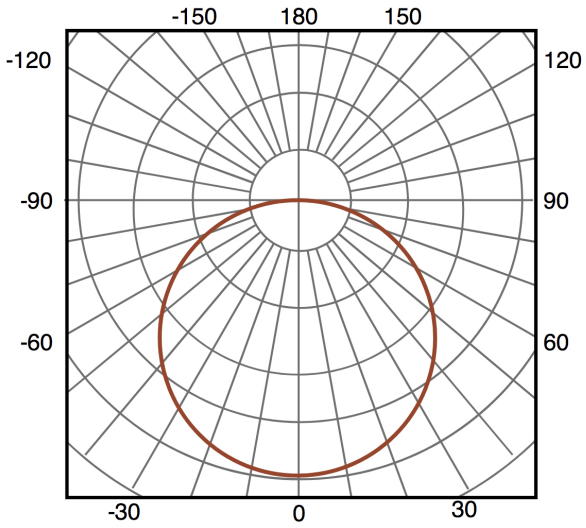

120°

Garantía y Calidad

Garantía	3

Dimensiones e Instalación

Dimensión	15X6H mm
Corte Cada	10 cm

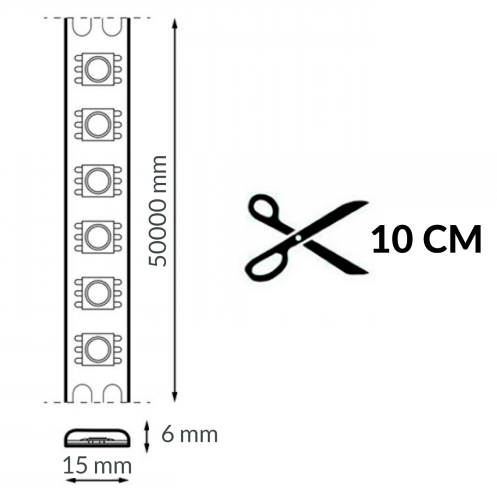

Logística

	LM2307 - 8435579723074
Unidad por caja	1 ud
Peso Bruto Embalaje Unidad	5.000

Sujeto a cambios sin previo aviso. Asegurese de utilizar datos más recientes

Fecha de descarga: 05-08-2026

En caso de incidencia : www.ledme-europa.com