SANNOVER

Manuel **utilisateur**

User **manual**

Benutzerhandbuch

Manual del **usuario**

Manual do **utilizador**

Manuale **d'uso**

Gebruikershandleiding

Podręcznik **użytkownika**

Uživatelská **příručka**

Poêle à granulés étanche

ANITA 15.1

SOMMAIRE

1. Combustible

2. Caractéristiques techniques

3. Vue éclatée

4. Installation du poêle à granulés

5. Mise en service

6. Nettoyage et maintenance

7. Résolution des problèmes

8. Schéma électrique

Conservez ces instructions pour toute référence ultérieure.
Veuillez lire l'intégralité de ce manuel avant d'installer et d'utiliser ce poêle à granulés de bois.
Le non-respect de ces instructions peut entraîner des dommages matériels, des blessures corporelles.

Sauvegardez ces instructions !
Installateur : ce manuel doit rester avec l'appareil !

1. COMBUSTIBLE

Les pellets sont fabriqués à partir de déchets de bois, provenant de scieries et d'ateliers de planification, ainsi que de résidus d'opérations forestières. Ces "produits de départ" sont broyés, séchés et pressés en granulés "combustibles" sans aucun agent de liaison.

1.1 Spécifications pour les granulés de haute qualité

Valeur Calorifique : 5.3 kWh/kg
Densité : 700 kg/m3
Humidité : Max. 8% du poids
Proportion de cendres : Max. 1% du poids
Diamètre : 5 - 6.5 mm
Longueur : Max. 30 mm
Composition : 100% bois non traité et sans ajout de liant (proportion d'écorce max. 5 %).
Conditionnement : Dans des sacs en plastique écologiquement neutre ou biologiquement dégradable, ou en papier.

Demandez à votre revendeur de poêles à granulés de bois de vous fournir des combustibles testés et une liste des fabricants de combustibles contrôlés. L'utilisation d'un combustible de mauvaise qualité ou interdit a un effet négatif sur le fonctionnement de votre poêle à granulés et peut entraîner l'annulation de la garantie et de la responsabilité du fabricant. Respectez la législation sur l'incinération des déchets. Ne brûlez que des pellets testés.

1.2 Stockage des Pellets

Afin de garantir une combustion sans problème des granulés de bois, il est nécessaire de stocker le combustible à l'abri de l'humidité.

Cet appareil n'est pas destiné à être utilisé par des personnes (y compris des enfants) dont les capacités physiques, sensorielles ou mentales sont réduites, ou qui manquent d'expérience et de connaissances, à moins qu'elles n'aient reçu une surveillance ou des instructions concernant l'utilisation de l'appareil de la part d'une personne responsable de leur sécurité. Les enfants doivent être surveillés afin de s'assurer qu'ils ne jouent pas avec l'appareil.

2. CARACTÉRISTIQUES TECHNIQUES

Le poêle à granulés est de conception avancée et dispose d'une entrée d'air frais et d'un système de ventilation individuels. La technologie de combustion par pression négative permet d'obtenir un rendement élevé et une faible quantité de cendres pendant la combustion. Il s'éteint automatiquement en cas de mauvaise combustion ou de manque de combustible. Ses avantages sont un chauffage rapide et un faible coût de combustible.

Modèle	ANITA 15.1
Dimension (L*H*P) mm	510*552*1 013
Dimension du carton d'exportation (mm)	551*594*1 161
Poids Net/Brut Kg	97/107 kg
Puissance absorbée	15.1 kW
Puissance Nominale	13.6 kW
Puissance Réduit	6.8 kW
Efficacité	90.2%
Pour une Surface de m²	110-150
Capacité du Réservoir Kg	28
Consommation en Mode Automatique (Min/Max)	6 - 12 kg/H
Consommation de Pellet (Min/Max)	1,3/2,6 kg/H
Tension et Fréquence	230/50 V/Hz
Consommation électrique	100-400 W/H
Entrée d'Air/Sortie Fumée	50-80 mm

3. VUE ÉCLATÉE

Le poêle est composé des éléments suivants :

Pour le modèle ANITA 15.1 :

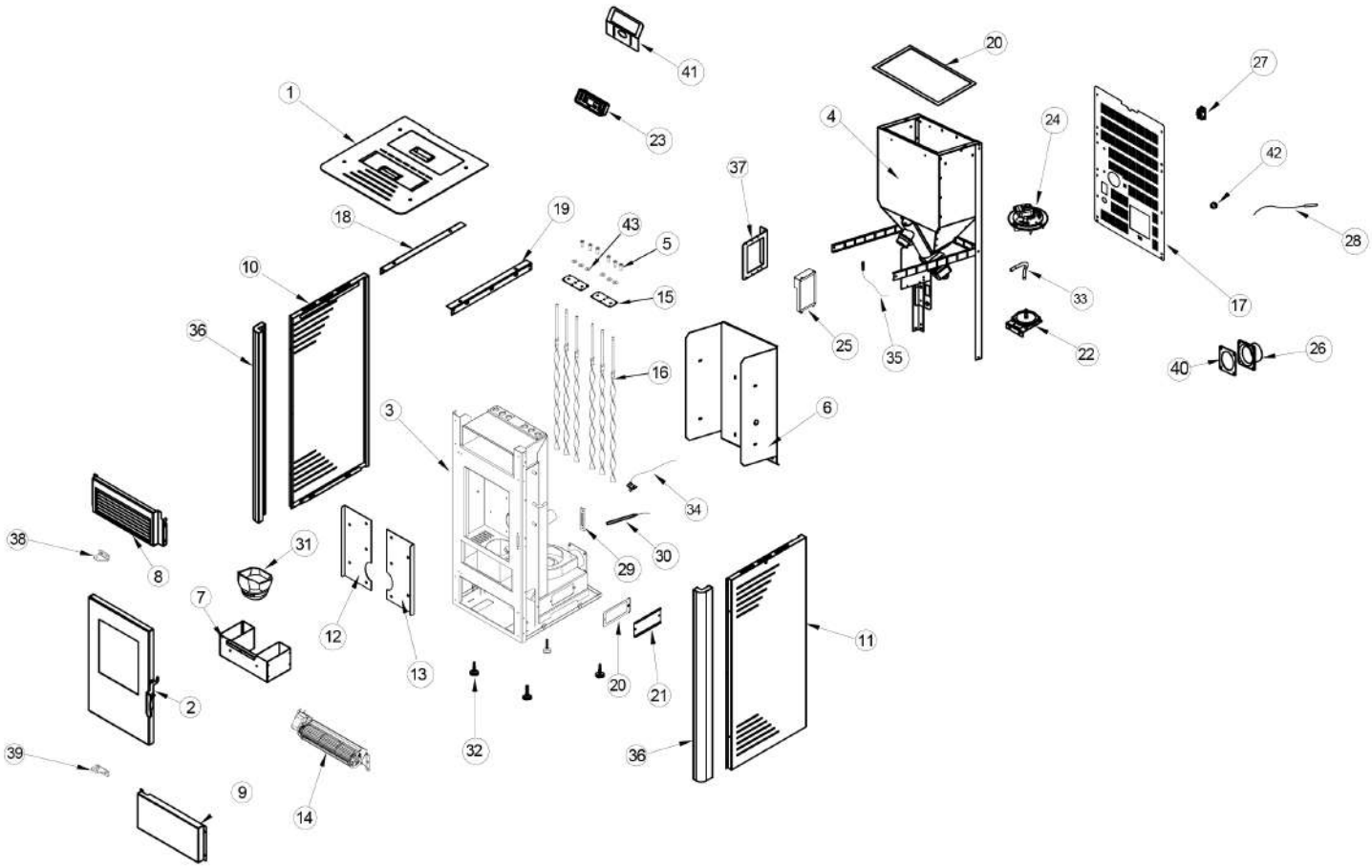

1. Couvercle supérieur
2. Porte
3. Chambre de combustion
4. Réservoir à granulés
5. Boulons
6. Panneau ignifugé
7. Tiroir à cendres
8. Façade supérieur
9. Façade inférieur
10. Panneau latéral gauche
11. Panneau latéral droit
12. Panneau ignifuge intérieur gauche
13. Panneau ignifuge intérieur droit
14. Ventilateur d'air
15. Plaque de nettoyage
16. Turbulateur
17. Panneau arrière
18. Renfort gauche
19. Renfort droit
20. Joint d'étanchéité
21. Plaque étanchéité
22. Pressostat d'air
23. Écran
24. Extracteur
25. Carte mère
26. Connecteur Tuyau
27. Bloc d'alimentation
28. Sonde d'ambiance
29. Support accroche poignée de porte
30. Allumeur
31. Brasero
32. Pieds réglables
33. Raccordement aspiration d'air
34. Sonde de fumée
35. Capteur de trémie
36. Cornières
37. Support Carte mère
38. Charnière
39. Charnière
40. Joint
41. Support écran
42. Attache câble
43. Rondelles

L'appareil de chauffage se compose principalement des éléments suivants :

1. Brasero de Combustion,
2. Extracteur de Fumée,
3. Ventilateur d'Air et Vis d'Alimentation.

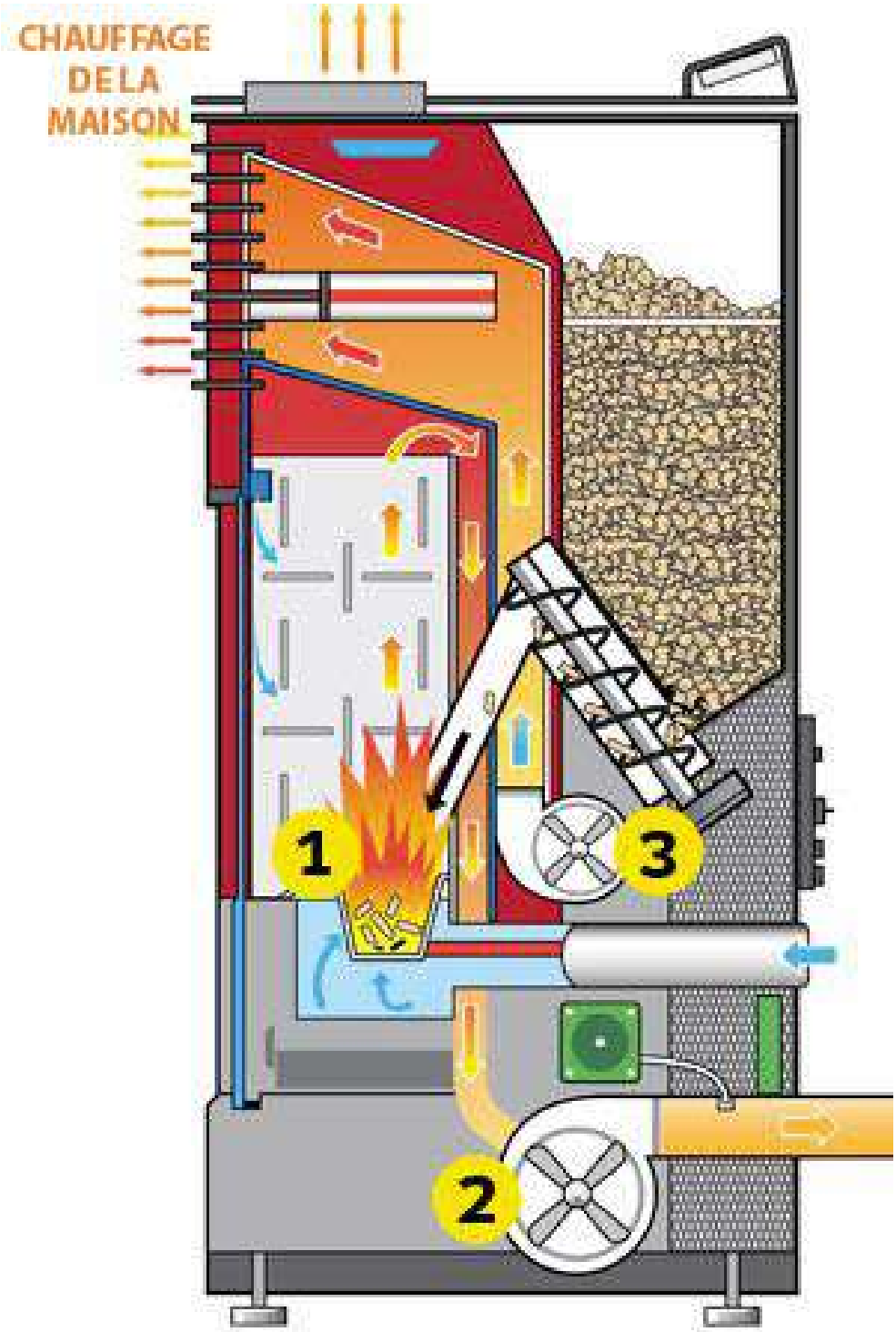

4. INSTALLATION DU POÊLE À GRANULÉS

Toutes les réglementations nationales et locales ainsi que les normes européennes doivent être respectées lors de l'installation de l'appareil.
Avant d'installer un poêle dans une pièce, sélectionnez la puissance appropriée pour pouvoir chauffer la pièce. Veuillez vérifier la zone de chauffage du poêle dans le chapitre sur les caractéristiques des poêles.

ASSEMBLEZ LE POÊLE AVANT INSTALLATION

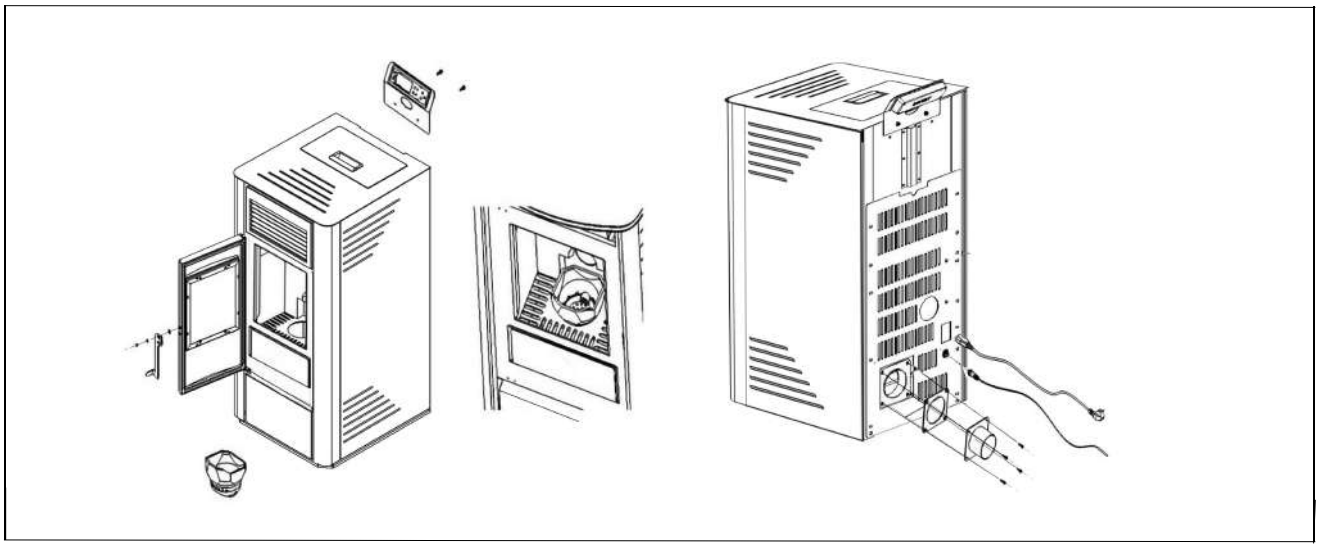

4.1 Information générale

Le poêle doit être raccordé à une cheminée homologuée pour les combustibles solides. La cheminée doit avoir un diamètre d'au moins 80 mm. Le système d'évacuation des fumées est basé sur une pression négative dans la chambre de combustion et une légère surpression à la sortie des fumées. Il est donc important que le raccordement au système d'évacuation des gaz de combustion soit correctement installé et étanche.

N'utilisez que des matériaux d'étanchéité résistants à la chaleur, ainsi que les bandes d'étanchéité correspondantes, le silicone résistant à la chaleur et la laine minérale. Les travaux de montage ne doivent être effectués que par du personnel technique autorisé.

En outre, vous devez veiller à ce que le tube de fumée ne dépasse pas la section libre de la cheminée.

NOTE : Veuillez respecter les règles de réalisation en vigueur dans votre région. Contactez votre installateur pour plus d'informations à ce sujet.

4.2 Important

Veillez à ce que la longueur de la fumisterie ne soit pas trop longue.
Évitez de trop nombreux coudes pour l'écoulement des gaz de combustion vers la cheminée (se reporter aux réglementations en vigueur et ne jamais dépasser 180° d'angle de la sortie du poêle à la cheminée !!!). Si vous ne pouvez pas vous raccorder directement à la cheminée, utilisez si possible une pièce de raccordement avec trappe de nettoyage.

4.3 Exemple d'installation du poêle à granulés

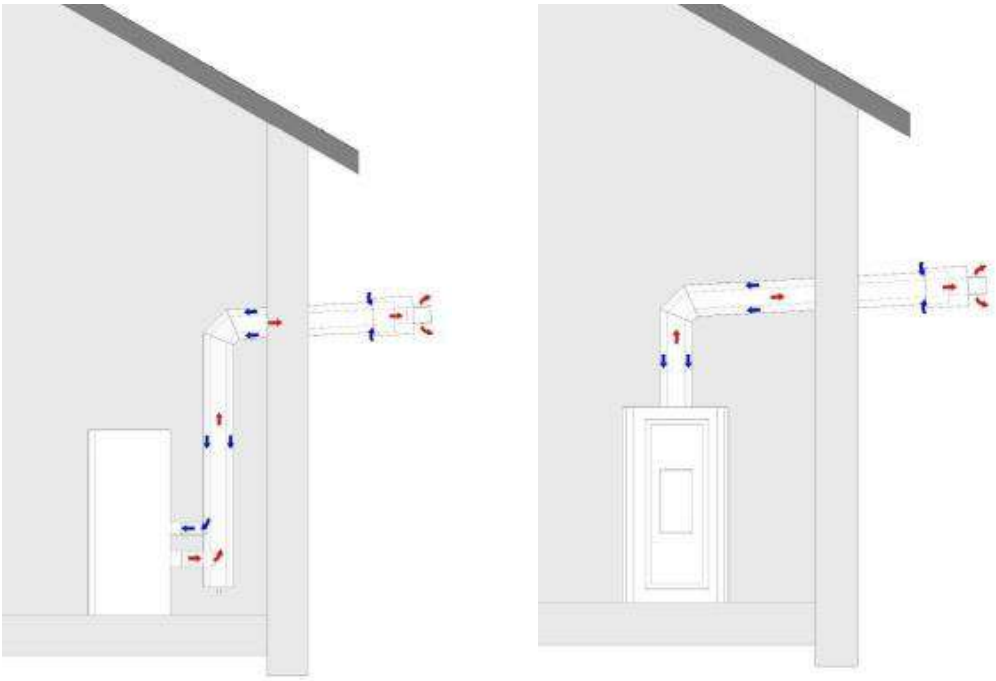

Figure 1a – Configuration avec terminal horizontal

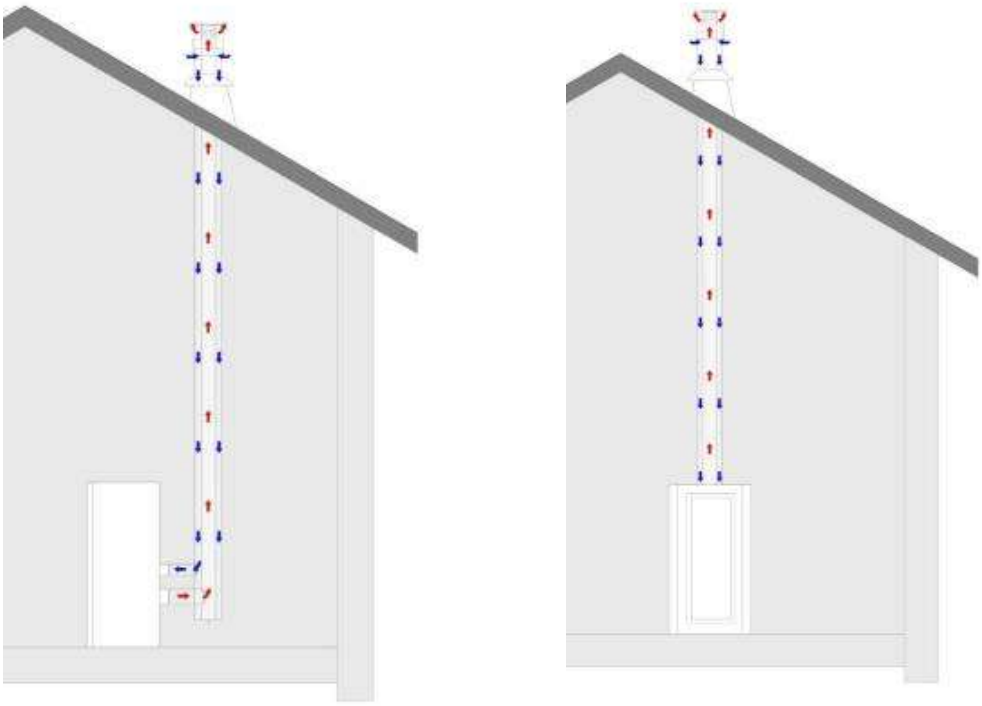

Figure 1b – Configuration avec terminal vertical

4.4 Protection du sol

Pour les sols inflammables (bois, moquette, etc.), une sous-couche en verre, en tôle d'acier ou en céramique est nécessaire.

4.5 Distances de sécurité

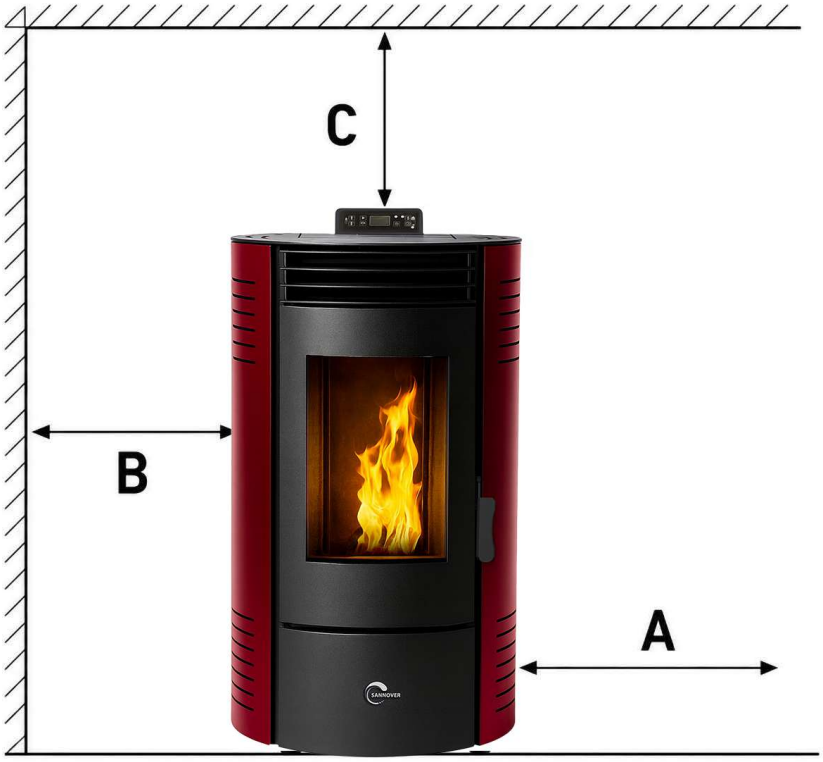

- **À partir d'objets non inflammables :**

  A > 400 mm B > 100 mm C > 100 mm

- **Des objets combustibles et des murs porteurs en béton armé :**

  A > 800 mm B > 200 mm C > 200 mm

Respecter ces distances de sécurité pour garantir un fonctionnement sûr et conforme aux normes en vigueur.

(Mesures prises de l'extérieur du poêle)

4.6 Raccordement électrique

Le poêle est livré avec un câble de raccordement, muni d'une fiche. Le câble doit être raccordé à une alimentation électrique de 230 V, 50 Hz. La consommation électrique moyenne est d'environ 100 watts en fonctionnement. Pendant le processus d'allumage automatique (plusieurs minutes), elle est d'environ 350 watts. Le câble de raccordement doit être posé de manière à éviter tout contact avec les surfaces extérieures chaudes ou tranchantes du poêle.

4.7 Alimentation en air de combustion extérieur

● Utiliser exclusivement des tuyaux en acier, en aluminium flexible ou en matériaux résistants aux hautes températures.

● Diamètre minimum de 5 cm/2 pouces.

● Pour les raccordements plus longs, le diamètre doit être augmenté d'environ 10 mm après environ 1 m.
● La longueur totale du tuyau ne doit pas dépasser 4 m environ, afin de garantir une alimentation en air suffisante et de ne pas présenter trop de coudes.

● Si vous utilisez les ventouses Sannover, veuillez utiliser la ventouse horizontale.
Si l'une ou plusieurs de ces conditions ne s'appliquent pas, il y aura généralement une mauvaise combustion dans le poêle.

5. MISE EN SERVICE

Toutes les réglementations nationales et locales ainsi que les normes européennes doivent être respectées lors de l'utilisation de l'appareil.
Attention : Lorsque le poêle fonctionne, ne touchez pas la face avant. Elle est extrêmement chaude !

Remarque: Lors de la première utilisation, la peinture peut être éliminée par combustion. Une odeur désagréable et de la fumée peut donc se dégager. Veuillez ouvrir la fenêtre et la porte pour évacuer l'odeur.

Note : Gardez le brasero et sa partie inférieure, propres à chaque fois que vous allumez le poêle !

ANITA 15.1

ANITA 15.1

Introduisez les granulés de bois dans le réservoir, puis branchez l'appareil. Le voyant On/Off s'allume alors (ce qui signifie que l'appareil est sous tension). Utiliser l'appareil conformément aux instructions.

5.1 Instructions d'utilisation

1.Branchez le cordon d'alimentation dans la prise située à l'arrière du poêle et appuyez sur l'interrupteur à bascule rouge ON/OFF situé au-dessus. Ne pas utiliser de multiprise pour brancher le poêle.Le poêle a été mis en marche avec succès sur ON.

Fusible

Connecteur Alimentation + Interrupteur ON/OFF

Note : Pour mettre hors tension le poêle, éteignez l'interrupteur rouge situé en bas, à l'arrière du poêle.

1. Ne jamais appuyer sur l'interrupteur lorsque le poêle est chaud ou fonctionne encore.
2. Assurez-vous que le joint de la porte est en bon état. Fermez bien la porte, et vérifiez que tous les panneaux latéraux sont correctement installés

Note : Utilisez seulement et uniquement le braséro spécifique à votre modèle de poêle !!!

3. Ouvrez le réservoir. Assurez-vous que la quantité de granulés est suffisante pour répondre à vos besoins de chauffage. Fermez le réservoir.

4. Appuyez et maintenez 3 secondes la touche Marche/Arrêt. Le poêle va démarrer automatiquement les cycles suivants :

- **Cycle de Nettoyage :** Le brasero est ventilé pour évacuer la poussière, les cendres. **(Attention : Ce cycle ne remplace pas un nettoyage manuel)**
- **Cycle d'Allumage :** L'allumeur fonctionne pendant tout le cycle d'allumage et pendant quelques minutes après que le poêle se soit stabilisé et commence à brûler les granulés dans le foyer. Le poêle reste en cycle d'allumage jusqu'à ce que la température des fumées atteigne la température réglée (température d'usine ou réglée par un technicien).
- **Descente des granulés :** Les granulés seront transportés du réservoir dans le brasero par la vis sans fin. Cette opération peut prendre plusieurs minutes selon le modèle de poêle.
- **Cycle de Stabilisation :** La stabilisation se poursuit jusqu'à ce que le poêle atteigne la température de consigne et régulera la température du mode choisi (Voir Mode Eco 1 et Eco 2 paragraphe 5.9)

Le poêle est désormais en fonctionnement.

5.2 Mise à l’arrêt du poêle

Note : Le poêle peut être éteint, quel que soit le cycle indiqué sur l'écran d'affichage, en appuyant sur la touche Marche/Arrêt et en le maintenant enfoncé pendant deux secondes.

• **Extinction du feu :** Tout combustible restant dans le brasero continuera à brûler et à produire de la chaleur et des flammes. Au bout de 5 à 8 minutes, le foyer ne devrait plus contenir de combustible. L'échangeur de chaleur peut alors commencer à refroidir.
(Attention : Ne jamais éteindre le poêle avec le bouton rouge ON / OFF à l'arrière du poêle)
• **Au revoir :** Ce message à l'écran indique que le poêle a refroidi.
Le poêle a été éteint avec succès.

ATTENTION : MINIMISER LA FORMATION DE CRÉOSOTE (MACHEFER)
Voir "6. NETTOYAGE ET MAINTENANCE" pour une explication de la formation et de l'élimination de la créosote. Pour ralentir la formation de créosote, ne brûlez que les combustibles recommandés.

5.3 Élimination des cendres

Attention : les braises peuvent être masquées par les cendres. Manipuler les cendres avec des outils adéquats pour entretenir le feu, jamais directement avec les mains, porter des vêtements ignifugés et des lunettes de protection.

Les cendres doivent être placées dans un récipient métallique muni d'un couvercle hermétique.

1. Les autres déchets ne doivent pas être placés dans les conteneurs à cendres.
2. Le récipient fermé contenant les cendres doit être placé sur un sol incombustible ou sur le sol, à l'écart de tout matériau combustible, en attendant l'élimination finale.
3. Les résidus minéraux du bois (environ 1 à 2 %) restent dans les cendres et constituent un excellent engrais naturel pour toutes les plantes de jardin. Avant d'enterrer les cendres dans le sol ou de les disperser localement, il convient de les conserver dans le récipient fermé jusqu'à ce que toutes les cendres aient complètement refroidi et qu'elles aient été "éteintes".

5.4 Mise en marche / arrêt

- L'allumage et l'extinction du poêle s'effectuent à l'aide de la touche ON/OFF ⏻
- Après la mise en marche, le message "NETTOYAGE" s'affiche d'abord, afin de nettoyer le brasero.

De la même manière, appuyez sur ⏻, pour arrêter le poêle, il passera alors par une phase de refroidissement durant plusieurs minutes.

Lorsque la température du poêle est suffisamment froide, la phrase "AU REVOIR" s'affiche.

La phase d'allumage, qui dure environ 5 à 15 minutes, est nécessaire pour que la résistance porte les pellets à la température d'allumage (qui dépend du poêle).
Au cours de cette phase, la dépression dans le poêle est vérifiée et les pellets sont chargés dans le Brasero.
La phase suivante sera indiquée par l'inscription "Allumage". Cet état est maintenu jusqu'à ce que la température des fumées dépasse le seuil prévu.

Lorsque la phase d'allumage est terminée, quelques minutes sont nécessaires pour la stabilisation de la flamme. Cette phase est indiquée par le message "STABILISATION" qui se termine après quelques minutes et lorsque la température de la sonde extérieur du poêle est assez proche de la température de consigne

ATTENTION

- **Pendant la phase d'arrêt du poêle et le refroidissement de l'échangeur, il n'est pas possible de rallumer l'appareil avant la fin complète du cycle. Cet état est indiqué par le message « ARRÊT ».**
- **Ne jamais mettre le poêle hors tension lorsqu'il est en fonctionnement ou tant qu'il n'est pas complètement arrêté. Attendre impérativement la fin du cycle des ventilateurs et ne pas forcer l'arrêt de l'appareil en appuyant sur l'interrupteur ON/OFF.**

5.5 Réglages des puissances

En fonction du besoin de chauffage, la quantité de combustible peut être réglée par l'intermédiaire de la Touche

Puissance Minimum M4

Puissance Basse M3

Puissance Moyenne M2

Puissance Maximum M1

5.6 Vérifier la température Ambiante

Appuyez sur la touche vous permet de contrôler les températures réglées (T°).
R est la température de la sonde extérieure du poêle,
S est la température des Fumées,
P est la température de Protection.

Exemple :

Exemple : La Température Ambiante est de 19°C ou °F. La Température des Fumées est de 60°C ou °F. La Température de Protection est de 30°C ou °F

Température Ambiante (sonde extérieure du poêle) : Puissance du poêle, du M1, M2, etc... ,Force Ventilateur d'Air
Température des Fumées : Vitesse extracteur + Apport de granulés
Température Protection : Vitesse Ventilation = trop lent surchauffe, trop rapide pas assez d'échange

5.7 Sélection des réglages horaires

Appuyez sur la touche , le voyant orange s'allume. Cela indique que les réglages horaires sont actifs. Dans le cas contraire, vous revenez au mode manuel, piloté uniquement par la température de consigne.

Attention : Le poêle ne fonctionne pas correctement si ce voyant est allumé mais qu'aucune programmation n'est paramétrée

5.8 Réglage de la température de consigne

Appuyez sur la touche ⊕ ⊖ sur l'écran, la température est sélectionnée et modifiée.

5.9 Mode ECO

ECO 1 - Fonctionnement par Marche / Arrêt du poêle en fonction de la consigne demandée et de la température mesurée par le poêle dans votre pièce
Ce réglage permet au poêle de se mettre en marche lorsque la température de la sonde extérieure du poêle descend sous la température de consigne - LE DELTA, (ce dernier est défini suivant le modèle de votre poêle dans la programmation d'usine).
Lorsqu'il atteint la température de consigne + le DELTA, la phase de "Stabilisation" est terminée, il passe alors en "Eco 1" et le poêle se coupera avant de se rallumer si les conditions décrites juste au dessus sont atteintes.

Exemple : Température de consigne : 20 °C
DELTA : 3°C : le poêle se rallumera automatiquement lorsque la température de la sonde extérieure du poêle atteindra 17°C (20-3). Lorsque la température de votre pièce atteindra les 23°C (20+3), l'appareil se coupera et se rallumera à 17°C.
Pour observer la température détectée par la sonde extérieure derrière le poêle, vous devez appuyez sur la touche ✓ pour faire apparaître la valeur R qui correspond à votre température de la sonde ambiante.

ECO2 – Fonctionnement du poêle par régulation automatique de la puissance en fonction de la température mesurée par le poêle mais sans arrêt de celui-ci.
Le poêle ne s'éteint jamais sauf si vous l'éteignez avec le bouton power de votre écran ou si vous avez activé vos créneaux horaires. Lorsqu'il atteint la température de consigne + le DELTA, la phase de "Stabilisation" est terminée. il passe en "Eco 2" et réduit automatiquement sa puissance (passe en M4) pour continuer à faire monter la température de la pièce mais de façon plus lente. Si pendant qu'il tourne la température redescend sous la consigne - le DELTA, il repasse en "stabilisation" et reproduit le cycle décrit juste au dessus.

Exemple : Température de consigne : 20 °C
DELTA : 3°C : Le poêle chauffe jusqu'à 23 °C, puis réduit sa puissance en M4 pour continuer de monter plus lentement au dessus des 23°C.
Avantage : Garde votre pièce au chaud constamment sans arrêt manuelle de votre part ou arrêt causé par vos créneaux horaires.
La consommation de granulés sera légèrement supérieure à l'ECO1 car le poêle ne s'arrête jamais.

Entrer dans les Réglages :
Appuyez et maintenez pendant 3 secondes la touche ⚙ pour rentrer dans les réglages techniques. En appuyant plusieurs fois sur les touche ⊕ ⊖ pour naviguer entre les Menus paramètre et valider avec la touche ✓

5.10 Paramètre Moteur

S = FUMÉE (VITESSE EXTRACTEUR) F = VENTILATEUR (VITESSE SOUFFLERIE)
Auxfan = Pas de Fonction.

Appuyez sur la touche pour vous déplacer dans le menu.
Appuyez sur la touche + − pour modifier les valeurs.Les deux peuvent être réglés de 20 à-20.
Normalement, le réglage d'usine est 0. 20 est le maximum et -20 est le minimum.

Appuyez sur la touche pour sauvegarder les paramètres modifiés et passez sur les autres réglages à M2, et M3, et M4, comme suit :

La valeur M5 est liée à la vitesse du ventilateur d'extraction de l'étape "Nettoyage". La plage de réglage est comprise entre 20 et -20. La valeur M6 est liée à la vitesse de l'extracteur de la phase "Alimentation", "Allumage" et quelques minutes de la phase "Stabilisation". La plage de réglage est également comprise entre 20 et -20.

Pour un retour en arrière, appuyer sur puis naviguez dans le menu avec + et − pour sélectionner le nettoyage, le mode ECO, Unités, Bip de touche, Rétro- éclairage, Langue, Réglage horloge, Retour Réglage Usine et la version du poêle.

5.11 Réglages

A. Sélection du mode ECO

Appuyez sur la touche pour sélectionner ECO1 ou ECO2.
Le réglage Usine est ECO2.
L'appui sur la touche passe au menu suivant :

ATTENTION : Le mode ne peut être sélectionné que lorsque que votre appareil est arrêté.

B. Sélectionner les unités

Appuyez sur la touche pour sélectionner l'unité de température puis appuyez sur la touche pour passer au menu suivant.

C. Son de touche

Appuyez sur la touche pour sélectionner Bip On ou Off, ensuite appuyez sur la touche pour passer au menu suivant

D. Réglage rétro-éclairage

Appuyez sur les touches pour régler la valeur. Après appuyez sur la touche pour passer au menu suivant :

0.5 M = 30 secondes

E. Choix de la langue

Appuyez sur les touches ⊕⊖ pour choisir la langue.
Après appuyez sur la touche ✓ pour passer au menu suivant :

F. Réglage horloge

Appuyez sur les touches ⊕⊖ pour choisir le jour de la semaine.
Puis appuyez sur ⏲ pour sélectionner l'heure. Appuyez sur les touches ⊕⊖ pour modifier l'heure.
Appuyez sur la touche ⏲ pour sélectionner la date.
Appuyez sur les touches ⊕⊖ pour modifier la date. Ensuite appuyez sur la touche ✓ pour passer au prochain réglage.

G. Retour réglage usine

Appuyez sur la touche ⏲ pour choisir le retour aux réglages usine. Oui : valide le retour en réglage usine.
Non : garde les valeurs modifiées.

H. Version du poêle

Appuyez sur la touche ⏲ pour afficher la version.
Puis appuyez sur la touche ⚙ pour revenir au menu principal.

Cela signifie que la version de l'écran est MV20 et que la version de la carte mère est MV20.

I. Réglage du Timer

Appuyez sur la touche le texte suivant apparaît sur l'écran.

Pour rappel, accédez au menu comme indiqué ci-dessous.
Appuyez et maintenez la touche ,
puis appuyez sur la touche
pour choisir le réglage des programmes.

Cette fonction permet de programmer l'appareil pour une programmation hebdomadaire, en associant l'allumage et l'extinction à des horaires préétablis. Vous pouvez programmer l'allumage et l'extinction quotidiens pour toute la semaine. En appuyant sur la touche , vous pouvez choisir le jour de la semaine. Appuyer sur les touches pour sélectionner un créneau horaire. Pour activer ou désactiver le créneau appuyer sur la touche . Le plus bas signifie éteint, le plus haut signifie allumer.

EXEMPLE 1 :

Comme indiqué sur l'écran, une programmation horaire est activée pour une plage définie. Le poêle s'allumera automatiquement à 7 h 00 et fonctionnera en continu jusqu'à 20 h 00. Il s'arrêtera automatiquement.

EXEMPLE 2 :

Comme indiqué sur l'écran, une programmation horaire peut être activée pour différentes plages horaires. Par exemple, le poêle s'allumera automatiquement de 7 h 00 à 9 h 00, puis s'éteindra automatiquement. Il se rallumera ensuite de 11 h 00 à 14 h 00, puis de 17 h 00 à 19 h 00 avant de s'arrêter automatiquement.

5.12 Test de Chargement

Appuyez et maintenez pendant 3 secondes ⚙, puis appuyez sur la touche ⊖ pour choisir les éléments de test.

Allumeur :

Appuyez sur la touche ✓ pour choisir test de l'allumeur, vous contrôlez ainsi le bon fonctionnement de l'allumeur

Si la bougie rougie, cela signifie qu'elle fonctionne correctement.

Alimentation :

Test d'alimentation pour vérifier si le moteur de la vis sans fin fonctionne normalement.

Si les granulés tombent dans le creuset la vis sans fin fonctionne correctement.
Attention : Vider le creuset avant de retenter un allumage

Fumée :

Test de fumée pour vérifier si le moteur à fumée fonctionne normalement.

Si l'extracteur démarre, c'est qu'il fonctionne correctement.

Ventilateur :

Test du ventilateur permettant de vérifier son bon fonctionnement.

Si le ventilateur tourne, cela signifie qu'il fonctionne correctement.

5.13 Sécurité

ABSENCE D'ALIMENTATION ÉLECTRIQUE

Après une coupure de courant, l'écran peut afficher le code erreur « E7 ». En cas de coupure de courte durée, il est possible de revenir manuellement au mode « Stabilisation » en effaçant le message « E7 » à l'aide du bouton « OK », puis en redémarrant le poêle tout en maintenant le bouton « ON » enfoncé pendant 3 secondes.

• Lors d'une coupure de courant, une légère émission de fumée peut se produire. Ce phénomène est temporaire, il dure généralement entre 3 et 5 minutes et ne présente aucun risque pour la sécurité.

PRISE D'ALIMENTATION (contient le fusible principal)

ARRÊT ÉLECTRIQUE EN CAS DE SURINTENSITÉ
L'appareil est protégé contre les surintensités par un fusible principal (à l'arrière de l'appareil).

Fusible

Connecteur Alimentation + Interrupteur ON/OFF

Voici une liste des principaux composants et de leurs fonctions :

- **ALLUMEUR :**
  Le POÊLE est équipé d'un allumeur automatique pour allumer le combustible lorsque le poêle est en mode d'alimentation et d'allumage.

- **PRESSOSTAT :**
  Le POÊLE est équipé d'un pressostat situé derrière l'un des capots, fixé au chassis. Si une perte de dépression est créée dans la chambre de combustion par une fuite, l'ouverture de la porte avant, un conduit de fumée obstrué ou un tiroir à cendres non scellé (sur certains modèles), le pressostat le détecte et fait passer le poêle en mode d'arrêt en affichant E5.

- **VIS ET MOTEUR DE VIS :**
  Le moteur de la vis sans fin, emmène les granulés dans le tube.
  Les granulés tombent ensuite dans le foyer. La vitesse est pilotée par l'écran d'accueil.

- **CAPTEUR DE TEMPÉRATURE POUR LA SURCHAUFFE :**
  Un thermostat de sécurité éteint automatiquement le poêle en cas de surchauffe et affiche E6. Une fois la température du corps de chauffe redescendu, vous pouvez effacer le défaut en appuyant sur ✓. Le programme de fin de fonctionnement (nettoyage, phase de refroidissement) est exécuté. Lors de ce défaut, le poêle pourra être rallumer après extinction complète.

ATTENTION : En cas de surchauffe, des travaux d'entretien ou de nettoyage doivent être effectués.

- **FONCTION DE LA SONDE DE TEMPÉRATURE FUMÉE**

Si la température des fumées descend en dessous d'une température minimale, le poêle s'éteint. Cet arrêt peut également se produire si le préchauffage est trop lent. (Erreur E1).
Vérification de la température (T°) des Fumées "S" chapitre 5.6

6. NETTOYAGE ET MAINTENANCE

Toutes les réglementations nationales et locales ainsi que les normes européennes doivent être respectées lors de l'utilisation de l'appareil.
Attention : Lorsque le poêle fonctionne, ne touchez pas la face avant. Elle est extrêmement chaude !

ATTENTION : N'intervenez sur le poêle que lorsque la fiche secteur a été retirée de la prise.

Pendant la maintenance du poêle, ne laissez pas tomber d'objets (vis, etc.) dans le réservoir de combustible, ils pourraient bloquer la vis sans fin et endommager le poêle.

Votre poêle doit être éteint et avoir refroidi avant toute intervention.

Si vous n'entretenez pas cet appareil, la combustion sera mauvaise et la garantie de votre poêle sera annulée.

La fréquence à laquelle votre poêle doit être nettoyé ainsi que les intervalles d'entretien dépendent du combustible que vous utilisez. Un taux d'humidité élevé, des cendres, de la poussière et des copeaux peuvent plus que doubler les intervalles d'entretien nécessaires. Nous tenons à rappeler que vous ne devez utiliser que des granulés de bois testés et recommandés comme combustible.

Poignée de porte

Votre nouveau poêle à pellets est équipé d'une poignée qui sert à ouvrir ou à fermer la porte du foyer. Veuillez utiliser cette poignée pour :

- Nettoyer le brasero : bien enlever les résidus de combustion.
- Vider le cendrier (si il existe sur le modèle commandé)

Le granulé comme engrais

Les résidus minéraux du bois (environ 1 à 2 %) restent dans la chambre de combustion sous forme de cendres. Cette cendre est un produit naturel et constitue un excellent engrais pour toutes les plantes du jardin. Cependant, les cendres doivent d'abord être vieillies et "éteintes".

ATTENTION : Des braises peuvent être cachées dans les cendres - ne les videz que dans des récipients métalliques.

6.1 Nettoyage du brasero

Attention : Nettoyez le brasero tous les jours.
Veillez à ce que les cendres ou le mâchefer n'obstruent pas les orifices d'alimentation en air. Le brasero peut être facilement nettoyé à l'intérieur du poêle. Après avoir retiré le brasero, la zone située en dessous peut être nettoyée à l'aide d'un aspirateur.

Si le poêle chauffe en continu, il doit être éteint deux fois en l'espace de 24 heures pour nettoyer le brasero (risque d'accumulation des granulés et d'incendie).

Attention : uniquement à froid, lorsque les braises sont éteintes !
Vérifier que le braséro est correctement placé et nettoyé.

6.2 Nettoyage de la vitre de la porte

La meilleure façon de nettoyer la vitre de la porte est d'utiliser un chiffon humide avec une petite quantité de cendres provenant de la chambre de combustion. Les saletés tenaces peuvent être éliminées à l'aide d'un nettoyant spécial.

6.3 Nettoyage des conduits et de l'échangeur

Le nettoyage des conduits de fumée doit être effectué au moins une fois par an ou suivant les prescriptions de votre assureur ou règlement local. La combustion de granulés à haute teneur en cendres peut nécessiter un nettoyage plus fréquent. Nettoyez les conduits uniquement lorsque le poêle et les cendres sont froids. N'aspirez pas de braises incandescentes ! De chaque côté du poêle se trouvent deux couvercles d'accès (voir l'image ci-dessous) qui peuvent être retirés en dévissant les deux vis à tête cylindrique. Insérez une brosse de nettoyage dans les ouvertures pour décoller toute accumulation de cendres et utilisez un aspirateur pour enlever celle-ci. Réinstallez les couvercles une fois le nettoyage terminé. Deux autres accès sont situés derrière le tiroir à cendres.

6.4 Comment nettoyer le poêle

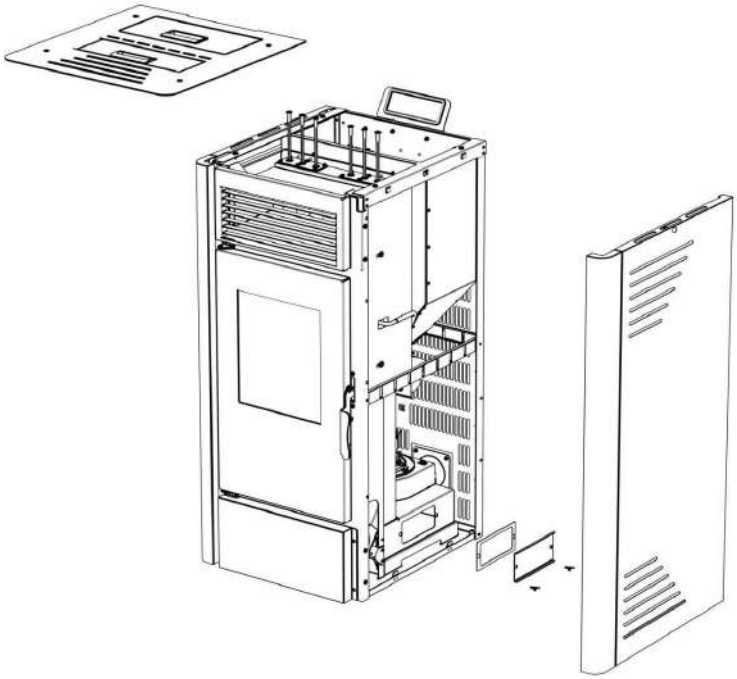

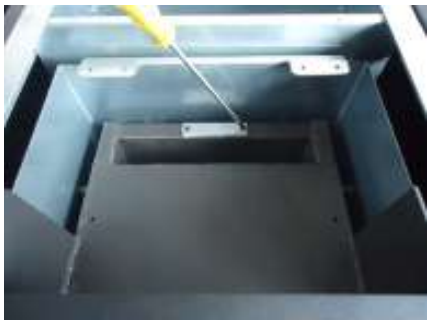

6.5 Nettoyage du ventilateur d'air

Pour nettoyer le ventilateur d'air, débranchez le cordon d'alimentation du poêle de la prise électrique. Retirez les panneaux latéraux et le panneau arrière (pour tous les modèles). Un aspirateur peut être utilisé pour enlever toute accumulation de poussière sur les turbines de la soufflerie ou à l'intérieur du conduit de la soufflerie. Veillez à ne pas endommager les turbines de la soufflerie pendant le nettoyage.

6.6 Nettoyage de l'extracteur des fumées

Les produits de combustion contiennent de petites particules de cendres volantes qui s'accumulent dans le système d'évacuation des fumées et limitent l'écoulement des gaz de combustion. Une combustion incomplète, comme celle qui se produit lors du démarrage, de l'arrêt ou d'un mauvais fonctionnement du chauffage, entraîne la formation de suie qui s'accumule dans le système d'évacuation des fumées. Celui-ci doit être nettoyé au moins une fois par an.

7. RÉSOLUTION DES PROBLÈMES

7.1 Comment remplacer la bougie et le système de vis sans fin

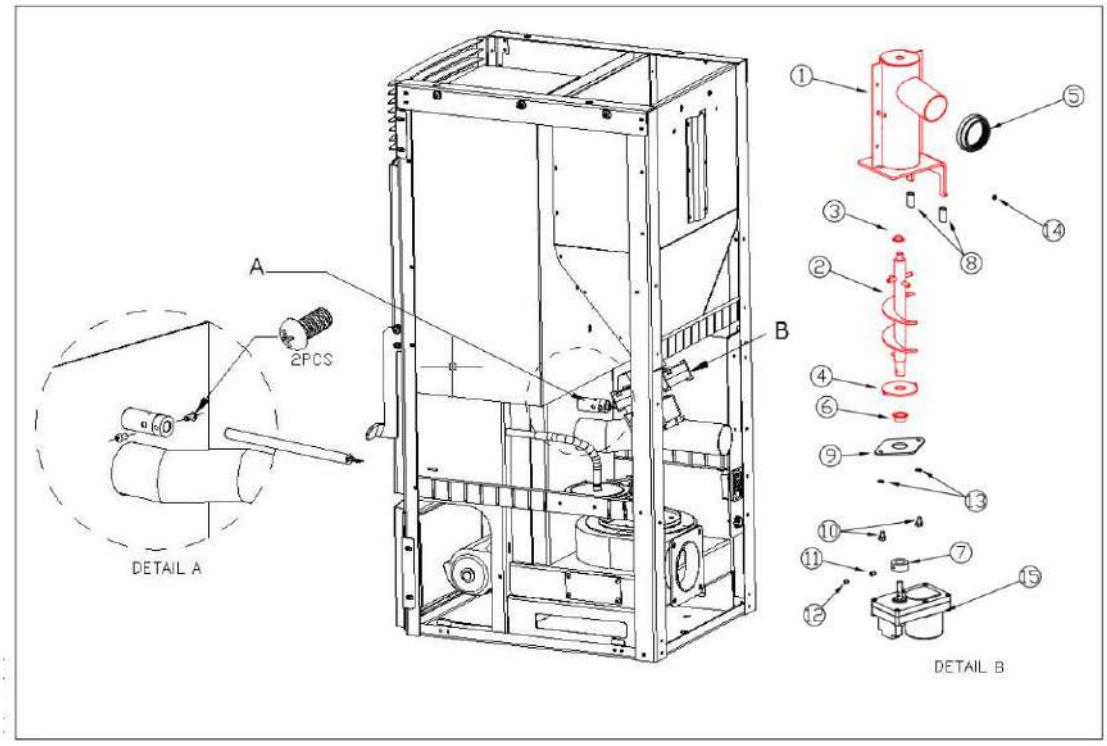

7.2 Comment remplacer le ventilateur d'air

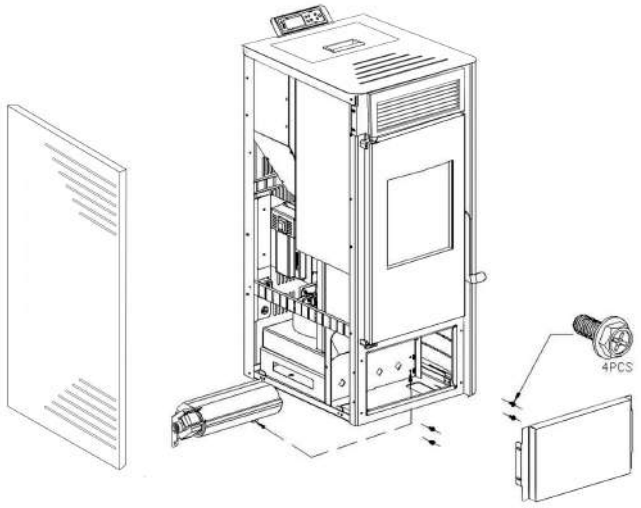

7.3 Comment remplacer le ventilateur de combustion

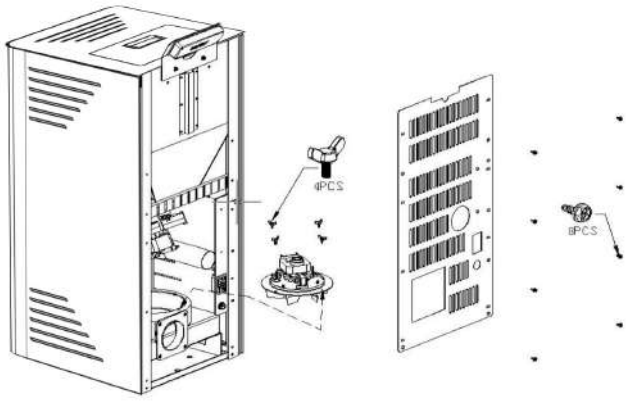

7.4 Erreurs et solutions

Les problèmes généraux, les causes possibles et les solutions sont les suivants.
Après avoir résolu les problèmes, redémarrez le poêle :

CODES ERREUR	CAUSE	SOLUTION
E1	La température des gaz d'échappement est inférieure à la température paramètre d'usine, le fonctionnement a été interrompu et le feu a été arrêté.	1. Contrôlez la présence de Granulé dans le réservoir. 2. Vérifiez que le moteur de la vis sans fin n'est pas endommagé et qu'il est capable de remplir le foyer de combustible. 3. Réglage de la combustion (Voir paragraphe 5.11)
E2	Allumage Échoué.	1. Vérifiez qu'il n'y a pas de mache fer dans le braséro 2. Vérifiez que le braséro est correctement placé dans le support et que l'allumeur n'est pas obstrué. 3. Vérifiez que la sonde de fumée, situé à côté de l'extracteur, n'est pas endommagées 4. Contrôlez la bougie.
E5	Mauvaise dépression détectée.	1. Vérifiez que la porte, est été correctement fermés. 2. Vérifiez que rien n'obstrue le conduit d'évacuation. 3. Vérifiez que le ventilateur de combustion fonctionne.
E6	Défaut au niveau du capteur de protection (situé sous la trémie à granulés).	1. Contrôlez que le capteur n'est pas abîmé. 2. Le ventilateur n'est pas assez fort. Puissance trop élevée 3. La température du capteur est trop élevée. Le poêle ne fonctionne pas correctement. Appelez le service clientèle.
E7	Panne de courant	Appuyez sur le bouton de validation pour effacer le code d'erreur. Redémarrez ensuite le poêle.
E20	Défaut de la sonde des fumées	La remplacer.
E21	Défaut de la nappe de connexion (Ecran - Carte Mère)	1. Vérifier la Connexion 2. Contactez le Service Technique.
ESC1	Court-Circuit de la sonde de température #1.	1. Contrôlez le câble et le raccordement. 2. Contactez le Service Technique.
ESO1	Court-Circuit de la sonde de température #1.	1.Contrôlez le câble et le raccordement. 2.Contactez le Service Technique.
ESC2	Court-Circuit de la sonde de température #2.	1.Contrôlez le câble et le raccordement. 2.Contactez le Service Technique.
ESO2	Court-Circuit de la sonde de température #2.	1.Contrôlez le câble et le raccordement. 2.Contactez le Service Technique.
ESC3	Court-Circuit de la sonde de température #3.	1.Contrôlez le câble et le raccordement. 2.Contactez le Service Technique.
ESO3	Court-Circuit de la sonde de température #3.	1.Contrôlez le câble et le raccordement. 2.Contactez le Service Technique.

7.5 Symptôme et solution

SYMPTÔME	CAUSE	SOLUTION
Le poêle ne s'allume pas. (Voyant Rouge à l'avant du poêle éteint)	Interrupteur d'alimentation éteint.	Mettez l'interrupteur en marche.
	Cordon d'alimentation déconnecté.	Enfoncez fermement le cordon d'alimentation dans l'appareil.
	Fusible.	Remplacez le fusible.
La soufflerie ne s'allume pas. Le ventilateur ne se met pas en marche avant que la température minimum prédéfinis soit dépassée	C'est normal.	Il n'y a pas de problème, le ventilateur ne se met pas en marche avant le cycle de stabilisation.
Le ventilateur ne se met pas en marche pendant le cycle de stabilisation.	Pas d'alimentation électrique.	Contrôlez l'alimentation électrique et les raccordements.
	Régulation non connectée électriquement.	Assurez-vous que tous les connecteurs de la régulation soient connectés.
	Sonde de fumée.	Remplacez la sonde de fumée.
Pendant le fonctionnement, y compris la phase d'allumage, la vis sans fin ne remplit pas le foyer de granulés.	Pas de granulés dans le réservoir.	Remplir le réservoir de granulés.
	Moteur de Vis ou Vis bloqués.	1. Débranchez l'appareil afin qu'il ne démarre pas brusquement, puis débloquez la vis. 2. Vérifiez que la vis sans fin n'est pas bloquée. Si c'est le cas, éliminez la cause du blocage. 3. Vérifiez que la vis est bien solidaire du moteur.
Trop de combustible dans le foyer. Le combustible ne peut pas être complètement brûlé.	La vitesse d'alimentation des granulés est supérieure à ce que la combustion peut supporter.	Augmenter la vitesse du ventilateur de combustion ou diminuer l'alimentation.
Il n'y a pas assez de combustible dans le foyer.	La vitesse d'alimentation est trop faible pour supporter le taux de combustion.	Diminuer la vitesse du ventilateur ou diminuer le taux de combustion.
Une fois le feu allumé, le poêle s'éteint 15 minutes plus tard.	La trémie à granulés manque de combustible.	Vérifiez que le réservoir à granulés contient une quantité suffisante de combustible.
	La vis ne fonctionne pas.	1. Débranchez l'appareil afin qu'il ne démarre pas brusquement, puis débloquez la vis sans fin. 2. Vérifiez que la vis sans fin n'est pas bloquée. Si c'est le cas, éliminez la cause du blocage. 3. Vérifiez que la vis sans fin est bien solidaire du moteur et bien fixée. 4. Vérifiez que vous n'êtes pas en mode timer.

Flamme orange, amoncellement de pellets dans le foyer, vitre sale.	Air insuffisant pour une bonne combustion.	1. Vérifiez si les conduits d'entrée d'air et d'évacuation des gaz de combustion ne sont pas obstrués. 2. Augmentez l'entrée d'air. 3. Augmenter la vitesse de l'extracteur pour augmenter l'amenée d'air. 4. Contactez le service technique.
Le feu s'éteint et l'alimentation s'arrête.	Pas de granulé dans le réservoir.	Rajoutez du granulé.
	La vis est bloquée ou le moteur de vis est déconnecté.	1. Débranchez l'appareil afin qu'il ne démarre pas brusquement, puis débloquez la vis. 2. Vérifiez que la vis sans fin n'est pas bloquée. Si elle est bloquée, éliminez la cause du blocage. 3. Vérifiez que la vis de fixation de la vis sans fin au moteur est bien fixée.
	Le capteur de fumée s'est déclenché.	Vérifiez la connexion de la sonde. Remplacez la sonde. Vérifiez que vous êtes en mode Timer.
Le feu s'éteint et l'électricité est coupée. Un message ECO 1 s'affiche.	La température demandée a été atteinte.	Il s'agit d'un comportement normal en mode "ECO 1". Le poêle s'allume automatiquement dès que la température ambiante de la pièce descend en dessous de la température que le poêle est censé maintenir.
Le poêle ne fait pas circuler un volume d'air suffisamment chaud.	Pas assez de combustible	Utilisez du pellet normalisé. Voir les réglages d'apport des granulés
	Le ventilateur d'air est réglé trop lentement ou est défectueux.	1. Si le ventilateur est cassé, remplacez-le. 2. Contrôlez la régulation.
	Les tubes d'échange de chaleur ou le conduit de fumée sont encrassés.	Nettoyez les tubes de l'échangeur de chaleur ou le conduit de fumée.

8. SCHÉMA ÉLECTRIQUE

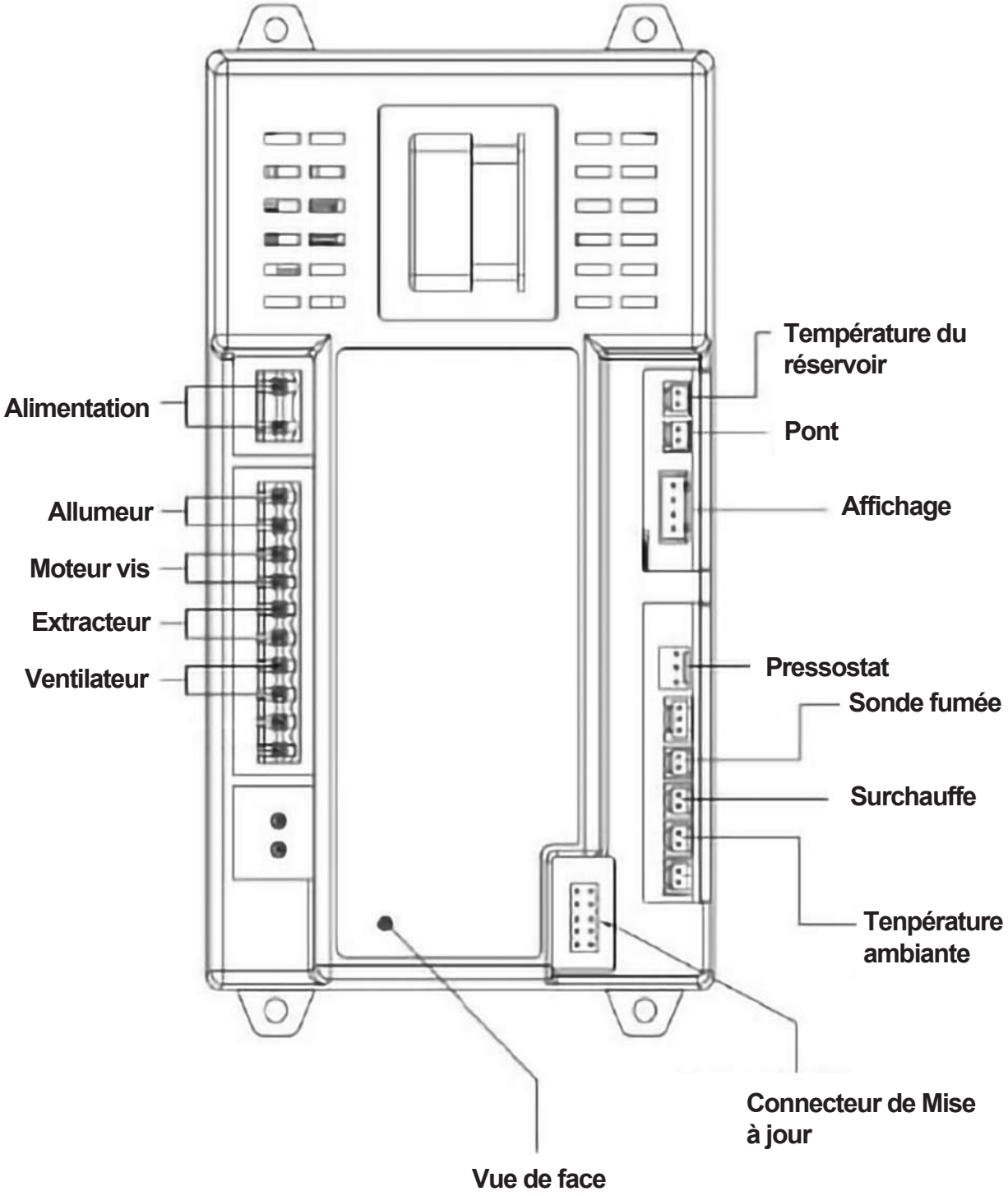

SANNOVER

UK

ANITA 15.1

Installation and User Manual

Sealed Pellet Stove

Model: ANITA 15.1

Keep these instructions for future reference.
Please read this entire manual before installing and using this wood pellet stove.
Failure to follow these instructions may result in property damage or personal injury.

Keep these instructions!
Installer: This manual must remain with the appliance!

TABLE OF CONTENTS

1. Fuel

2. Technical Specifications

3. Exploded view

4. Installing the pellet stove

5. Start-up

6. Cleaning and Maintenance

7. Troubleshooting

8. Wiring diagram

1. FUEL

Pellets are made from wood waste, such as sawdust and shavings from sawmills and woodworking shops, as well as residues from forestry operations. These "raw materials" are ground, dried, and pressed into "fuel" pellets without any binding agents.

1.1 Specifications for high-quality pellets

Calorific Value: 5.3 kWh/kg
Density: 700 $^{kg/m^3}$
Moisture: Max. 8% by weight
Ash content: Max. 1% by weight Diameter: 5–
6.5 mm
Length: Max. 30 mm
Composition: 100% untreated wood with no added binders (max. 5% bark). Packaging: In environmentally neutral or biodegradable plastic bags, or in paper bags.

Ask your wood pellet stove dealer to provide you with tested fuels and a list of certified fuel manufacturers. Using poor-quality or prohibited fuel has a negative effect on the operation of your wood pellet stove and may void the manufacturer's warranty and liability. Comply with waste incineration regulations. Burn only tested pellets.

1.2 Pellets Storage

To ensure trouble-free combustion of wood pellets, it is necessary to store the fuel in a dry place.

This appliance is not intended for use by persons (including children) with reduced physical, sensory, or mental capabilities, or who lack experience and knowledge, unless they have been supervised or instructed in the use of the appliance by a person responsible for their safety. Children must be supervised to ensure they do not play with the appliance.

2. TECHNICAL SPECIFICATIONS

The pellet stove features an advanced design with a dedicated fresh air intake and ventilation system. Negative pressure combustion technology ensures high efficiency and minimal ash production during operation. It automatically shuts off in the event of improper combustion or low fuel levels. Its advantages include rapid heating and low fuel costs.

Model	ANITA 15.1
Dimensions (W*H*D) mm	510*552*1 013
Export carton dimensions (mm)	551*594*1 161
Net/Gross Weight (kg)	97/107 kg
Power consumption	15.1 kW
Rated power	13.6 kW
Reduced Power	6.8 kW
Efficiency	90.2%
For an area of m²	110-150
Tank Capacity (kg)	28
Pellet Consumption (Min/Max)	1,3/2,6 kg/H
Voltage and Frequency	230/50 V/Hz
Power consumption	100-400 W/H
Air Inlet/Exhaust	50-80 mm

3. EXPLODED VIEW

The stove consists of the following components:

For the ANITA 15.1 model:

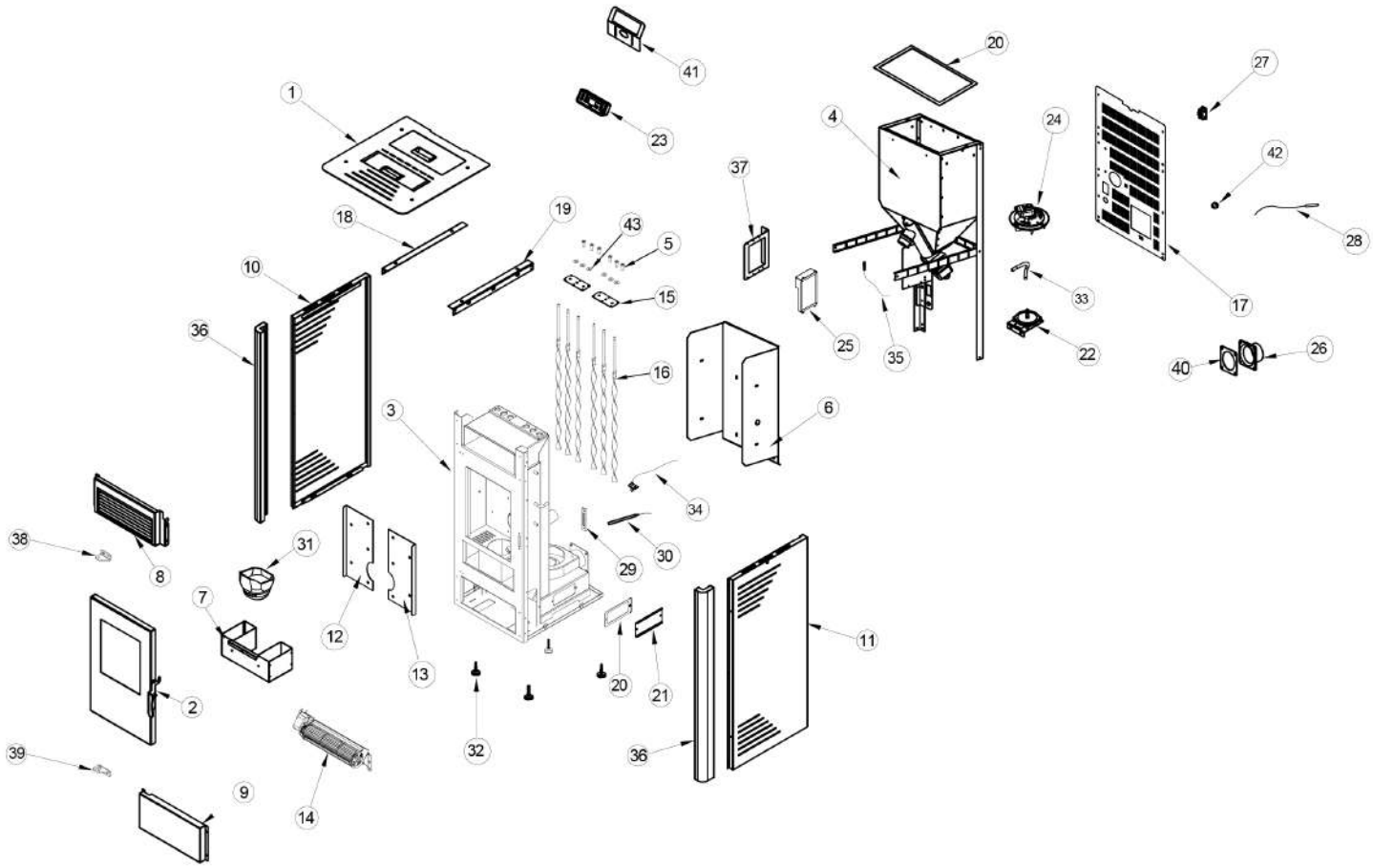

1. Top cover
2. Door
3. Combustion chamber
4. Pellet hopper
5. Bolts
6. Fire-resistant panel
7. Ash pan
8. Upper front panel
9. Lower front panel
10. Left-hand side panel
11. Right-hand side panel
12. Fire-resistant inner left panel
13. Fire-resistant inner right panel
14. Air fan
15. Cleaning plate
16. Turbulator
17. Rear panel
18. Left-hand reinforcement
19. Right-hand reinforcement
20. Sealing gasket
21. Sealing plate
22. Air pressure switch
23. Screen
24. Extractor fan
25. Motherboard
26. Hose connector
27. Power supply unit
28. Room temperature sensor
29. Mounting bracket for door handle
30. Ignitor
31. Burner
32. Adjustable feet
33. Connection for air intake
34. Flue gas sensor
35. Hopper sensor
36. Angle brackets
37. Motherboard bracket
38. Hinge
39. Hinge
40. Seal
41. Screen bracket
42. Cable tie
43. Washers

The heating device consists mainly of the following components:

1. Combustion chamber,
2. Smoke Extractor,
3. Air Fan, and Feed Screw.

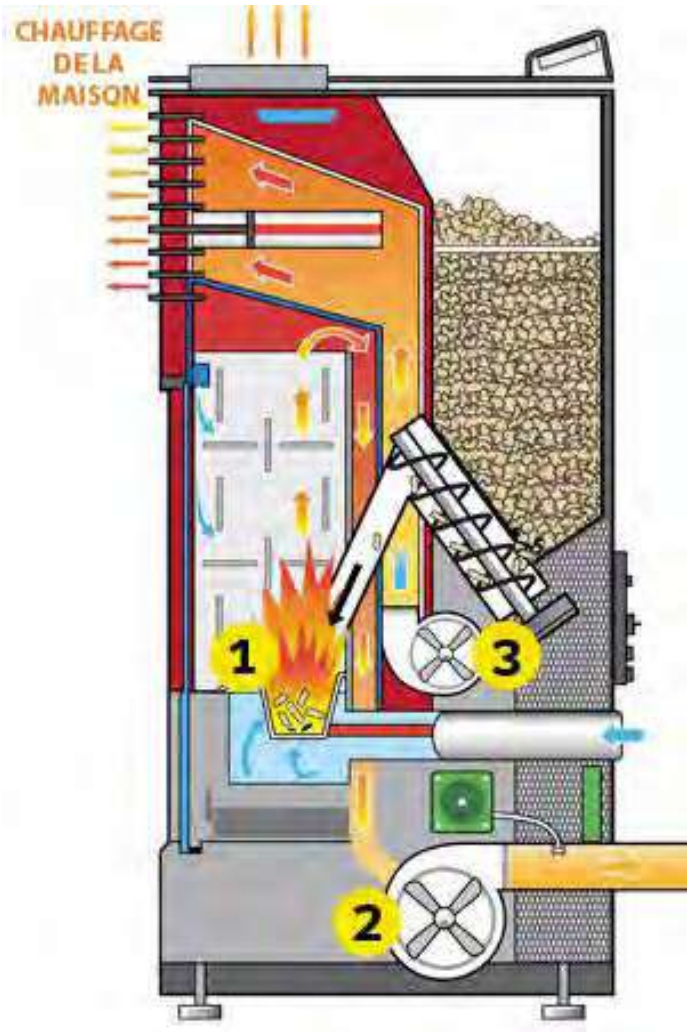

4. INSTALLATION OF THE PELLET STOVE

All national and local regulations as well as European standards must be followed when installing the unit.
Before installing a stove in a room, select the appropriate heat output to ensure the room can be heated. Please check the stove's heating area in the chapter on stove specifications.

ASSEMBLE THE STOVE BEFORE INSTALLATION

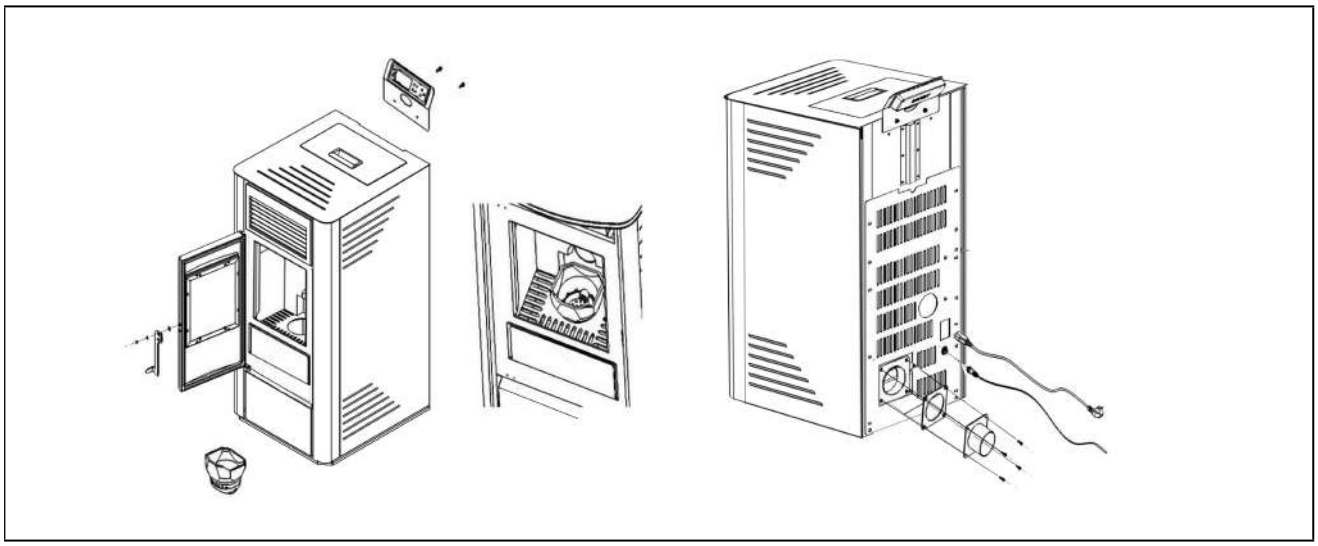

4.1 General Information

The stove must be connected to a chimney approved for solid fuels. The chimney must have a diameter of at least 80 mm. The flue gas exhaust system relies on negative pressure in the combustion chamber and slight positive pressure at the flue gas outlet. It is therefore important that the connection to the flue gas exhaust system is properly installed and airtight.

Use only heat-resistant sealing materials, as well as the corresponding sealing strips, heat-resistant silicone, and mineral wool. Installation work must be performed only by authorized technical personnel.

In addition, you must ensure that the flue pipe does not protrude beyond the clear opening of the chimney.

NOTE: Please comply with the building codes in effect in your area. Contact your installer for more information on this subject.

4.2 Important

Ensure that the flue system is not too long.
Avoid too many bends in the flue gas path to the chimney (refer to applicable regulations and never exceed a 180° angle from the stove outlet to the chimney!!!). If you cannot connect directly to the chimney, use a connection piece with a cleaning door if possible.

4.3 Example of a pellet stove installation

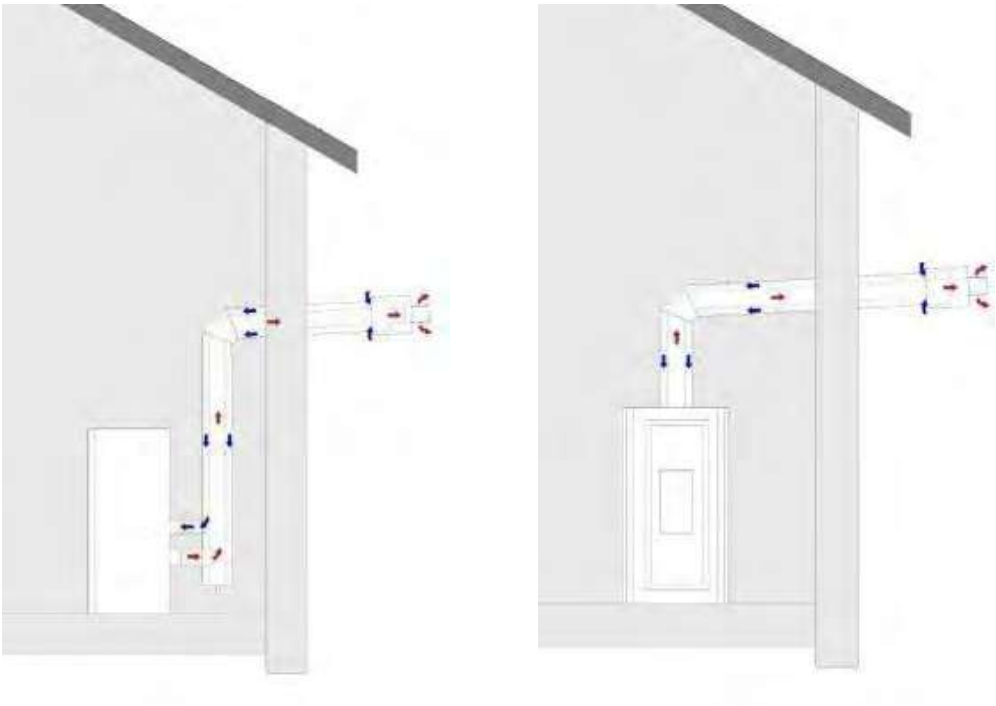

Figure 1a – Configuration with horizontal outlet

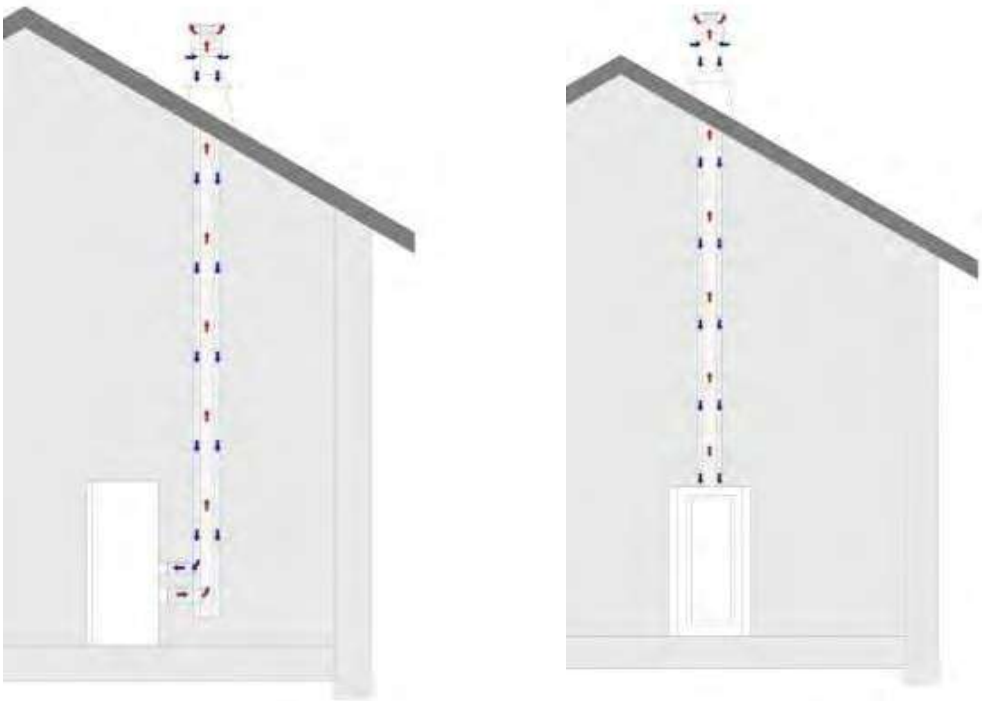

Figure 1b – Configuration with vertical outlet

4.4 Floor protection

For flammable floors (wood, carpet, etc.), a glass, steel sheet, or ceramic underlay is required.

4.5 Safety distances

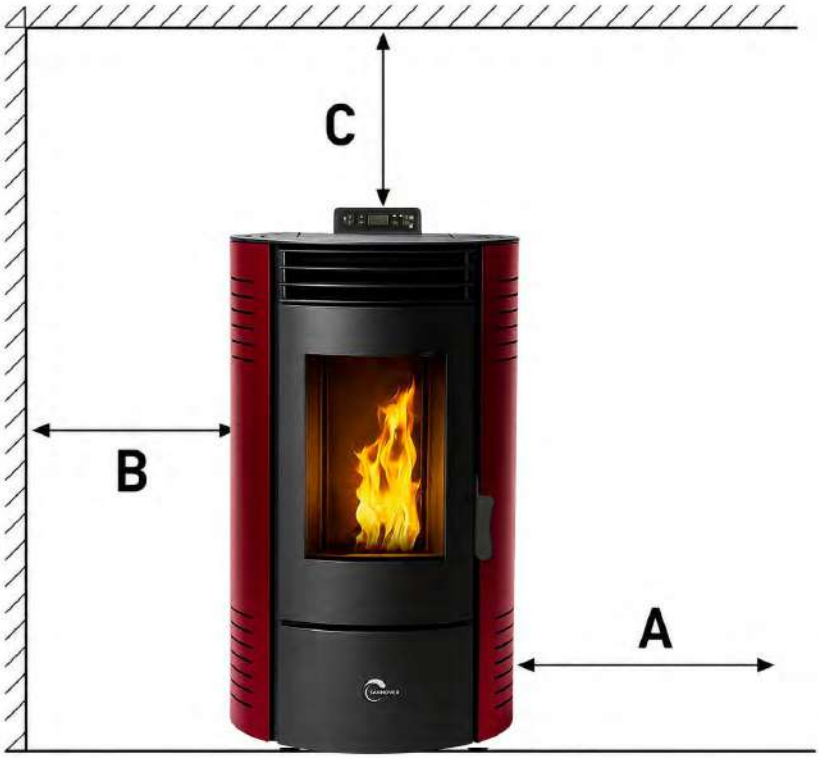

- **Made from non-flammable materials :**

  A > 400 mm B > 100 mm C > 100 mm

- **Combustible materials and load-bearing reinforced concrete walls :**

  A > 800 mm B > 200 mm C > 200 mm

Please observe these safety distances to ensure safe operation in accordance with current standards.

(Measurements taken from the outside of the stove)

4.6 Electrical connection

The stove comes with a power cord equipped with a plug. The cord must be connected to a 230 V, 50 Hz power supply. Average power consumption is approximately 100 watts during operation. During the automatic ignition process (several minutes), it is approximately 350 watts. The connection cable must be routed so as to avoid contact with the stove's hot or sharp exterior surfaces.

4.7 External combustion air supply

● Use only pipes made of steel, flexible aluminum, or materials resistant to high temperatures.

● Minimum diameter of 5 cm/2 inches.

● For longer connections, the diameter must be increased by approximately 10 mm after about 1 m.

● The total length of the pipe must not exceed approximately 4 m to ensure sufficient air supply and to avoid too many bends.

● If you are using Sannover flue pipes, please use the horizontal flue pipe.

If one or more of these conditions are not met, the stove will generally burn inefficiently.

5. COMMISSIONING

All national and local regulations as well as European standards must be observed when using the appliance.

Warning: Do not touch the front panel while the stove is in operation. It is extremely hot!

Note: When the the first use, the paint may be eliminated by combustion. An unpleasant odor and smoke may therefore be emitted. Please open the window and door to ventilate the area.

Note: Be sure to clean the fire pit and its base every time you light the stove!

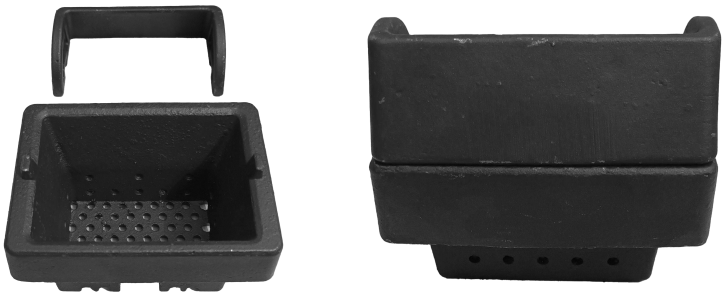

ANITA 15.1

ANITA 15.1

Pour the wood pellets into the hopper, then plug in the unit. The On/Off indicator light will then turn on (indicating that the unit is powered on). Use the unit according to the instructions.

5.1 Operating Instructions

1. Plug the power cord into the outlet on the back of the stove and press the red ON/OFF toggle switch located on top. Do not use a power strip to plug in the stove. The stove has been successfully turned on.

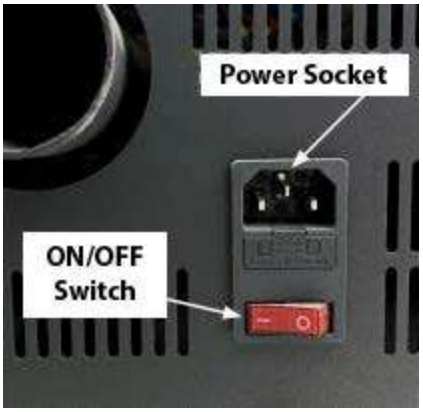

Power Connector + ON/OFF Switch

Note: To turn off the heater, flip the red switch located at the bottom rear of the heater.

1. Never press the switch when the stove is hot or still operating.
2. Make sure the door gasket is in good condition. Close the door securely, and check that all side panels are properly installed

Note: Use only the fire pit designed specifically for your stove model!!!

3. Open the hopper. Make sure there is enough pellet fuel to meet your heating needs. Close the hopper.
4. Press and hold the On/Off button for 3 seconds. The stove will automatically start the following cycles:

- **Cleaning Cycle:** The firebox is ventilated to remove dust and ash.
  (Note: This cycle does not replace manual cleaning)
- **Ignition Cycle:** The igniter operates throughout the ignition cycle and for a few minutes after the stove has stabilized and begins burning pellets in the firebox.
  The stove remains in the ignition cycle until the flue gas temperature reaches the set temperature (factory setting or set by a technician).
- **Pellet Feed:** The pellets will be transported from the hopper to the firebox by the auger. This process may take several minutes depending on the stove model.
- **Stabilization Cycle:** Stabilization continues until the stove reaches the set temperature and will regulate the temperature according to the selected mode (see Eco 1 and Eco 2 modes in section 5.9)

The stove is now operational.

5.2 Turning off the stove

Note: The stove can be turned off, regardless of the cycle shown on the display, by pressing and holding the On/Off button for two seconds.

• **Extinguishing the fire:** Any fuel remaining in the firebox will continue to burn and produce heat and flames. After 5 to 8 minutes, the firebox should no longer contain any fuel. The heat exchanger can then begin to cool down.
(Warning: Never turn off the stove using the red ON/OFF button on the back of the stove)
• **Goodbye:** This message on the screen indicates that the stove
has cooled down. The stove has been successfully turned off.

CAUTION: MINIMIZE CREOSOTE (SLAG) BUILD-UP
See "6. CLEANING AND MAINTENANCE" for an explanation of creosote formation and removal. To slow down creosote formation, burn only recommended fuels.

5.3 Removing Ash

Caution: Embers may be hidden by the ashes. Handle the ashes with appropriate tools for tending the fire; never handle them directly with your hands. Wear fire-resistant clothing and safety goggles.

Ash must be placed in a metal container with a tight-fitting lid.

1. Other waste must not be placed in the ash containers.
2. The closed container holding the ashes must be placed on a non-combustible surface or on the ground, away from any combustible materials, until final disposal.
3. The mineral residues from the wood (approximately 1 to 2%) remain in the ashes and make an excellent natural fertilizer for all garden plants. Before burying the ashes in the ground or scattering them locally, they should be kept in the closed container until all the ashes have completely cooled and have been "extinguished."

5.4 Start/Stop

- The stove is turned on and off using the ON/OFF button ⏻
- After turning it on, the message "CLEANING" appears first, to clean the firebox.

Similarly, press ⏻, to turn off the stove; it will then go through a cooling phase for several minutes.

When the stove has cooled down sufficiently cool, the message "GOODBYE" appears.

The ignition phase, which lasts approximately 5 to 15 minutes, is necessary for the heating element to bring the pellets to the ignition temperature (which depends on the stove).
During this phase, the vacuum in the stove is checked and the pellets are loaded into the firebox. The next phase is indicated by the message "Ignition." This state is maintained until the flue gas temperature exceeds the set threshold.

Once the ignition phase is complete, a few minutes are required for the flame to stabilize. This phase is indicated by the message "STABILIZATION," which ends after a few minutes and when the temperature of the stove's external sensor is close enough to the setpoint temperature

CAUTION

- **During the stove's shutdown phase and while the heat exchanger is cooling, it is not possible to reignite the appliance until the cycle is fully complete. This status is indicated by the message "SHUTDOWN."**
- **Never turn off the stove while it is in operation or until it has completely shut down. You must wait for the fan cycle to end and must not force the appliance to shut down by pressing the ON/OFF switch.**

5.5 Power Settings

Depending on heating needs, the fuel quantity can be adjusted by using the button

Minimum Power M4

Low Power M3

Medium Power M2

Maximum Power M1

5.6 Check the ambient temperature

Pressing the button allows you to check
the set temperatures (T°).
R is the temperature of the stove's outdoor sensor,
S is the flue gas temperature,
and P is the safety temperature.

Example:

Example: The Room Temperature is 19°C or °F. The Flue Gas Temperature is 60°C or °F. The Protection Temperature is 30°C or °F

Ambient Temperature (stove's external sensor): Stove power, M1, M2, etc., Air Fan Speed
Flue Gas Temperature: Exhaust Fan Speed + Pellet Feed Rate
Protection Temperature: Ventilation Speed = too slow causes overheating, too fast results in insufficient air exchange

5.7 Selecting time settings

Press the " " button; the orange " " indicator light turns on. This indicates that the time settings are active. Otherwise, you return to manual mode, controlled solely by the setpoint temperature.

Warning: The stove will not operate properly if this indicator is on but no schedule has been set

5.8 Setting the target temperature

Press the ⊕ ⊖ On the screen The temperature is selected and adjusted.

5.9 ECO Mode

ECO 1 - Operation by turning the stove on and off based on the setpoint and the temperature measured by the stove in your room
This setting allows the stove to turn on when the temperature of the stove's external sensor drops below the setpoint temperature—THE DELTA (which is defined according to your stove model in the factory settings).
When it reaches the setpoint temperature plus the DELTA, the "Stabilization" phase is complete; it then switches to "Eco 1," and the stove will shut off before restarting if the conditions described above are met.

Example: Setpoint temperature: 20 °C
DELTA: 3°C: the stove will automatically reignite when the temperature of the stove's external sensor reaches 17°C (20-3). When the temperature in your room reaches 23°C (20+3), the unit will shut off and reignite at 17°C.
To view the temperature detected by the external sensor behind the stove, press the "✓" button to display the "R" value, which corresponds to the ambient sensor temperature.

ECO2 – The stove operates with automatic power regulation based on the temperature measured by the stove, but without shutting it off.
The stove never turns off unless you turn it off using the power button on your screen or if you have activated your time slots. When it reaches the set temperature plus the DELTA, the "Stabilization" phase is complete. It switches to "Eco 2" and automatically reduces its power (switches to M4) to continue raising the room temperature but at a slower rate. If, while it is running, the temperature drops below the setpoint minus the DELTA, it returns to "Stabilization" and repeats the cycle described above.

Example: Setpoint temperature: 20 °C
DELTA: 3°C: The stove heats up to 23 °C, then reduces its power to M4 to continue rising more slowly above 23°C.
Advantage: Keeps your room constantly warm without requiring you to manually turn it off or stop it based on your schedule.
Pellet consumption will be slightly higher than in ECO1 mode because the stove never stops.

Accessing Settings:
Press and hold the "⚙" button for 3 seconds to access the technical settings.
Press the "⊕ ⊖" buttons repeatedly to navigate between the parameter menus and confirm with the ✓ button

5.10 Motor Settings

S = SMOKE (EXHAUST FAN SPEED) F = FAN (BLOWER SPEED)
Auxfan = No Function.

Press the to navigate through the menu.
Press the to change the values. Both can be set from 20 to -20. Normally, the factory setting is 0. 20 is the maximum and -20 is the minimum.

Press the " " button to save the changed settings, then move on to the other settings (M2, M3, and M4) as follows:

The M5 value corresponds to the speed of the exhaust fan during the "Cleaning" stage. The adjustment range is between 20 and -20. The M6 value corresponds to the speed of the exhaust fan during the "Power-on," "Start-up," and the first few minutes of the "Stabilization" phase. The adjustment range is also between 20 and -20.

To go back, press " " and then navigate through the menu using " " and " " to select Cleaning, ECO Mode, Units, Key Beep, Backlight, Language, Clock Setting, Factory Reset, and Stove Version.

5.11 Settings

A. Selecting ECO Mode

Press the "⏲" button to select ECO1 or ECO2.
The factory setting is ECO2.
Pressing the ✓ button takes you to the next menu:

CAUTION: The mode can only be selected when your unit is turned off.

B. Selecting Units

Press the ⏲ button to select the temperature unit, then press the ✓ button to move to the next menu.

C. Key tone

Press ⏲ to select Beep On or Off, then press the key ✓ to move to the next menu

D. Backlight Setting

Press the keys ⊕ ⊖ to adjust the value. After press the key ✓ to move to the next menu:

0.5 M = 30 seconds

E. Language Selection

Press the keys ⊕ ⊖ to select the language.
Then press the ✓ button to move to the next menu:

F. Clock Setting

Press the ⊕ ⊖ buttons to select the day of the week.
Then press ⏲ to select the time.
Press ⊕ ⊖ the to change the time.
Press the ⏲ button to select the date.
Press the ⊕ ⊖ buttons to change the date. Then press the ✓ button to move to the next setting.

G. Reset to Factory Settings

Press the ⏲
to choose to restore factory settings.
Yes: confirms the restoration of factory settings.
No: keeps the modified values.

H. Stove Version

Press the "⏲" button to display the version.
Then press the ⚙ button to return to the main menu.

This means that the display version is MV20 and the motherboard version is MV20.

I. Setting the Timer

Press the ✓ the following text appears on the screen.

As a reminder, access the menu as shown below.
Press and hold the ⚙ button,
then press the — button
to select the program settings.

This feature allows you to set up the device for weekly scheduling, linking power-on and power-off times to preset schedules. You can set daily power-on and power-off times for the entire week. By pressing the ✓ button, you can select the day of the week. Press + — to select a time slot. To enable or disable the time slot, press the button ⏲. The lowest to enable or disable the time slot; pressing the up key setting means off, the highest means to turn on.

EXAMPLE 1:

As shown on the screen, a time schedule is active for a defined time slot. The stove will turn on automatically at 7:00 AM and run continuously until 8:00 PM. It will turn off automatically.

EXAMPLE 2:

As shown on the screen, a schedule can be set for different time periods. For example, the stove will turn on automatically from 7:00 a.m. to 9:00 a.m., then turn off automatically. It will then turn back on from 11:00 a.m. to 2:00 p.m., then from 5:00 PM to 7:00 PM before turning off automatically.

5.12 Load Test

Press and hold for 3 seconds, then press to chose test items.

Igniter:

Press to select igniter test button to check that the igniter is working properly

If the spark plug glows red, it means it is working properly.

Power supply:

Feed test to check if the auger motor is operating normally.

If the pellets fall into the hopper, the auger is working properly.

Caution: Empty the hopper before attempting to ignite it again

Smoke:

Smoke test to verify that the smoke motor is operating normally.
If the exhaust fan starts, it is working properly.

Fan:

Fan test to verify proper operation.
If the fan is spinning, it means it is working properly.

5.13 Safety

NO POWER SUPPLY

After a power outage, the display may show the error code “E7.” In the event of a brief power outage, you can manually return to “Stabilization” mode by clearing the “E7” message using the “OK” button, then restarting the stove while holding down the “ON” button for 3 seconds.

• During a power outage, a small amount of smoke may be emitted. This is temporary, usually lasts between 3 and 5 minutes, and poses no safety risk.

POWER OUTLET (contains the main fuse)

ELECTRICAL SHUTDOWN IN CASE OF OVERCURRENT
The appliance is protected against overcurrent by a main fuse (located at the back of the appliance).

Power Connector + ON/OFF Switch

Here is a list of the main components and their functions:

- **IGNITER:**
  The STOVE is equipped with an automatic igniter to ignite the fuel when the stove is in the fuel supply and ignition mode.

- **PRESSURE SWITCH:**
  The STOVE is equipped with a pressure switch located behind one of the covers, attached to the frame. If a loss of vacuum occurs in the combustion chamber due to a leak, the front door being opened, a blocked flue, or an unsealed ash drawer (on certain models), the pressure switch detects it and switches the stove to shutdown mode, displaying E5.

- **SCREW AND SCREW MOTOR:**
  The auger motor conveys the pellets into the tube.
  The pellets then fall into the firebox. The speed is controlled via the home screen.

- **OVERHEAT TEMPERATURE SENSOR:**
  A safety thermostat automatically shuts off the stove in case of overheating and displays E6. Once the heating element temperature has dropped, you can clear the error by pressing ✓. The shutdown program (cleaning, cooling phase) is executed. When this error occurs, the stove can be relit after it has completely cooled down.

CAUTION: In the event of overheating, maintenance or cleaning must be performed.

- **FUNCTION OF THE FLUE GAS TEMPERATURE SENSOR**

If the flue gas temperature drops below a minimum threshold, the stove shuts off. This shutdown may also occur if preheating is too slow. (Error E1).
Checking the Flue Gas Temperature (T°) "S" Chapter 5.6

6. CLEANING AND MAINTENANCE

All national and local regulations as well as European standards must be followed when using the appliance.
Warning: Do not touch the front panel while the stove is in operation. It is extremely hot!

CAUTION: Do not work on the stove until the power plug has been removed from the outlet.

During maintenance of the stove, do not drop any objects (screws, etc.) into the fuel tank, as they could jam the auger and damage the stove.

Your stove must be turned off and cooled down before performing any maintenance.

If you do not maintain this appliance, combustion will be poor and your stove's warranty will be void.

How often your stove needs to be cleaned and the maintenance intervals depend on the fuel you use. High humidity, ash, dust, and wood chips can more than double the required maintenance intervals. We would like to remind you that you should only use wood pellets that have been tested and recommended as fuel.

Door Handle

Your new pellet stove is equipped with a handle used to open or close the firebox door. Please use this handle to:

- Clean the firebox: thoroughly remove combustion residues.
- Empty the ash pan (if present on the model you ordered)

Pellets as fertilizer

Mineral residues from the wood (approximately 1 to 2%) remain in the combustion chamber in the form of ash. This ash is a natural product and makes an excellent fertilizer for all garden plants. However, the ash must first be allowed to cool and "extinguish."

CAUTION: Embers may be hidden in the ashes—empty them only into metal containers.

6.1 Cleaning the fire pit

Caution: Clean the fire pit daily.
Make sure that ash or clinker does not block the air intake vents. The firebox can be easily cleaned inside the stove. After removing the firebox, the area underneath can be cleaned using a vacuum cleaner.

If the stove is in continuous use, it must be turned off twice within a 24-hour period to clean the firebox (risk of pellet buildup and fire).

Warning: only when the stove is cold and the embers are out!
Check that the firebox is properly positioned and clean.

6.2 Cleaning the door glass

The best way to clean the door glass is to use a damp cloth with a small amount of ash from the combustion chamber. Stubborn dirt can be removed using a special cleaner.

6.3 Cleaning the flues and heat exchanger

The flue ducts must be cleaned at least once a year or as required by your insurer or local regulations. Burning pellets with a high ash content may require more frequent cleaning. Clean the ducts only when the stove and ashes are cool. Do not vacuum up glowing embers! On each side of the stove are two access covers (see image below) that can be removed by unscrewing the two pan-head screws. Insert a cleaning brush into the openings to loosen any ash buildup and use a vacuum cleaner to remove it. Reinstall the covers once cleaning is complete. Two additional access points are located behind the ash drawer.

6.4 How to Clean the Stove

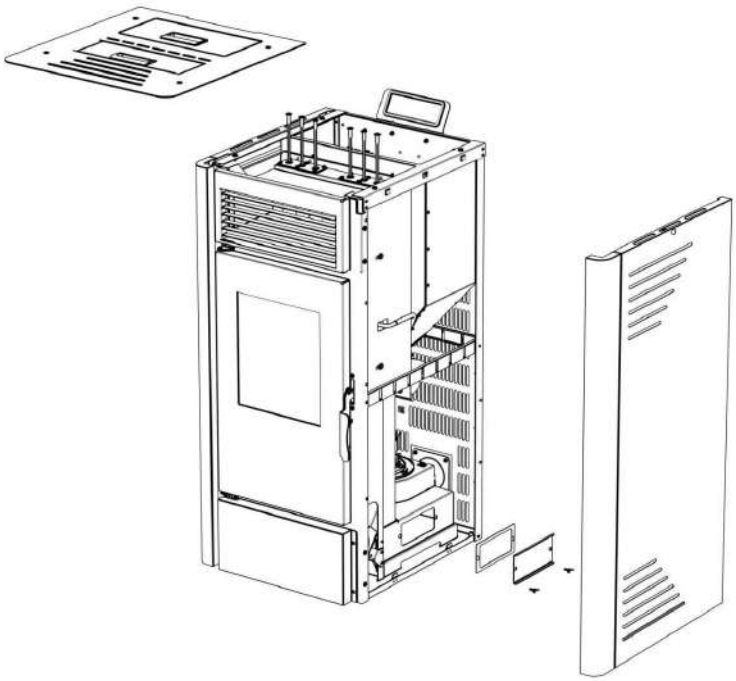

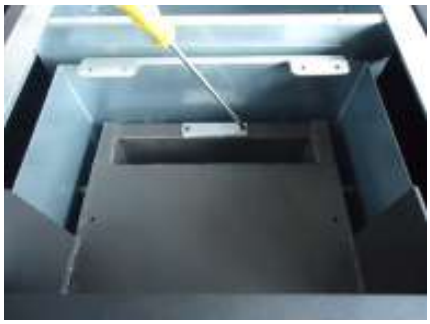

6.5 Cleaning the Air Fan

To clean the blower fan, unplug the stove's power cord from the electrical outlet. Remove the side panels and the back panel (for all models). A vacuum cleaner can be used to remove any dust buildup on the blower fan blades or inside the blower duct. Be careful not to damage the blower blades during cleaning.

6.6 Cleaning the Flue

Combustion products contain small particles of fly ash that accumulate in the flue system and restrict the flow of combustion gases. Incomplete combustion, such as that which occurs during startup, shutdown, or malfunction of the heater, leads to the formation of soot that accumulates in the flue gas system. This system must be cleaned at least once a year.

7. TROUBLESHOOTING

7.1 How to replace the spark plug and the auger system

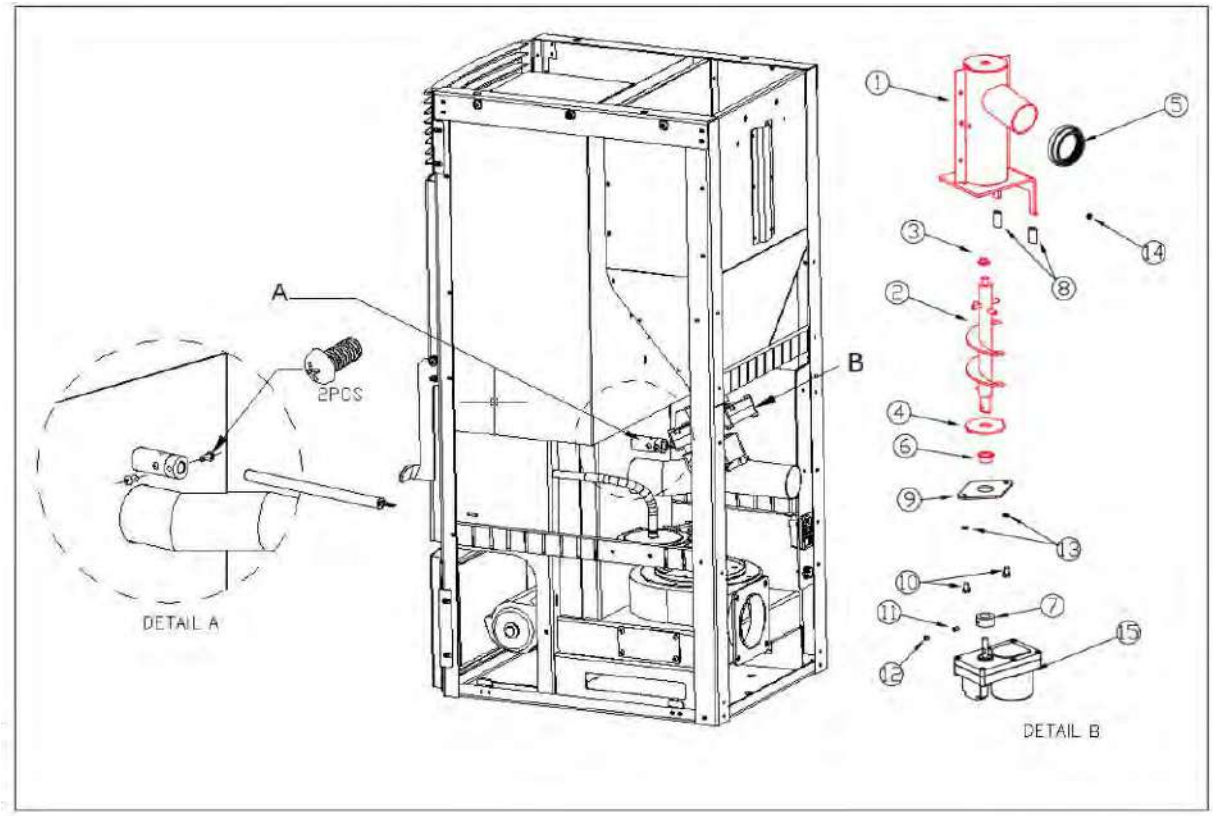

7.2 How to replace the blower fan

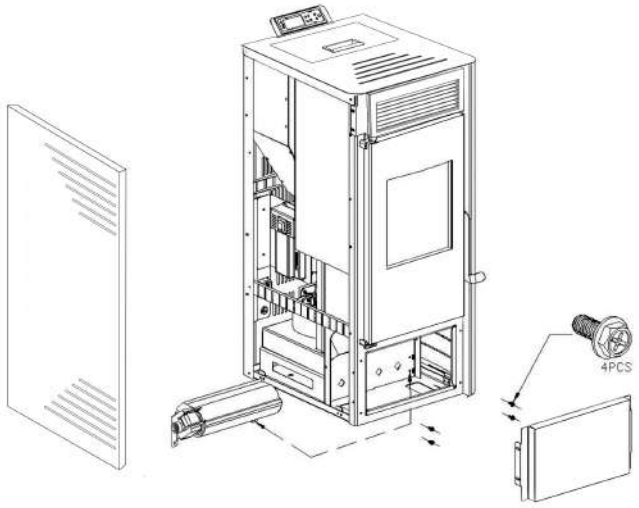

7.3 How to replace the combustion fan

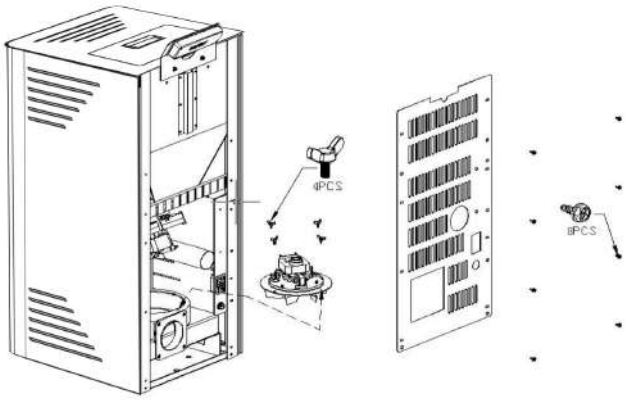

7.4 Errors and Solutions

General problems, possible causes, and solutions are as follows. After resolving the issues, restart the stove:

ERROR CODES	CAUSE	SOLUTION
E1	The exhaust gas temperature is below the factory-set temperature; operation has been interrupted and the fire has been shut off.	1. Check for the presence of pellets in the hopper. 2. Check that the auger motor is not damaged and that it is capable of filling the firebox with fuel. 3. Combustion adjustment (See section 5.11)
E2	Ignition failed.	1. Check that there is no iron in the firebox 2. Check that the firebox is correctly positioned in the support and that the igniter is not obstructed. 3. Check that the smoke sensor, located next to the exhaust fan, is not damaged 4. Check the spark plug.
E5	Low pressure detected.	1. Check that the door is properly closed. 2. Check that nothing is blocking the exhaust duct. 3. Check that the combustion fan is working.
E6	Fault in the safety sensor (located under the pellet hopper).	1. Check that the sensor is not damaged. 2. The fan is not powerful enough. Power setting too high 3. The sensor temperature is too high. The stove is not working properly. Call customer service.
E7	Power failure	Press the confirmation button to clear the error code. Then restart the stove.
E20	Flue sensor fault	Replace it.
E21	Connection cable fault (Display - Motherboard)	1. Check the connection 2. Contact Technical Support.
ESC1	Short circuit in temperature sensor #1.	1. Check the cable and connection. 2. Contact Technical Support.
ESO1	Short circuit in temperature sensor #1.	1. Check the cable and connection. 2. Contact Technical Support.
ESC2	Short circuit in temperature sensor #2.	1. Check the cable and connection. 2 Contact Technical Support.
ESO2	Short circuit in temperature sensor #2.	1. Check the cable and connection. 2 Contact Technical Support.
ESC3	Short circuit in temperature sensor #3.	1. Check the cable and connection. 2 Contact Technical Support.
ESO3	Short circuit in temperature sensor #3.	1. Check the cable and connection. 2 Contact Technical Support.

7.5 Symptom and solution

SYMPTOM	CAUSE	SOLUTION
The stove does not turn on. (Red indicator light on the front of the stove is off)	Power switch is off.	Turn the switch on.
	Power cord is disconnected.	Plug the power cord firmly into the appliance.
	Fuse.	Replace the fuse.
The blower does not turn on. The fan does not start until the preset minimum temperature is exceeded	This is normal.	That's okay; the fan doesn't start until the stabilization cycle begins.
The fan does not start during the stabilization cycle.	No power supply.	Check the power supply and connections.
	Controller not electrically connected.	Make sure all controller connectors are connected.
	Smoke sensor.	Replace the smoke sensor.
During operation, including the ignition phase, the auger is not filling the firebox with pellets.	No pellets in the hopper.	Fill the pellet hopper.
	Screw motor or screw jammed.	1. Unplug the unit so it does not start unexpectedly, then unblock the auger. 2. Check that the auger is not jammed. If it is, remove the cause of the jam. 3. Check that the screw is securely attached to the motor.
Too much fuel in the firebox. The fuel cannot be completely burned.	The pellet feed rate is higher than the combustion process can handle.	Increase the combustion fan speed or reduce the feed rate.
There is not enough fuel in the firebox.	The feed rate is too low to support the combustion rate.	Reduce the fan speed or lower the combustion rate.
Once the fire is lit, the stove goes out 15 minutes later.	The pellet hopper is running low on fuel.	Check that the pellet hopper contains a sufficient amount of fuel.
	The auger is not working.	1. Unplug the unit so it doesn’t start suddenly, then unblock the auger. 2. Check that the auger is not jammed. If it is, remove the cause of the jam. 3. Check that the auger is securely attached to the motor and properly fastened. 4. Check that you are not in timer mode.

Orange flame, accumulation of pellets in the firebox, dirty glass.	Insufficient air for proper combustion.	1. Check that the air intake and flue gas exhaust ducts are not blocked. 2. Increase the air intake. 3. Increase the exhaust fan speed to increase the air supply. 4. Contact technical support.
The fire goes out and the feed stops.	No pellets in the hopper.	Add more pellets.
	The auger is jammed or the auger motor is disconnected.	1. Unplug the unit so it doesn't start suddenly, then unblock the auger. 2. Check that the auger is not jammed. If it is jammed, remove the cause of the jam. 3. Check that the screw securing the auger to the motor is tight.
	The smoke sensor has been triggered.	Check the sensor connection. Replace the sensor. Check that you are in Timer mode.
The fire goes out and the power is cut off. An ECO 1 message appears.	The set temperature has been reached.	This is normal behavior in "ECO 1" mode. The stove turns on automatically as soon as the room temperature drops below the temperature the stove is supposed to maintain.
The stove is not circulating enough hot air.	Not enough fuel	Use standard pellets. Check the pellet feed settings
	The air fan is set too low or is defective.	1. If the fan is broken, replace it. 2. Check the control system.
	The heat exchanger tubes or the flue are clogged.	Clean the heat exchanger tubes or the flue.

8. ELECTRICAL DIAGRAM

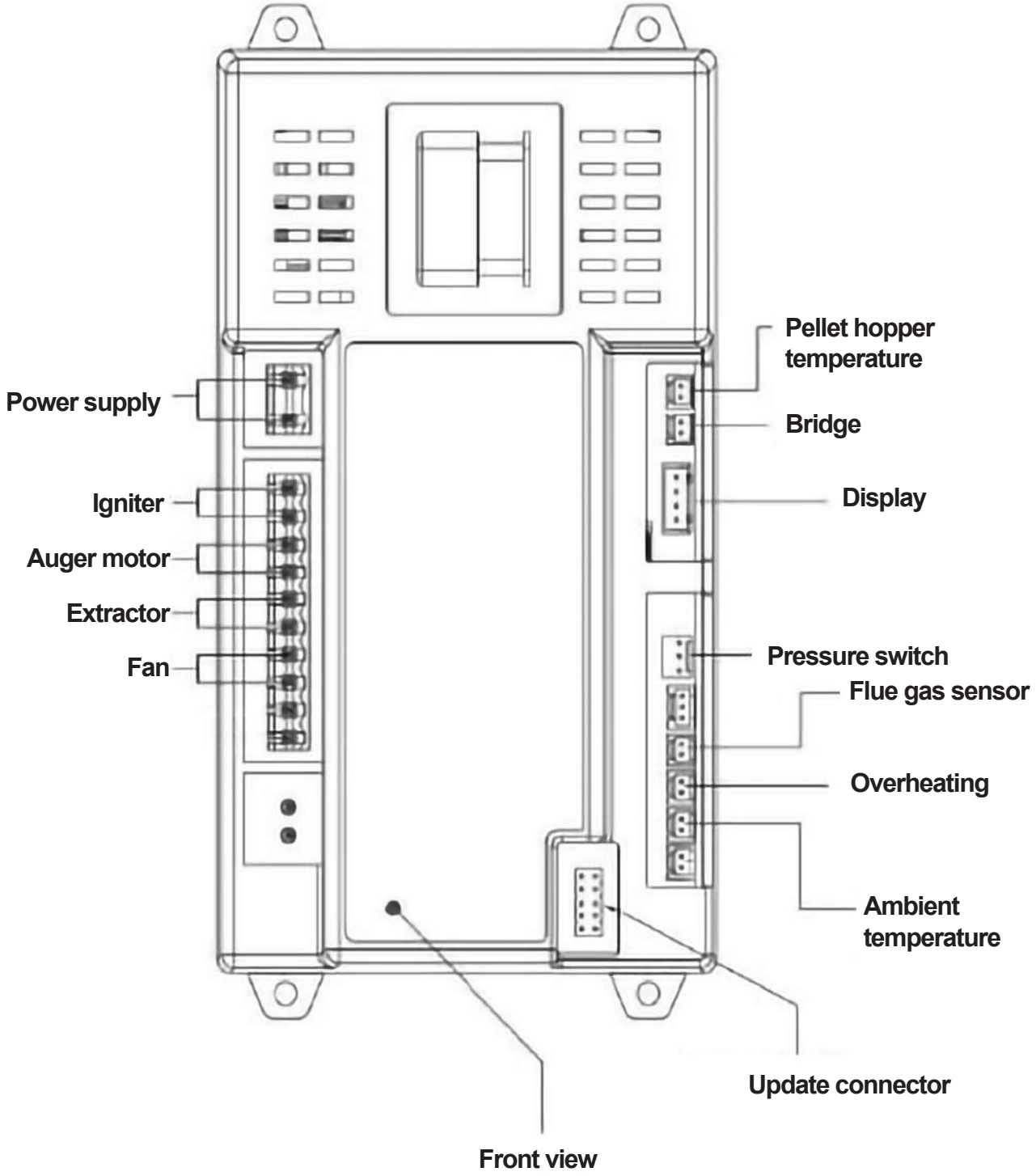

DE

ANITA 15.1

Installations- und Bedienungsanleitung

Geschlossener Pelletofen

Modell : ANITA 15.1

Bewahren Sie diese Anleitung zum späteren Nachschlagen auf.
Bitte lesen Sie diese Anleitung vollständig durch, bevor Sie diesen Holzpelletofen installieren und in Betrieb nehmen. Die Nichtbeachtung dieser Anweisungen kann zu Sachschäden und Verletzungen führen.

Bewahren Sie diese Anleitung auf!

Installateur: Diese Anleitung muss beim Gerät verbleiben!

INHALT

1. Brennstoff

2. Technische Daten

3. Explosionszeichnung

4. Installation des Pelletofens

5. Inbetriebnahme

6. Reinigung und Wartung

7. Fehlerbehebung

8. Schaltplan

1. BRENNSTOFF

Pellets werden aus Holzabfällen hergestellt, die aus Sägewerken und Hobelbetrieben stammen, sowie aus Reststoffen aus der Forstwirtschaft. Diese „Ausgangsprodukte“ werden zerkleinert, getrocknet und ohne jegliche Bindemittel zu „brennbaren“ Pellets gepresst.

1.1 Spezifikationen für hochwertige Pellets

Heizwert: 5,3 kWh/kg
Dichte: 700 kg/m³
Feuchtigkeit: max. 8 % des Gewichts
Aschegehalt: max. 1 % des Gewichts
Durchmesser: 5–6,5 mm
Länge: max. 30 mm
Zusammensetzung: 100 % unbehandeltes Holz ohne Bindemittelzusatz (Rindenanteil max. 5 %).
Verpackung: In ökologisch unbedenklichen oder biologisch abbaubaren Kunststoffsäcken oder in Papiersäcken.

Bitten Sie Ihren Holzpellet-Händler, Ihnen geprüfte Brennstoffe und eine Liste der kontrollierten Brennstoffhersteller zur Verfügung zu stellen. Die Verwendung von minderwertigem oder verbotenem Brennstoff beeinträchtigt den Betrieb Ihres Holzpellet-Ofens und kann zum Erlöschen der Garantie und der Herstellerhaftung führen. Beachten Sie die gesetzlichen Vorschriften zur Abfallverbrennung. Verbrennen Sie nur geprüfte Pellets.

1.2 Lagerung der Pellets

Um eine problemlose Verbrennung der Holzpellets zu gewährleisten, muss der Brennstoff vor Feuchtigkeit geschützt gelagert werden.

Dieses Gerät ist nicht für die Verwendung durch Personen (einschließlich Kinder) bestimmt, deren körperliche, sensorische oder geistige Fähigkeiten eingeschränkt sind oder denen es an Erfahrung und Wissen mangelt, es sei denn, sie werden von einer für ihre Sicherheit verantwortlichen Person beaufsichtigt oder in die Verwendung des Geräts eingewiesen. Kinder müssen beaufsichtigt werden, um sicherzustellen, dass sie nicht mit dem Gerät spielen.

2. TECHNISCHE DATEN

Der Pelletofen ist modern konstruiert und verfügt über einen separaten Frischluftanschluss sowie ein eigenes Belüftungssystem. Die Unterdruckverbrennungstechnologie sorgt für einen hohen Wirkungsgrad und eine geringe Aschemenge während der Verbrennung. Bei fehlerhafter Verbrennung oder Brennstoffmangel schaltet sich das Gerät automatisch ab. Zu seinen Vorteilen zählen eine schnelle Aufheizung und niedrige Brennstoffkosten.

Modell	ANITA 15.1
Abmessungen (B*H*T) mm	510*552*1 013
Abmessungen des Exportkartons (mm)	551*594*1 161
Netto-/Bruttogewicht kg	97/107 kg
Leistungsaufnahme	15.1 kW
Nennleistung	13.6 kW
Reduzierte Leistung	6.8 kW
Wirkungsgrad	90.2%
Für eine Fläche von m²	110-150
Tankinhalt kg	28
Pelletverbrauch (Min./Max.)	1,3/2,6 kg/H
Spannung und Frequenz	230/50 V/Hz
Stromverbrauch	100-400 W/H
Lufteinlass/Rauchabzug	50-80 mm

3. ZERLEGTZEICHNUNG

Der Ofen besteht aus folgenden Teilen:

Für das Modell ANITA 15.1 :

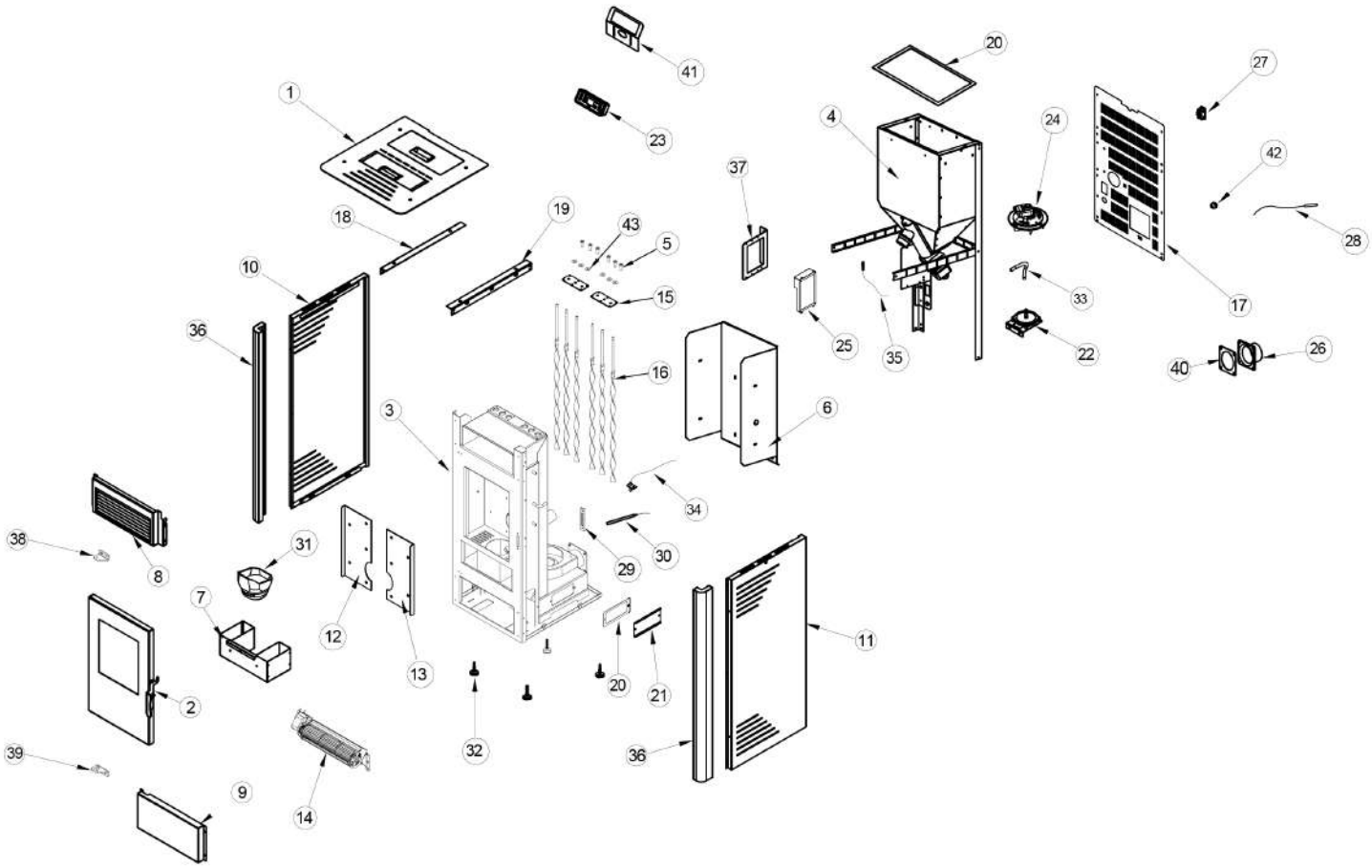

1. Oberer Deckel
2. Tür
3. Brennkammer
4. Pelletbehälter
5. Schrauben
6. Feuerfeste Platte
7. Ascheschublade
8. Obere Frontblende
9. Untere Frontblende
10. Linke Seitenwand
11. Rechte Seitenwand
12. Feuerfeste Platte innen links
13. Feuerfeste Platte innen rechts
14. Lüfter
15. Reinigungsplatte
16. Turbulator
17. Rückwand
18. Verstärkung links
19. Verstärkung rechts
20. Dichtung
21. Dichtungsplatte
22. Luftdruckschalter
23. Schutzscheibe
24. Abzug
25. Hauptplatine
26. Schlauchanschluss
27. Netzteil
28. Raumfühler
29. Halterung für Türgriff
30. Zünder
31. Brennkammer
32. Verstellbare Füße
33. Anschluss für die Luftansaugung
34. Rauchfühler
35. Trichter-Sensor
36. Winkelprofile
37. Halterung für die Hauptplatine
38. Scharnier
39. Scharnier
40. Dichtung
41. Bildschirmhalterung
42. Kabelbinder
43. Unterlegscheiben

Das Heizgerät besteht im Wesentlichen aus folgenden Teilen:

1. Brennkammer,
2. Rauchabzug,
3. Lüfter und Zufuhrschnecke.

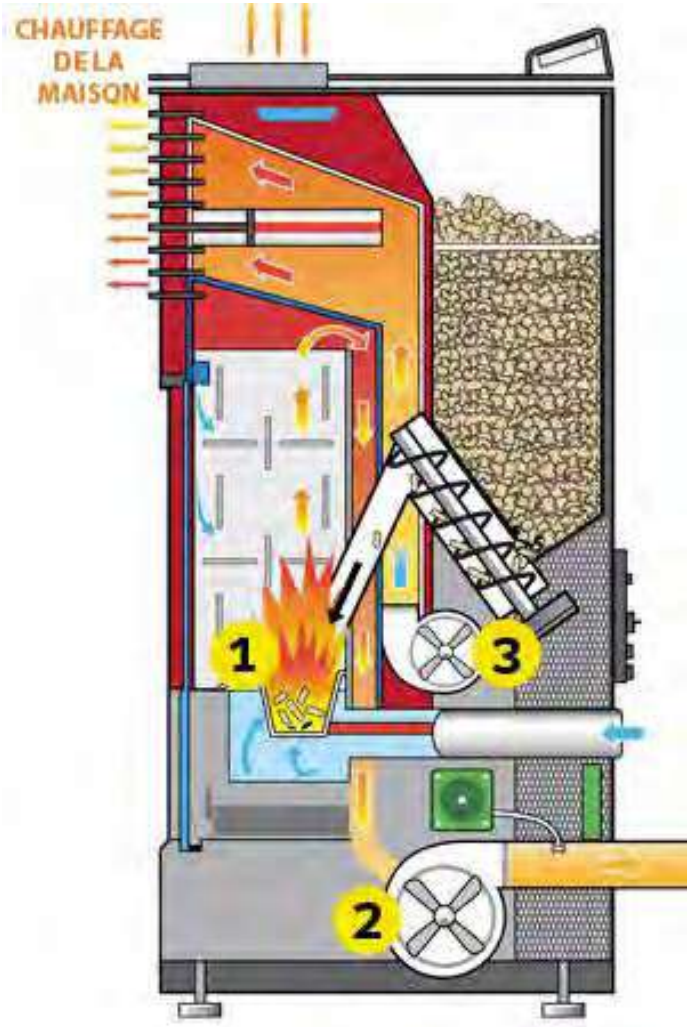

4. INSTALLATION DES PELLETOFENS

Bei der Installation des Geräts müssen alle nationalen und lokalen Vorschriften sowie die europäischen Normen eingehalten werden.
Bevor Sie einen Ofen in einem Raum aufstellen, wählen Sie die geeignete Leistung aus, um den Raum heizen zu können. Bitte überprüfen Sie die Heizfläche des Ofens im Kapitel über die Ofeneigenschaften.

BAUEN SIE DEN OFEN VOR DER INSTALLATION ZUSAMMEN

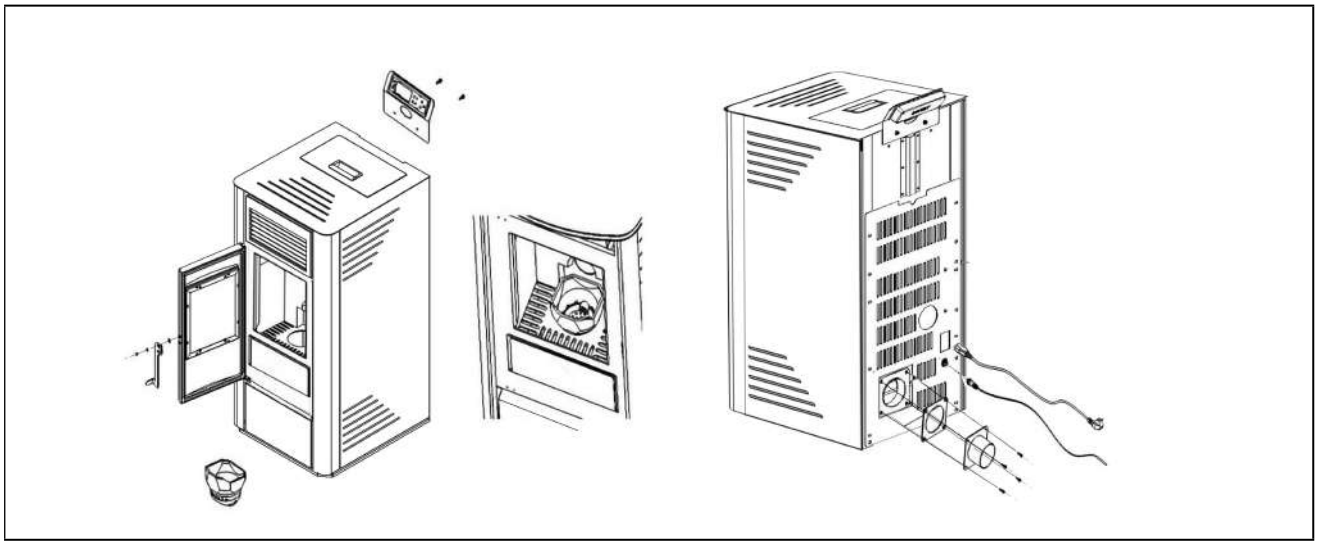

4.1 Allgemeine Informationen

Der Ofen muss an einen für feste Brennstoffe zugelassenen Schornstein angeschlossen werden. Der Schornstein muss einen Durchmesser von mindestens 80 mm haben. Das Abgassystem basiert auf einem Unterdruck in der Brennkammer und einem leichten Überdruck am Abgasausgang. Es ist daher wichtig, dass der Anschluss an das Abgassystem korrekt installiert und dicht ist.

Verwenden Sie ausschließlich hitzebeständige Dichtungsmaterialien sowie die entsprechenden Dichtungsbänder, hitzebeständiges Silikon und Mineralwolle. Die Montagearbeiten dürfen nur von autorisiertem Fachpersonal durchgeführt werden.

Außerdem müssen Sie darauf achten, dass das Rauchrohr den freien Querschnitt des Schornsteins nicht überschreitet.

HINWEIS: Bitte beachten Sie die in Ihrer Region geltenden Bauvorschriften. Wenden Sie sich für weitere Informationen hierzu an Ihren Installateur.

4.2 Wichtig

Achten Sie darauf, dass die Länge des Abzugsrohrs nicht zu groß ist.
Vermeiden Sie zu viele Biegungen für den Abzug der Verbrennungsgase zum Schornstein (beachten Sie die geltenden Vorschriften und überschreiten Sie niemals einen Winkel von 180° vom Ofenausgang zum Schornstein!!!). Wenn Sie keinen direkten Anschluss an den Schornstein herstellen können, verwenden Sie nach Möglichkeit ein Verbindungsstück mit Reinigungsklappe.

4.3 Beispiel für die Installation eines Pelletofens

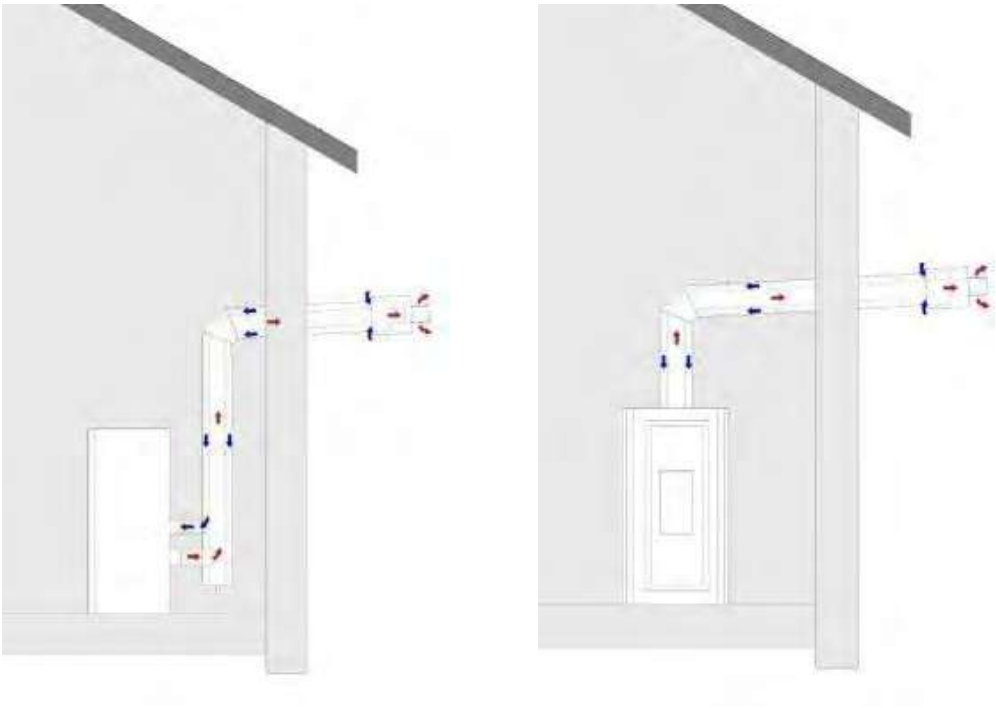

Abbildung 1a – Konfiguration mit horizontalem Endstück

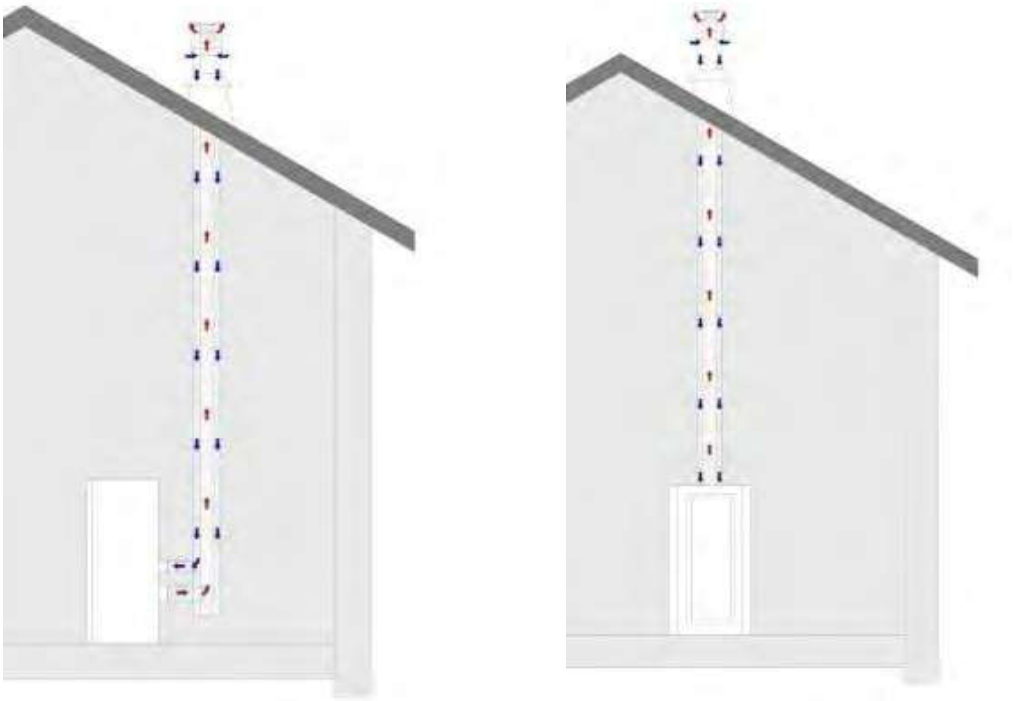

Abbildung 1b – Konfiguration mit vertikalem Abzug

4.4 Bodenschutz

Bei brennbaren Böden (Holz, Teppichboden usw.) ist eine Unterlage aus Glas, Stahlblech oder Keramik erforderlich.

4.5 Sicherheitsabstände

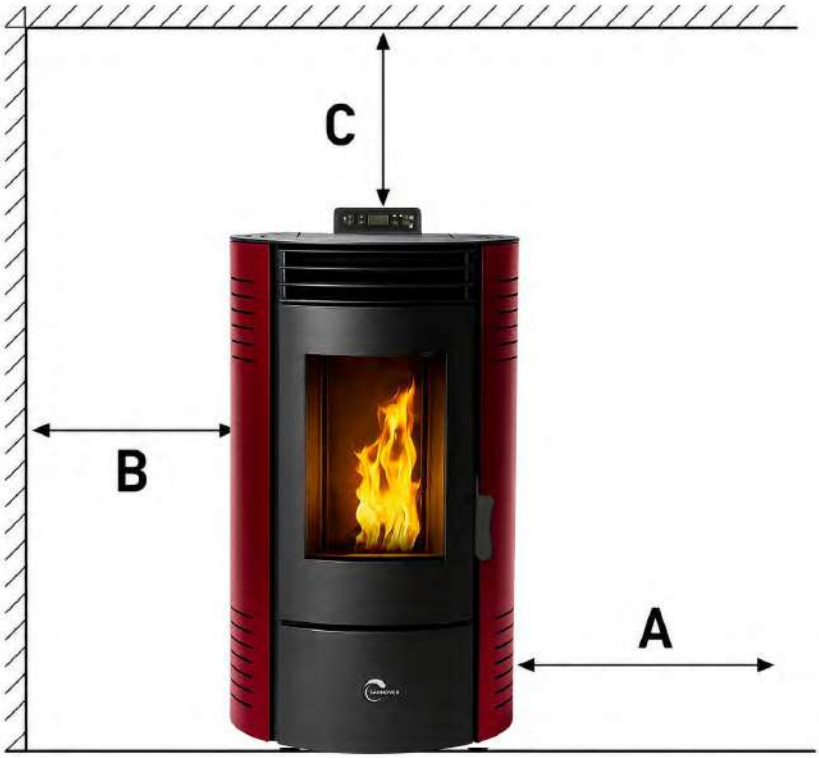

- **Hergestellt aus nicht brennbaren Materialien:**

  A > 400 mm B > 100 mm C > 100 mm

- **Brennbare Materialien und tragende Stahlbetonwände:**

  A > 800 mm B > 200 mm C > 200 mm

Bitte halten Sie diese Sicherheitsabstände ein, um einen sicheren Betrieb gemäß den geltenden Normen zu gewährleisten.

(Maße von der Außenseite des Ofens gemessen)

4.6 Elektrischer Anschluss

Der Ofen wird mit einem Anschlusskabel mit Stecker geliefert. Das Kabel muss an eine Stromversorgung mit 230 V, 50 Hz angeschlossen werden. Die durchschnittliche Leistungsaufnahme beträgt im Betrieb etwa 100 Watt. Während des automatischen Zündvorgangs (mehrere Minuten) beträgt er etwa 350 Watt. Das Anschlusskabel muss so verlegt werden, dass kein Kontakt mit heißen oder scharfen Außenflächen des Ofens entsteht.

4.7 Außenluftzufuhr

● Verwenden Sie ausschließlich Rohre aus Stahl, flexiblem Aluminium oder hochtemperaturbeständigen Materialien.

● Mindestdurchmesser 5 cm/2 Zoll.

● Bei längeren Anschlüssen muss der Durchmesser nach ca. 1 m um ca. 10 mm vergrößert werden.

● Die Gesamtlänge des Schlauchs darf ca. 4 m nicht überschreiten, um eine ausreichende Luftzufuhr zu gewährleisten und zu viele Biegungen zu vermeiden.

● Wenn Sie Sannover-Abgasrohre verwenden, verwenden Sie bitte das horizontale Abgasrohr.

Wenn eine oder mehrere dieser Bedingungen nicht erfüllt sind, kommt es in der Regel zu einer schlechten Verbrennung im Ofen.

5. INBETRIEBNAHME

Bei der Nutzung des Geräts müssen alle nationalen und lokalen Vorschriften sowie die europäischen Normen eingehalten werden.
Achtung: Berühren Sie die Vorderseite des Ofens nicht, wenn dieser in Betrieb ist. Sie ist extrem heiß!

Hinweis: Bei der der ersten Inbetriebnahme die Farbe kann durch Verbrennung entsorgt werden. Dabei können unangenehmer Geruch und Rauch entstehen. Bitte öffnen Sie Fenster und Türen, um den Geruch abziehen zu lassen.

Hinweis: Achten Sie darauf, dass der Feuerkorb und sein Unterteil jedes Mal sauber sind, wenn Sie den Ofen anzünden!

ANITA 15.1

ANITA 15.1

Füllen Sie das Holzpellets in den Vorratsbehälter und schließen Sie das Gerät an. Die On/Off-Anzeige leuchtet dann auf (was bedeutet, dass das Gerät eingeschaltet ist). Verwenden Sie das Gerät gemäß der Anleitung.

5.1 Gebrauchsanweisung

1. Stecken Sie das Netzkabel in die Buchse an der Rückseite des Ofens und drücken Sie den roten Kippschalter ON/OFF oben am Gerät. Verwenden Sie keine Mehrfachsteckdose, um den Ofen anzuschließen. Der Ofen wurde erfolgreich auf ON geschaltet.

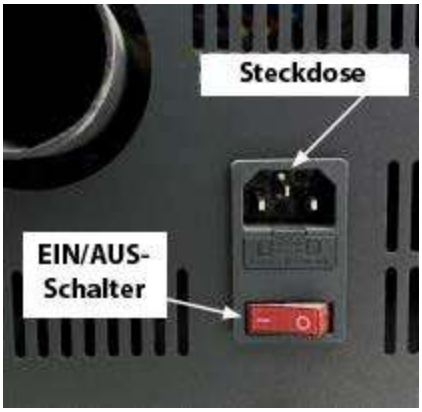

Sicherung

Anschluss Stromversorgung + Ein-/Aus-Schalter

Hinweis: Um den Ofen auszuschalten, betätigen Sie den roten Schalter unten an der Rückseite des Ofens.

1. Drücken Sie den Schalter niemals, wenn der Ofen heiß ist oder noch in Betrieb ist.
2. Stellen Sie sicher, dass die Türdichtung in gutem Zustand ist. Schließen Sie die Tür fest und überprüfen Sie, ob alle Seitenwände korrekt montiert sind

Hinweis: Verwenden Sie ausschließlich den für Ihr Ofenmodell vorgesehenen Feuerkorb!!!

3. Öffnen Sie den Vorratsbehälter. Vergewissern Sie sich, dass genügend Pellets vorhanden sind, um Ihren Heizbedarf zu decken. Schließen Sie den Vorratsbehälter.
4. Halten Sie die Ein-/Aus-Taste 3 Sekunden lang gedrückt. Der Ofen startet automatisch die folgenden Zyklen:

- **Reinigungszyklus:** Der Brennraum wird belüftet, um Staub und Asche zu entfernen.
  (Achtung: Dieser Zyklus ersetzt keine manuelle Reinigung)
- **Zündzyklus:** Der Zünder ist während des gesamten Zündzyklus und noch einige Minuten lang aktiv, nachdem sich der Ofen stabilisiert hat und beginnt, die Pellets im Feuerraum zu verbrennen.
  Der Ofen bleibt im Zündzyklus, bis die Abgastemperatur die eingestellte Temperatur erreicht hat (Werkseinstellung oder von einem Techniker eingestellt).
- **Pellettzufuhr:** Die Pellets werden über die Förderschnecke vom Vorratsbehälter in den Brennraum befördert. Dieser Vorgang kann je nach Ofenmodell mehrere Minuten dauern.
- **Stabilisierungszyklus:** Die Stabilisierung dauert so lange, bis der Ofen die Solltemperatur erreicht hat, und regelt die Temperatur des gewählten Modus (siehe Modus Eco 1 und Eco 2, Abschnitt 5.9).

Der Ofen ist nun in Betrieb.

5.2 Ausschalten des Ofens

Hinweis: Der Ofen kann unabhängig vom auf dem Display angezeigten Zyklus ausgeschaltet werden, indem Sie die Ein-/Aus-Taste drücken und zwei Sekunden lang gedrückt halten.

• **Erlöschen des Feuers:** Der im Feuerkorb verbleibende Brennstoff brennt weiter und erzeugt Wärme und Flammen. Nach 5 bis 8 Minuten sollte sich kein Brennstoff mehr im Feuerkorb befinden. Der Wärmetauscher kann dann abkühlen.
(Achtung: Löschen Sie den Ofen niemals mit dem roten Ein-/Aus-Schalter auf der Rückseite des Ofens.)
• **Auf Wiedersehen:** Diese Meldung auf dem Display zeigt an, dass der Ofen abgekühlt ist. Der Ofen wurde erfolgreich ausgeschaltet.

ACHTUNG: MINIMIEREN SIE DIE BILDUNG VON KREOSOT (ASCHE)
Siehe „6. REINIGUNG UND WARTUNG“ für eine Erläuterung zur Bildung und Beseitigung von Kreosot. Um die Kreosotbildung zu verlangsamen, verbrennen Sie nur die empfohlenen Brennstoffe.

5.3 Entfernen der Asche

Achtung: Glut kann durch Asche verdeckt sein. Bearbeiten Sie die Asche mit geeigneten Werkzeugen zur Feuerpflege, niemals direkt mit den Händen, und tragen Sie feuerfeste Kleidung und eine Schutzbrille.

Die Asche muss in einen Metallbehälter mit dicht schließendem Deckel gegeben werden.

1. Andere Abfälle dürfen nicht in die Aschebehälter gegeben werden.
2. Der verschlossene Behälter mit der Asche muss bis zur endgültigen Entsorgung auf einem nicht brennbaren Untergrund oder auf dem Boden, fern von brennbaren Materialien, abgestellt werden.
3. Die mineralischen Rückstände des Holzes (ca. 1 bis 2 %) verbleiben in der Asche und stellen einen hervorragenden natürlichen Dünger für alle Gartenpflanzen dar. Bevor die Asche in den Boden eingegraben oder vor Ort verstreut wird, sollte sie in dem verschlossenen Behälter aufbewahrt werden, bis die gesamte Asche vollständig abgekühlt und „gelöscht“ ist.

5.4 Ein-/Ausschalten

- Das Ein- und Ausschalten des Ofens erfolgt über die ON/OFF-Taste ⏻
- Nach dem Einschalten erscheint zunächst die Meldung „REINIGUNG“, um den Feuerkorb zu reinigen.

Drücken Sie ⏻ auf die gleiche Weise, um den Ofen auszuschalten; er durchläuft dann mehrminütige Abkühlphase.

Wenn die Temperatur des Ofens ausreichend abgekühlt ist, erscheint die Meldung „Auf Wiedersehen“.

Die Zündphase, die etwa 5 bis 15 Minuten dauert, ist erforderlich, damit der Heizwiderstand die Pellets auf die Zündtemperatur bringt (die vom Ofen abhängt). Während dieser Phase wird der Unterdruck im Ofen überprüft und die Pellets werden in den Brennraum geladen. Die nächste Phase wird durch die Anzeige „Zündung“ angezeigt. Dieser Zustand wird beibehalten, bis die Abgastemperatur den vorgesehenen Schwellenwert überschreitet.

Nach Abschluss der Zündphase sind einige Minuten für die Stabilisierung der Flamme erforderlich. Diese Phase wird durch die Meldung „STABILISIERUNG“ angezeigt, die nach einigen Minuten endet, sobald die Temperatur des Außenfühlers des Ofens nahe genug an der Solltemperatur liegt

ACHTUNG

- **Während der Abschaltphase des Ofens und der Abkühlung des Wärmetauschers ist es nicht möglich, das Gerät vor dem vollständigen Ende des Zyklus wieder anzuzünden. Dieser Zustand wird durch die Meldung „ARRÊT“ angezeigt.**
- **Schalten Sie den Ofen niemals aus, während er in Betrieb ist oder solange er nicht vollständig ausgeschaltet ist. Warten Sie unbedingt das Ende des Lüfterzyklus ab und erzwingen Sie das Ausschalten des Geräts nicht durch Drücken des Ein-/Aus-Schalters.**

5.5 Leistungseinstellungen

Je nach Heizbedarf kann die Brennstoffmenge wie folgt eingestellt werden über die Taste

Minimale Leistung M4

Niedrige Leistung M3

Mittlere Leistung M2

Maximale Leistung M1

5.6 Raumtemperatur prüfen

Drücken Sie die Taste „✓“, um die eingestellten Temperaturen (T°). R ist die Temperatur des Außenfühlers des Ofens, S ist die Abgastemperatur, P ist die Sicherheitstemperatur.

Beispiel:

Beispiel: Die Raumtemperatur beträgt 19 °C oder °F. Die Abgastemperatur beträgt 60 °C oder °F. Die Sicherheitstemperatur beträgt 30 °C oder °F

Raumtemperatur (Außenfühler des Ofens): Leistung des Ofens, von M1, M2 usw., Lüfterleistung
Abgastemperatur: Absauggeschwindigkeit + Pelletzufuhr
Schutz-Temperatur: Lüftungsgeschwindigkeit = zu langsam: Überhitzung, zu schnell: zu wenig Austausch

5.7 Auswahl der Zeiteinstellungen

Drücken Sie die Taste „⏲“, die orangefarbene LED „◯“ leuchtet auf. Dies zeigt an, dass die Zeiteinstellungen aktiv sind. Andernfalls kehren Sie in den manuellen Modus zurück, der ausschließlich über die Solltemperatur gesteuert wird.

Achtung: Der Ofen funktioniert nicht ordnungsgemäß, wenn diese Anzeige leuchtet, aber keine Programmierung eingestellt ist

5.8 Einstellung der Solltemperatur

Drücken Sie die Taste ⊕ ⊖ ; auf dem Display wird die Temperatur ausgewählt und geändert.

5.9 ECO-Modus

ECO 1 – Ein- und Ausschalten des Ofens entsprechend der gewünschten Solltemperatur und der vom Ofen in Ihrem Raum gemessenen Temperatur
Diese Einstellung ermöglicht es dem Ofen, sich einzuschalten, wenn die Temperatur des Außenfühlers des Ofens unter die Solltemperatur – das DELTA – fällt (letzteres ist je nach Ofenmodell in der werkseitigen Programmierung festgelegt).
Wenn die Solltemperatur + das DELTA erreicht ist, ist die „Stabilisierungsphase“ beendet, der Ofen wechselt in den Modus „Eco 1“ und schaltet sich aus, bevor er sich wieder einschaltet, sofern die oben beschriebenen Bedingungen erfüllt sind.

Beispiel: Solltemperatur: 20 °C
DELTA: 3 °C: Der Ofen schaltet sich automatisch wieder ein, wenn die Temperatur des Außenfühlers des Ofens 17 °C (20-3) erreicht. Wenn die Temperatur in Ihrem Raum 23 °C (20+3) erreicht, schaltet sich das Gerät aus und bei 17 °C wieder ein.
Um die vom Außensensor hinter dem Ofen gemessene Temperatur anzuzeigen, müssen Sie die Taste „✓“ drücken, damit der Wert „R“ erscheint, der Ihrer Raumtemperatur entspricht.

ECO2 – Betrieb des Ofens durch automatische Leistungsregelung entsprechend der vom Ofen gemessenen Temperatur, ohne dass dieser ausgeschaltet wird.
Der Ofen schaltet sich nie aus, es sei denn, Sie schalten ihn über die Power-Taste auf Ihrem Display aus oder Sie haben Ihre Zeitfenster aktiviert. Wenn er die Solltemperatur + das DELTA erreicht, ist die „Stabilisierungsphase“ beendet. Er wechselt in den Modus „Eco 2“ und reduziert automatisch seine Leistung (wechselt in M4), um die Raumtemperatur weiter anzuheben, jedoch langsamer. Wenn die Temperatur während des Betriebs unter den Sollwert – das DELTA – fällt, kehrt er in den Modus „Stabilisierung“ zurück und wiederholt den oben beschriebenen Zyklus.

Beispiel: Solltemperatur: 20 °C
DELTA: 3 °C: Der Ofen heizt auf 23 °C auf, reduziert dann seine Leistung auf M4, um die Temperatur langsamer über 23 °C zu erhöhen.
Vorteil: Hält Ihren Raum konstant warm, ohne dass Sie den Ofen manuell ausschalten müssen oder er aufgrund Ihrer Zeitfenster automatisch abschaltet.
Der Pelletsverbrauch ist etwas höher als bei ECO1, da der Ofen nie abschaltet.

Aufrufen der Einstellungen:
Halten Sie die Taste „⚙“ 3 Sekunden lang gedrückt, um die technischen Einstellungen aufzurufen. Drücken Sie mehrmals die Tasten „⊕ ⊖“, um zwischen den Einstellungsmenüs zu navigieren, und bestätigen Sie mit der Taste ✓

5.10 Motorparameter

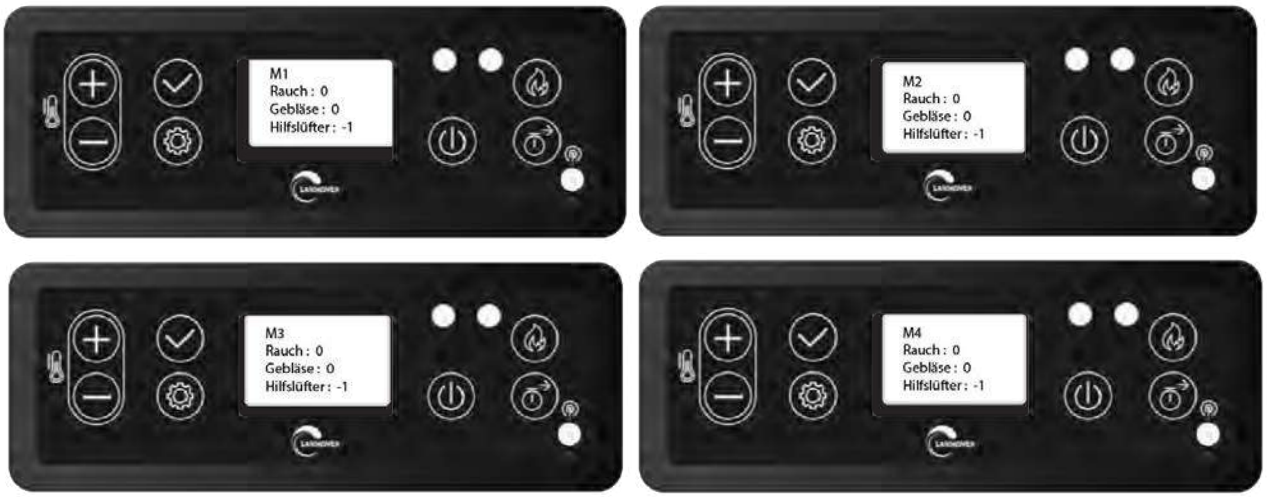

S = RAUCH (ABZUGSGESCHWINDIGKEIT) F = VENTILATOR (GEBLÄSEGESCHWINDIGKEIT)
Auxfan = Keine Funktion.

Drücken Sie die Taste , um sich im Menü zu bewegen.
Drücken Sie die Taste , um die Werte zu ändern. Beide können von 20 bis -20 eingestellt werden. Normalerweise ist die Werkseinstellung 0. 20 ist das Maximum und -20 das Minimum.

Drücken Sie die Taste „ “, um die geänderten Einstellungen zu speichern, und fahren Sie mit den weiteren Einstellungen M2, M3 und M4 wie folgt fort:

Der Wert M5 bezieht sich auf die Drehzahl des Abluftventilators in der Phase „Reinigung“. Der Einstellbereich liegt zwischen 20 und -20. Der Wert M6 bezieht sich auf die Drehzahl des Abluftventilators in den Phasen „Zufuhr“, „Einschalten“ und einigen Minuten der Phase „Stabilisierung“. Der Einstellbereich liegt ebenfalls zwischen 20 und -20.

Um zurückzugehen, drücken Sie „ “ und navigieren Sie dann mit „ “ und „ “ durch das Menü, um „Reinigung“, „ECO-Modus“, „Einheiten“, „Tastenton“, „Hintergrundbeleuchtung“, „Sprache“, „Uhr einstellen“, „Auf Werkseinstellungen zurücksetzen“ und die Ofenversion auszuwählen.

5.11 Einstellungen

A. Auswahl des ECO-Modus

Drücken Sie die Taste „⏲“, um ECO1 oder ECO2 auszuwählen. Die Werkseinstellung ist ECO2. Durch Drücken der Taste „✓“ gelangen Sie zum nächsten Menü:

ACHTUNG: Der Modus kann nur ausgewählt werden, wenn Ihr Gerät ausgeschaltet ist.

B. Einheiten auswählen

Drücken Sie die Taste ⏲, um die Temperatureinheit auszuwählen und drücken Sie dann die Taste „✓“, um zum nächsten Menü zu gelangen.

C. Tastenton

Drücken Sie die Taste „⏲“, um „Signalton ein“ oder „Signalton aus“ auszuwählen, und drücken Sie anschließend die Taste ✓, um zum nächsten Menü zu gelangen

D. Einstellung der Hintergrundbeleuchtung

Drücken Sie die Tasten ⊕ ⊖, um den Wert einzustellen. Drücken Sie anschließend drücken Sie die Taste „✓“, um zum nächsten Menü zu gelangen:

0,5 M = 30 Sekunden

E. Sprachauswahl

Drücken Sie die Tasten ⊕ ⊖, um die Sprache auszuwählen.
Drücken Sie anschließend die Taste ✓ um zum nächsten Menü zu gelangen:

F. Uhr einstellen

Drücken Sie die Tasten „⊕ ⊖“, um den Wochentag auszuwählen.
Drücken Sie anschließend die Tasten „⏲“, um die Uhrzeit auszuwählen. Drücken Sie die Tasten ⊕ ⊖, um die Uhrzeit zu ändern.
Drücken Sie die Tasten ⏲, um das Datum auszuwählen.
Drücken Sie die Tasten ⊕ ⊖, um das Datum zu ändern. Drücken Sie anschließend die Taste „✓“, um zur nächsten Einstellung zu gelangen.

G. Zurücksetzen auf Werkseinstellungen

Drücken Sie die Taste ⏲, um die Rücksetzung auf die Werkseinstellungen auszuwählen. Ja: Bestätigt die Rücksetzung auf die Werkseinstellungen. Nein: Behält die geänderten Werte bei.

H. Ofenversion

Drücken Sie die Taste „⏲“, um die Version anzuzeigen.
Drücken Sie anschließend die Taste „⚙“, um zum Hauptmenü zurückzukehren.

Das bedeutet, dass die Display-Version MV20 und die Hauptplatinen-Version MV20 ist.

I. Timer-Einstellung

Drücken Sie die Taste Der folgende Text erscheint auf dem Bildschirm.

Zur Erinnerung: Rufen Sie das Menü wie unten beschrieben auf.
Halten Sie die Taste „ “ gedrückt und drücken Sie dann die Taste , um die Programmeinstellung auszuwählen.

Mit dieser Funktion können Sie das Gerät für eine wöchentliche Programmierung einstellen, indem Sie das Ein- und Ausschalten mit voreingestellten Zeiten verknüpfen. Sie können das tägliche Ein- und Ausschalten für die gesamte Woche programmieren. Durch Drücken der Taste können Sie den Wochentag auswählen. Drücken Sie die Taste , um einen Zeitbereich auszuwählen. Um den Zeitbereich zu aktivieren oder zu deaktivieren, drücken Sie die Taste . Die unterste Position bedeutet „aus“, die oberste Position bedeutet „ein“.

BEISPIEL 1:

Wie auf dem Display angezeigt, ist eine Zeitprogrammierung für einen definierten Zeitraum aktiviert. Der Ofen schaltet sich automatisch um 7:00 Uhr ein und läuft bis 20:00 Uhr durchgehend. Er schaltet sich dann automatisch aus.

BEISPIEL 2:

Wie auf dem Display angezeigt, kann eine Zeitprogrammierung für verschiedene Zeitfenster aktiviert werden. Beispielsweise schaltet sich der Ofen automatisch von 7:00 bis 9:00 Uhr und schaltet sich dann automatisch aus. Anschließend schaltet er sich von 11:00 bis 14:00 Uhr wieder ein und von 17:00 bis 19:00 Uhr, bevor er sich automatisch abschaltet.

5.12 Belastungstest

Halten Sie die Taste 3 Sekunden . und drücken Sie dann die Taste , um die lang gedrückt

---

Zünder:

Drücken Sie die Taste , um „Zündvorrichtungstest“, um die ordnungsgemäße Funktion der Zündvorrichtung zu überprüfen

Wenn die Zündkerze rot glüht, bedeutet dies, dass sie ordnungsgemäß funktioniert.

Stromversorgung:

Futtertest, um zu überprüfen, ob der Schneckenmotor normal funktioniert.

Wenn das Granulat in den Tiegel fällt, funktioniert die Förderschnecke ordnungsgemäß. **Achtung: Leeren Sie den Tiegel, bevor Sie einen erneuten Zündversuch**

Rauch:

Rauchtest, um zu überprüfen, ob der Rauchmotor normal funktioniert.

Wenn der Abzug anspringt, funktioniert er funktioniert einwandfrei.

Lüfter:

Lüftertest zur Überprüfung der ordnungsgemäßen Funktion.

Wenn sich der Ventilator dreht, bedeutet dies, dass er ordnungsgemäß funktioniert.

5.13 Sicherheit

KEINE STROMVERSORGUNG

Nach einem Stromausfall kann auf dem Display der Fehlercode „E7“ angezeigt werden. Bei einem kurzzeitigen Stromausfall können Sie manuell in den Modus „Stabilisierung“ zurückkehren, indem Sie die Meldung „E7“ mit der Taste „OK“ löschen und den Ofen anschließend neu starten, während Sie die Taste „ON“ 3 Sekunden lang gedrückt halten.

• Bei einem Stromausfall kann es zu einer leichten Rauchentwicklung kommen. Dieses Phänomen ist vorübergehend, dauert in der Regel zwischen 3 und 5 Minuten und stellt kein Sicherheitsrisiko dar.

STECKDOSE (enthält die Hauptsicherung)

STROMABSCHALTUNG BEI ÜBERSTROM
Das Gerät ist durch eine Hauptsicherung (auf der Rückseite des Geräts) gegen Überstrom geschützt.

Stromanschluss + Ein-/Aus-Schalter

Hier finden Sie eine Liste der wichtigsten Komponenten und ihrer Funktionen:

- **ZÜNDER:**
  Der OFEN ist mit einem automatischen Zünder ausgestattet, um den Brennstoff zu entzünden, wenn sich der Ofen im Betriebs- und Zündmodus befindet.

- **DRUCKSCHALTER:**
  Der OFEN ist mit einem Druckschalter ausgestattet, der sich hinter einer der Abdeckungen befindet und am Rahmen befestigt ist. Wenn durch ein Leck, das Öffnen der Fronttür, einen verstopften Rauchabzug oder eine nicht verschlossene Ascheschublade (bei bestimmten Modellen) ein Unterdruckverlust in der Brennkammer entsteht, erkennt der Druckschalter dies und schaltet den Ofen in den Abschaltmodus, wobei E5 angezeigt wird.

- **SCHRAUBE UND SCHRAUBENMOTOR:**
  Der Schneckenmotor befördert die Pellets in das Rohr.
  Die Pellets fallen anschließend in den Brennraum. Die Drehzahl wird über den Startbildschirm gesteuert.

- **TEMPERATURSENSOR FÜR ÜBERHITZUNG:**
  Ein Sicherheitsthermostat schaltet den Ofen bei Überhitzung automatisch ab und zeigt E6 an. Sobald die Temperatur des Heizkörpers wieder gesunken ist, können Sie den Fehler durch Drücken von „✓“ löschen. Das Programm zum Betriebsende (Reinigung, Abkühlphase) wird ausgeführt. Bei diesem Fehler kann der Ofen nach vollständiger Abschaltung wieder angezündet werden.

ACHTUNG: Bei Überhitzung müssen Wartungs- oder Reinigungsarbeiten durchgeführt werden.

- **FUNKTION DES RAUCHGASTEMPERATURFÜHLERS**

Wenn die Abgastemperatur unter einen Mindestwert fällt, schaltet sich der Ofen aus. Diese Abschaltung kann auch auftreten, wenn die Vorwärmung zu langsam erfolgt. (Fehler E1).
Überprüfung der Abgastemperatur (T°) „S“ Kapitel 5.6

6. REINIGUNG UND WARTUNG

Bei der Verwendung des Geräts müssen alle nationalen und lokalen Vorschriften sowie die europäischen Normen eingehalten werden.
Achtung: Berühren Sie die Vorderseite des Ofens nicht, wenn er in Betrieb ist. Sie ist extrem heiß!

ACHTUNG: Führen Sie Arbeiten am Ofen nur durch, wenn der Netzstecker aus der Steckdose gezogen wurde.

Lassen Sie während der Wartung des Ofens keine Gegenstände (Schrauben usw.) in den Brennstoffbehälter fallen, da diese die Förderschnecke blockieren und den Ofen beschädigen könnten.

Ihr Ofen muss vor jedem Eingriff ausgeschaltet und abgekühlt sein.

Wenn Sie dieses Gerät nicht warten, kommt es zu einer schlechten Verbrennung und die Garantie für Ihren Ofen erlischt.

Die Häufigkeit, mit der Ihr Ofen gereinigt werden muss, sowie die Wartungsintervalle hängen vom verwendeten Brennstoff ab. Hohe Luftfeuchtigkeit, Asche, Staub und Späne können die erforderlichen Wartungsintervalle mehr als verdoppeln. Wir möchten Sie daran erinnern, dass Sie als Brennstoff nur geprüfte und empfohlene Holzpellets verwenden dürfen.

Türgriff

Ihr neuer Pelletofen ist mit einem Griff ausgestattet, der zum Öffnen oder Schließen der Feuerraumtür dient. Bitte verwenden Sie diesen Griff, um:

- Reinigung des Brennraums: Entfernen Sie Verbrennungsrückstände gründlich.
- Den Aschekasten zu leeren (sofern bei dem bestellten Modell vorhanden)

Pellets als Dünger

Die mineralischen Rückstände des Holzes (ca. 1 bis 2 %) verbleiben in Form von Asche in der Brennkammer. Diese Asche ist ein Naturprodukt und eignet sich hervorragend als Dünger für alle Pflanzen im Garten. Die Asche muss jedoch zunächst reifen und „auskühlen“.

ACHTUNG: In der Asche können Glutstücke verborgen sein – entleeren Sie sie nur in Metallbehälter.

6.1 Reinigung der Feuerschale

Achtung: Reinigen Sie den Feuerkorb täglich.
Achten Sie darauf, dass Asche oder Schlacke die Luftzufuhröffnungen nicht verstopfen. Der Feuerkorb lässt sich im Inneren des Ofens leicht reinigen. Nach dem Herausnehmen des Feuerkorbs kann der Bereich darunter mit einem Staubsauger gereinigt werden.

Wenn der Ofen im Dauerbetrieb läuft, muss er innerhalb von 24 Stunden zweimal ausgeschaltet werden, um den Feuerkorb zu reinigen (Gefahr der Pelletansammlung und Brandgefahr).

Achtung: Nur im kalten Zustand, wenn die Glut erloschen ist!
Überprüfen Sie, ob der Feuerkorb richtig platziert und gereinigt ist.

6.2 Reinigung der Türscheibe

Am besten reinigen Sie die Türscheibe mit einem feuchten Tuch und etwas Asche aus dem Brennraum. Hartnäckige Verschmutzungen können mit einem Spezialreiniger entfernt werden.

6.3 Reinigung der Abgasleitungen und des Wärmetauschers

Die Reinigung der Rauchkanäle muss mindestens einmal jährlich oder gemäß den Vorschriften Ihres Versicherers oder den örtlichen Bestimmungen erfolgen. Die Verbrennung von Pellets mit hohem Aschegehalt kann eine häufigere Reinigung erforderlich machen. Reinigen Sie die Kanäle nur, wenn der Ofen und die Asche abgekühlt sind. Saugen Sie keine glühende Asche auf! Auf jeder Seite des Ofens befinden sich zwei Zugangsklappen (siehe Abbildung unten), die durch Lösen der beiden Zylinderschrauben entfernt werden können. Führen Sie eine Reinigungsbürste in die Öffnungen ein, um Ascheablagerungen zu lösen, und entfernen Sie diese mit einem Staubsauger. Bringen Sie die Klappen nach Abschluss der Reinigung wieder an. Zwei weitere Zugänge befinden sich hinter dem Aschekasten.

6.4 So reinigen Sie den Ofen

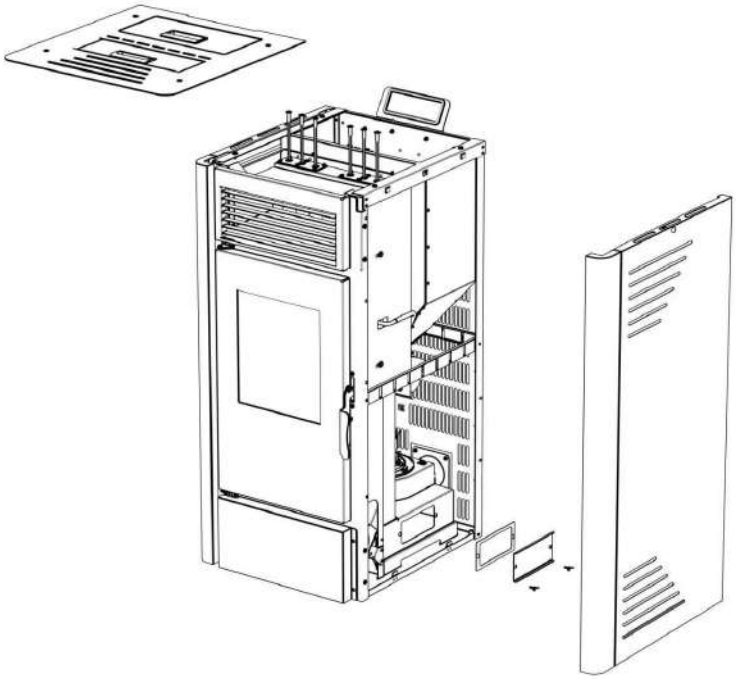

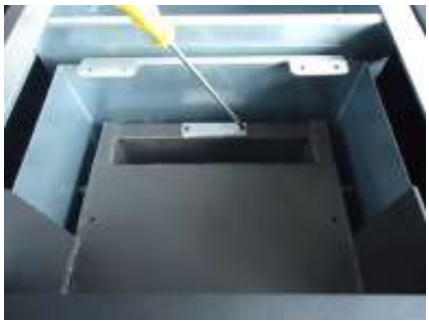

6.5 Reinigung des Lüfters

Um den Lüfter zu reinigen, ziehen Sie das Netzkabel des Ofens aus der Steckdose. Entfernen Sie die Seitenwände und die Rückwand (bei allen Modellen). Mit einem Staubsauger können Sie Staubansammlungen an den Lüfterflügeln oder im Inneren des Lüfterkanals entfernen. Achten Sie darauf, die Gebläseflügel bei der Reinigung nicht zu beschädigen.

6.6 Reinigung des Rauchabzugs

Verbrennungsprodukte enthalten kleine Flugaschepartikel, die sich im Abgassystem ansammeln und den Abgasstrom behindern. Eine unvollständige Verbrennung, wie sie beim Anfahren, Abschalten oder bei einer Fehlfunktion der Heizung auftritt, führt zur Bildung von Ruß, der sich im Abgassystem ansammelt. Dieses muss mindestens einmal jährlich gereinigt werden.

7. FEHLERBEHEBUNG

7.1 So tauschen Sie die Zündkerze und das Schneckensystem aus

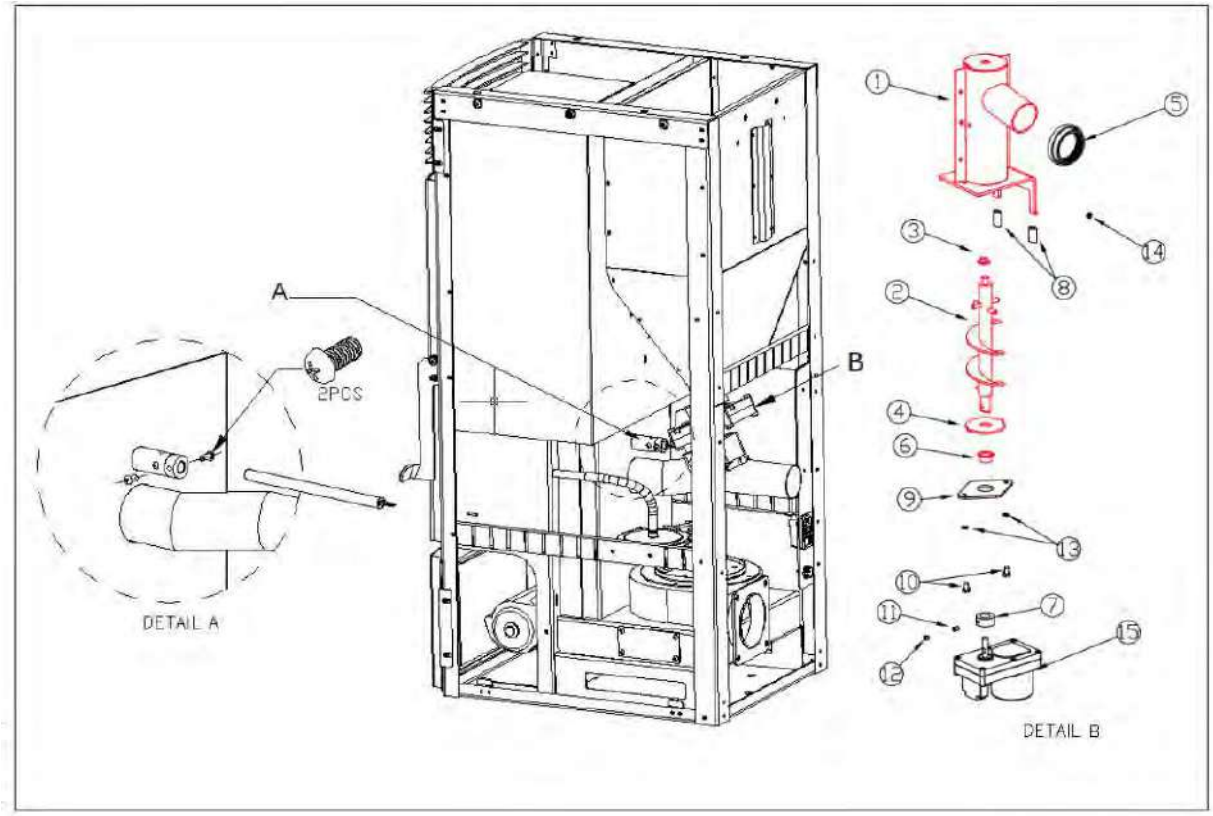

7.2 So tauschen Sie den Lüfter aus

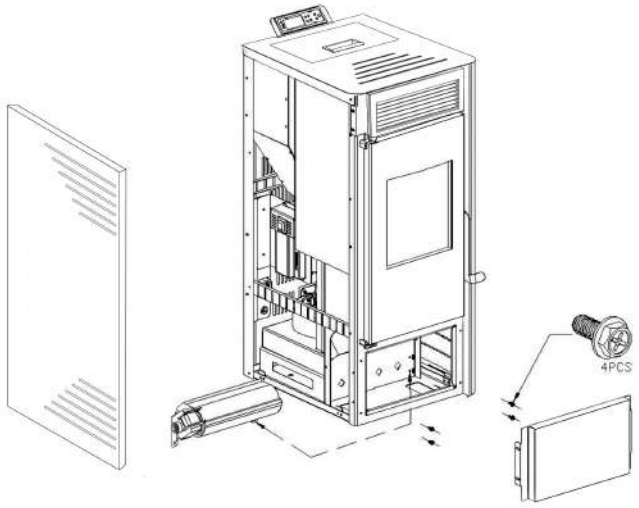

7.3 So tauschen Sie den Verbrennungsventilator

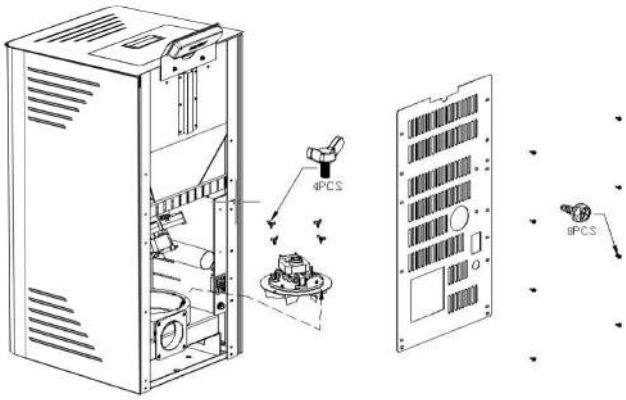

7.4 Fehler und Lösungen

Allgemeine Probleme, mögliche Ursachen und Lösungen sind wie folgt. Starten Sie den Ofen neu, nachdem Sie die Probleme behoben haben:

FEHLER CODES	URSACHE	LÖSUNG
E1	Die Abgastemperatur liegt unter der werkseitigen Solltemperatur, der Betrieb wurde unterbrochen und die Verbrennung gestoppt.	1. Überprüfen Sie, ob sich Pellets im Behälter befinden. 2. Stellen Sie sicher, dass der Schneckenmotor nicht beschädigt ist und den Brennraum mit Brennstoff befüllen kann. 3. Einstellung der Verbrennung (siehe Abschnitt 5.11)
E2	Zündung fehlgeschlagen.	1. Stellen Sie sicher, dass sich kein Eisenklumpen im Feuerkorb befindet 2. Überprüfen Sie, ob der Feuerkorb korrekt in der Halterung sitzt und der Zünder nicht blockiert ist. 3. Überprüfen Sie, ob der Rauchfühler neben dem Abzug nicht beschädigt ist 4. Überprüfen Sie die Zündkerze.
E5	Fehlerhafter Unterdruck festgestellt.	1. Überprüfen Sie, ob die Tür ordnungsgemäß geschlossen wurde. 2. Stellen Sie sicher, dass der Abzug nicht verstopft ist. 3. Überprüfen Sie, ob der Verbrennungsventilator funktioniert.
E6	Fehler am Schutzsensor (befindet sich unter dem Pelletbehälter).	1. Überprüfen Sie, ob der Sensor beschädigt ist. 2. Der Ventilator ist nicht stark genug. Leistung zu hoch 3. Die Temperatur des Sensors ist zu hoch. Der Ofen funktioniert nicht ordnungsgemäß. Rufen Sie den Kundendienst an.
E7	Stromausfall	Drücken Sie die Bestätigungstaste, um den Fehlercode zu löschen. Starten Sie den Ofen anschließend neu.
E20	Fehler am Rauchgassensor	Ersetzen Sie ihn.
E21	Fehler am Anschlusskabel (Display – Hauptplatine)	1. Verbindung prüfen 2. Wenden Sie sich an den technischen Kundendienst.
ESC1	Kurzschluss am Temperatursensor Nr. 1.	1. Überprüfen Sie das Kabel und den Anschluss. 2. Wenden Sie sich an den technischen Kundendienst.
ESO1	Kurzschluss am Temperaturfühler Nr. 1.	1. Überprüfen Sie das Kabel und den Anschluss. 2. Wenden Sie sich an den technischen Kundendienst.
ESC2	Kurzschluss am Temperaturfühler Nr. 2.	1. Überprüfen Sie das Kabel und den Anschluss. 2 Wenden Sie sich an den technischen Kundendienst.
ESO2	Kurzschluss am Temperaturfühler Nr. 2.	1. Überprüfen Sie das Kabel und den Anschluss. 2 Wenden Sie sich an den technischen Kundendienst.
ESC3	Kurzschluss am Temperaturfühler Nr. 3.	1. Überprüfen Sie das Kabel und den Anschluss. 2 Wenden Sie sich an den technischen Kundendienst.
ESO3	Kurzschluss am Temperaturfühler Nr. 3.	1. Überprüfen Sie das Kabel und den Anschluss. 2 Wenden Sie sich an den technischen Kundendienst.

7.5 Symptom und Lösung

SYMPTOM	URSACHE	LÖSUNG
Der Ofen lässt sich nicht einschalten. (Rote Kontrollleuchte an der Vorderseite des Ofens erloschen)	Der Netzschalter ist ausgeschaltet.	Schalten Sie den Schalter ein.
	Netzkabel nicht angeschlossen.	Stecken Sie das Netzkabel fest in das Gerät.
	Sicherung.	Ersetzen Sie die Sicherung.
Das Gebläse schaltet sich nicht ein. Der Ventilator läuft erst an, wenn die voreingestellte Mindesttemperatur überschritten ist	Das ist normal.	Das ist kein Problem, der Ventilator läuft erst nach dem Stabilisierungszyklus an.
Der Lüfter läuft während des Stabilisierungszyklus nicht an.	Keine Stromversorgung.	Überprüfen Sie die Stromversorgung und die Anschlüsse.
	Regelung nicht elektrisch angeschlossen.	Stellen Sie sicher, dass alle Stecker der Regelung angeschlossen sind.
	Rauchfühler.	Tauschen Sie den Rauchgassensor aus.
Während des Betriebs, einschließlich der Zündphase, füllt die Förderschnecke den Brennraum nicht mit Pellets.	Kein Granulat im Vorratsbehälter.	Befüllen Sie den Granulatbehälter.
	Schneckenmotor oder Schnecke blockiert.	1. Trennen Sie das Gerät vom Stromnetz, damit es nicht plötzlich anläuft, und lösen Sie dann die Schnecke. 2. Überprüfen Sie, ob die Förderschnecke blockiert ist. Ist dies der Fall, beseitigen Sie die Ursache der Blockierung. 3. Überprüfen Sie, ob die Schnecke fest mit dem Motor verbunden ist.
Zu viel Brennstoff im Feuerraum. Der Brennstoff kann nicht vollständig verbrannt werden.	Die Zufuhrgeschwindigkeit der Pellets ist höher, als die Verbrennung verkraften kann.	Erhöhen Sie die Drehzahl des Verbrennungsventilators oder verringern Sie die Zufuhr.
Es befindet sich nicht genügend Brennstoff im Feuerraum.	Die Zufuhrgeschwindigkeit ist zu gering, um die Verbrennungsrate aufrechtzuerhalten.	Verringern Sie die Gebläsedrehzahl oder senken Sie die Verbrennungsrate.
Sobald das Feuer entfacht ist, geht der Ofen 15 Minuten später aus.	Im Granulatbehälter ist nicht genügend Brennstoff vorhanden.	Überprüfen Sie, ob der Granulatbehälter ausreichend Brennstoff enthält.
	Die Förderschnecke funktioniert nicht.	1. Trennen Sie das Gerät vom Stromnetz, damit es nicht plötzlich anläuft, und lösen Sie dann die Förderschnecke. 2. Überprüfen Sie, ob die Förderschnecke blockiert ist. Ist dies der Fall, beseitigen Sie die Ursache der Blockade. 3. Überprüfen Sie, ob die Förderschnecke fest mit dem Motor verbunden und sicher befestigt ist. 4. Vergewissern Sie sich, dass Sie sich nicht im Timer-Modus befinden.

Orangefarbene Flamme, Ansammlung von Pellets im Feuerraum, verschmutzte Scheibe.	Unzureichende Luftzufuhr für eine gute Verbrennung.	1. Überprüfen Sie, ob die Luftzufuhr- und Abgasleitungen nicht verstopft sind. 2. Erhöhen Sie die Luftzufuhr. 3. Erhöhen Sie die Drehzahl des Abzugs, um die Luftzufuhr zu erhöhen. 4. Wenden Sie sich an den technischen Kundendienst.
Das Feuer erlischt und die Zufuhr wird unterbrochen.	Kein Granulat im Behälter.	Füllen Sie mehr Pellets nach.
	Die Förderschnecke ist blockiert oder der Schneckenmotor ist abgeschaltet.	1. Trennen Sie das Gerät vom Stromnetz, damit es nicht plötzlich anläuft, und lösen Sie dann die Schnecke. 2. Überprüfen Sie, ob die Förderschnecke blockiert ist. Falls ja, beseitigen Sie die Ursache der Blockade. 3. Überprüfen Sie, ob die Befestigungsschraube der Schnecke am Motor fest sitzt.
	Der Rauchmelder hat ausgelöst.	Überprüfen Sie den Anschluss des Sensors. Ersetzen Sie den Sensor. Vergewissern Sie sich, dass Sie sich im Timer-Modus befinden.
Das Feuer erlischt und die Stromversorgung wird unterbrochen. Es wird die Meldung ECO 1 angezeigt.	Die gewünschte Temperatur wurde erreicht.	Dies ist ein normales Verhalten im Modus „ECO 1“. Der Ofen schaltet sich automatisch ein, sobald die Raumtemperatur unter die Temperatur fällt, die der Ofen aufrechterhalten soll.
Der Ofen zirkuliert nicht genügend warme Luft.	Zu wenig Brennstoff	Verwenden Sie normgerechte Pellets. Siehe Einstellungen für die Pelletzufuhr
	Der Luftventilator ist zu langsam eingestellt oder defekt.	1. Wenn der Ventilator defekt ist, ersetzen Sie ihn. 2. Überprüfen Sie die Regelung.
	Die Wärmetauscherrohre oder der Rauchabzug sind verschmutzt.	Reinigen Sie die Wärmetauscherrohre oder den Rauchabzug.

8. SCHALTPLAN

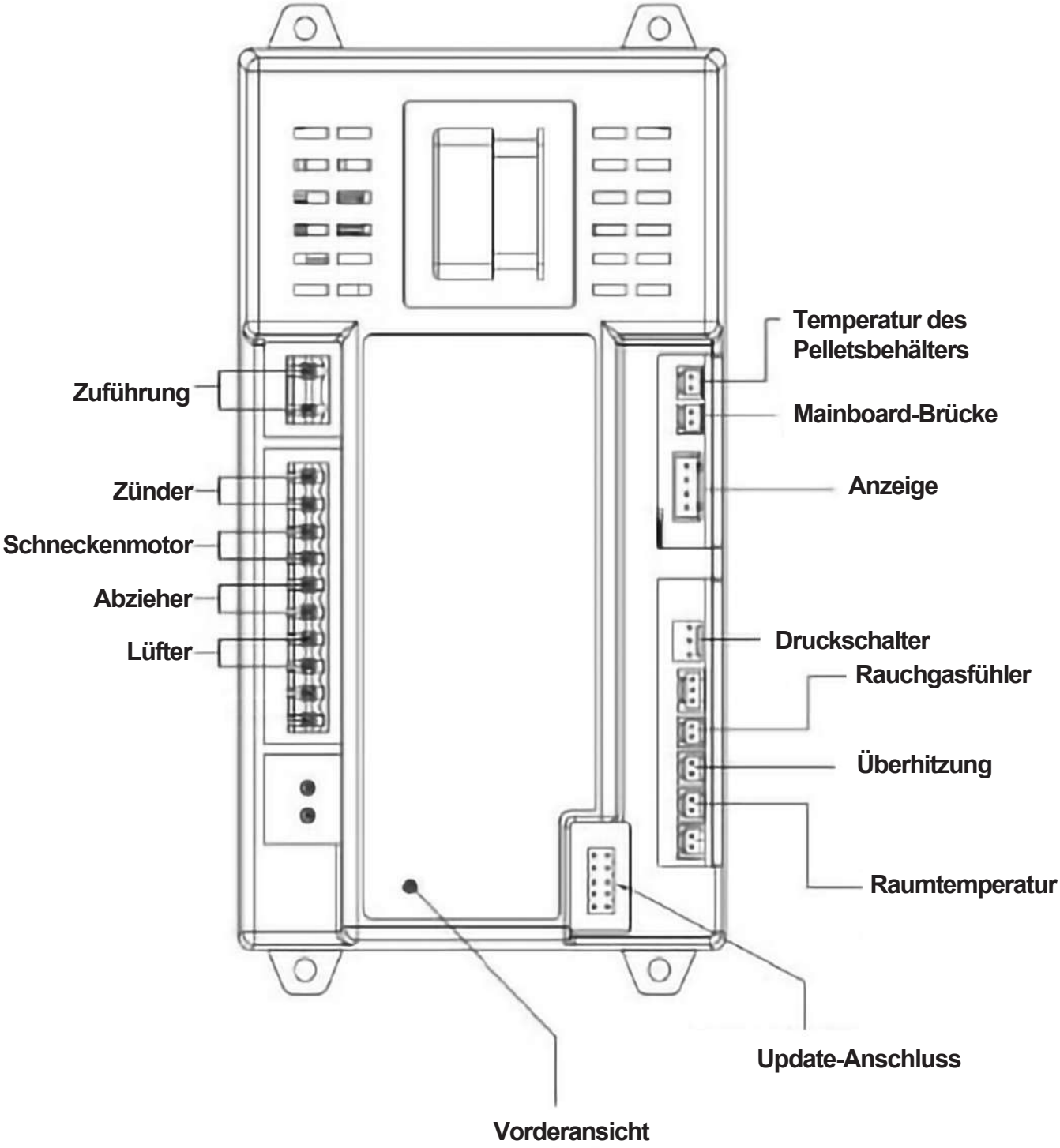

ES

ANITA 15.1

Manual de instalación y uso

Estufa de pellets estanca

Modelo : ANITA 15.1

Conserve estas instrucciones para futuras consultas.
Lea este manual en su totalidad antes de instalar y utilizar esta estufa de pellets.
El incumplimiento de estas instrucciones puede provocar daños materiales o lesiones personales.

¡Guarde estas instrucciones!
Instalador: ¡este manual debe permanecer junto al aparato!

ÍNDICE

1. Combustible

2. Características técnicas

3. Vista en despiece

4. Instalación de la estufa de pellets

5. Puesta en marcha

6. Limpieza y mantenimiento

7. Resolución de problemas

8. Esquema eléctrico

1. COMBUSTIBLE

Los pellets se fabrican a partir de residuos de madera procedentes de aserraderos y talleres de carpintería, así como de residuos de operaciones forestales. Estos «materiales de partida» se trituran, se secan y se prensan en gránulos «combustibles» sin ningún agente aglutinante.

1.1 Especificaciones para pellets de alta calidad

Poder calorífico: 5,3 kWh/kg
Densidad: 700 kg/m³
Humedad: máx. 8 % del peso
Proporción de cenizas: máx. 1 % del peso
Diámetro: 5 - 6,5 mm
Longitud: máx. 30 mm
Composición: 100 % madera sin tratar y sin aditivos aglutinantes (proporción de corteza máx. 5 %).
Embalaje: En sacos de plástico ecológicamente neutros o biodegradables, o de papel.

Pida a su distribuidor de estufas de pellets que le proporcione combustibles homologados y una lista de fabricantes de combustibles controlados. El uso de un combustible de mala calidad o prohibido tiene un efecto negativo en el funcionamiento de su estufa de pellets y puede dar lugar a la anulación de la garantía y de la responsabilidad del fabricante. Respete la legislación sobre incineración de residuos. Queme únicamente pellets homologados.

1.2 Almacenamiento de los pellets

Para garantizar una combustión sin problemas de los pellets de madera, es necesario almacenar el combustible protegido de la humedad.

Este aparato no está destinado a ser utilizado por personas (incluidos niños) con capacidades físicas, sensoriales o mentales reducidas, o que carezcan de experiencia y conocimientos, a menos que hayan recibido supervisión o instrucciones sobre el uso del aparato por parte de una persona responsable de su seguridad. Se debe vigilar a los niños para asegurarse de que no jueguen con el aparato.

2. CARACTERÍSTICAS TÉCNICAS

La estufa de pellets cuenta con un diseño avanzado y dispone de una entrada de aire fresco y un sistema de ventilación independientes. La tecnología de combustión por presión negativa permite obtener un alto rendimiento y una baja cantidad de cenizas durante la combustión. Se apaga automáticamente en caso de combustión defectuosa o falta de combustible. Sus ventajas son un calentamiento rápido y un bajo coste de combustible.

Modelo	ANITA 15.1
Dimensiones (L*H*P) mm	510*552*1 013
Dimensiones de la caja de exportación (mm)	551*594*1 161
Peso neto/bruto (kg)	97/107 kg
Potencia absorbida	15.1 kW
Potencia nominal	13.6 kW
Potencia reducida	6.8 kW
Eficiencia	90.2%
Para una superficie de m²	110-150
Capacidad del depósito (kg)	28
Consumo de pellets (mín./máx.)	1,3/2,6 kg/H
Tensión y frecuencia	230/50 V/Hz
Consumo eléctrico	100-400 W/H
Entrada de aire/Salida de humos	50-80 mm

3. VISTA DESMONTABLE

La estufa se compone de los siguientes elementos:

Para el modelo ANITA 15.1 :

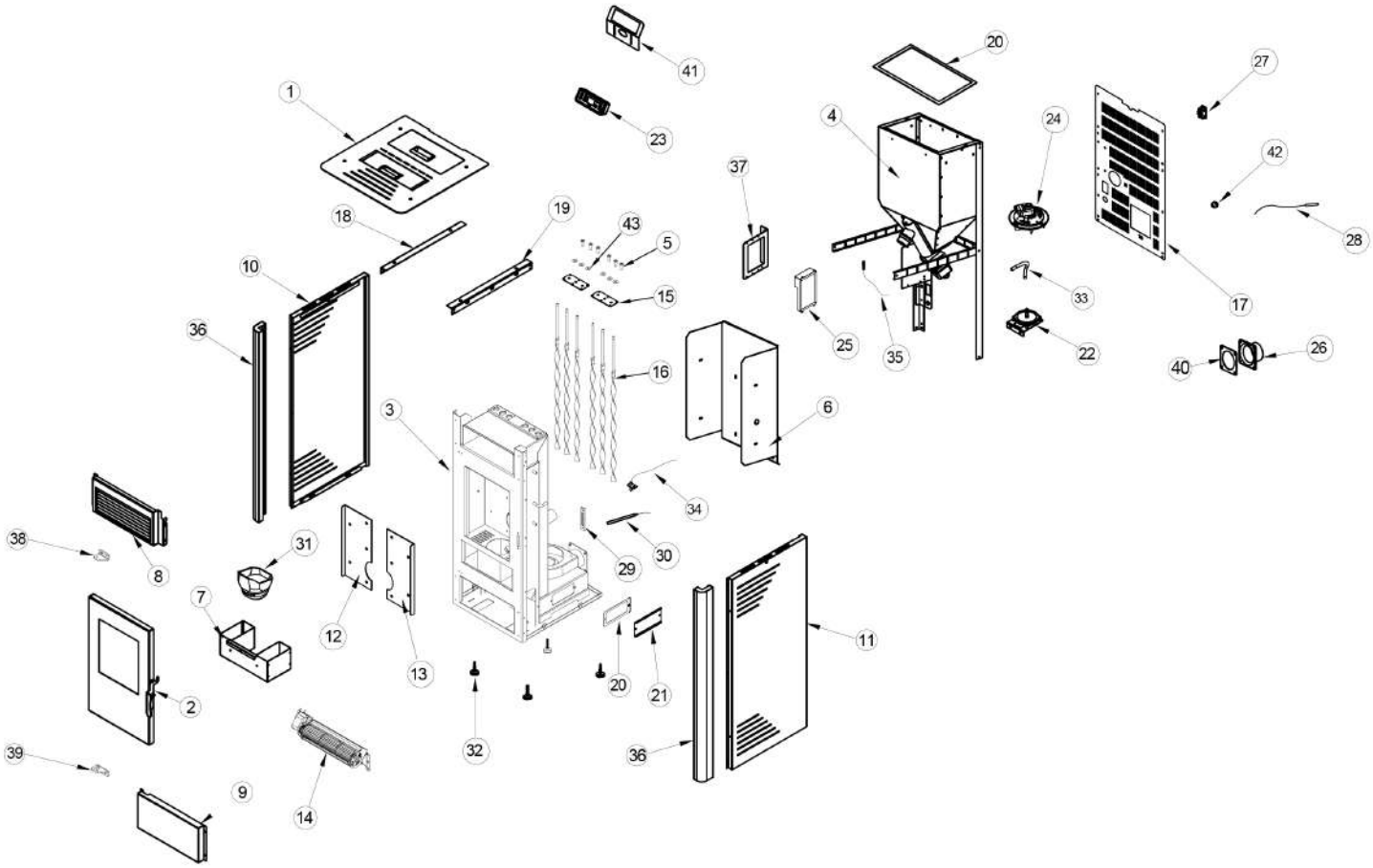

1. Tapa superior
2. Puerta
3. Cámara de combustión
4. Depósito de pellets
5. Tornillos
6. Panel ignífugo
7. Cajón de cenizas
8. Parte frontal superior
9. Parte frontal inferior
10. Panel lateral izquierdo
11. Panel lateral derecho
12. Panel ignífugo interior izquierdo
13. Panel ignífugo interior derecho
14. Ventilador de aire
15. Placa de limpieza
16. Turbulador
17. Panel trasero
18. Refuerzo izquierdo
19. Refuerzo derecho
20. Junta de estanqueidad
21. Placa de estanqueidad
22. Presostato de aire
23. Pantalla
24. Extractor
25. Placa base
26. Conector de manguera
27. Fuente de alimentación
28. Sonda de ambiente
29. Soporte de fijación del tirador de la puerta
30. Encendedor
31. Brasero
32. Patas regulables
33. Conexión de aspiración de aire
34. Sonda de humos
35. Sensor de tolva
36. Angulares
37. Soporte de la placa base
38. Bisagra
39. Bisagra
40. Junta
41. Soporte de la pantalla
42. Sujetacables
43. Arandelas

El aparato de calefacción se compone principalmente de los siguientes elementos:

1. Cámara de combustión,
2. Extractor de humos,
3. ventilador de aire y tornillo de alimentación.

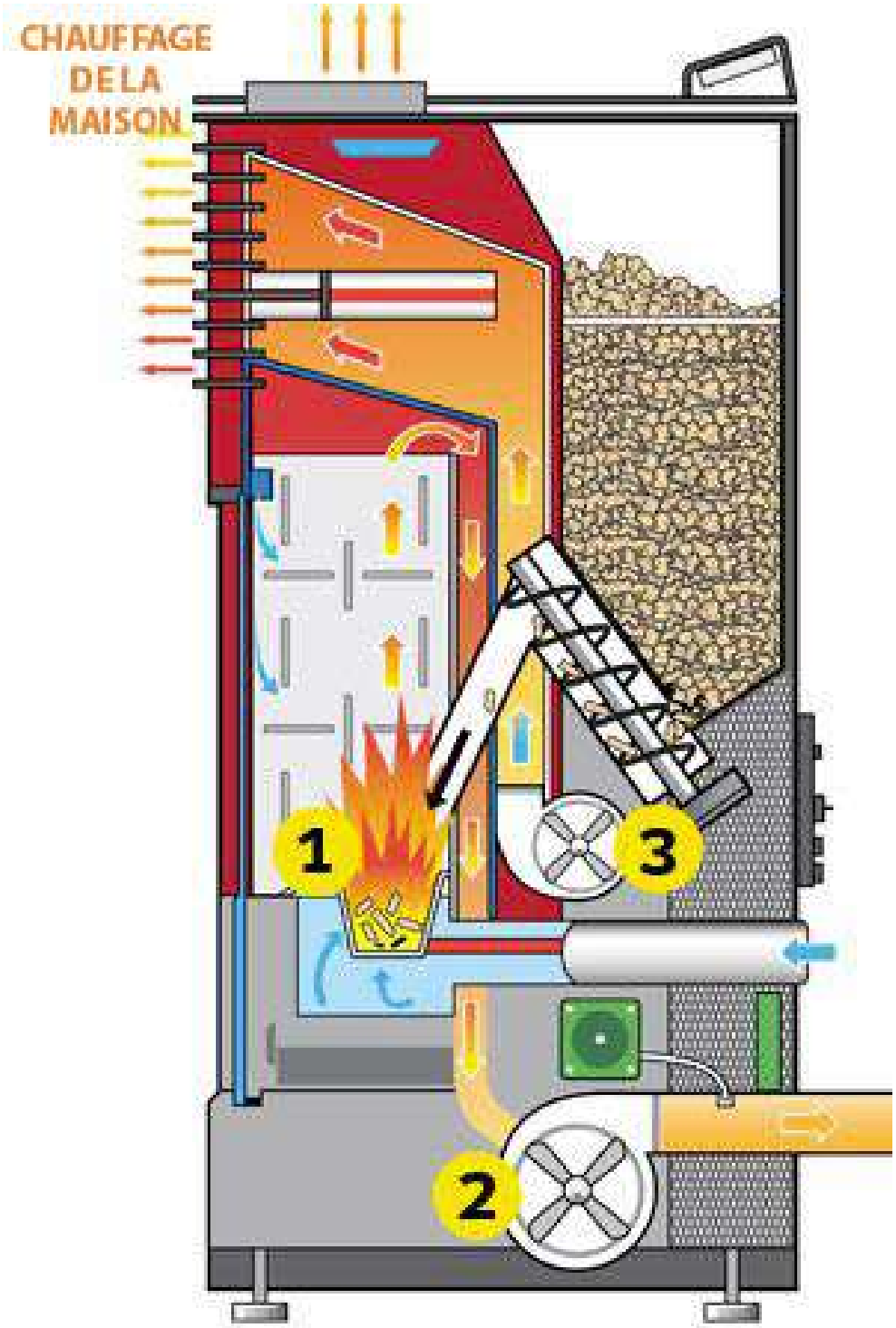

4. INSTALACIÓN DE LA ESTUFA DE PELLETS

Durante la instalación del aparato deben respetarse todas las normativas nacionales y locales, así como las normas europeas.
Antes de instalar una estufa en una habitación, seleccione la potencia adecuada para poder calentar la estancia. Compruebe la superficie de calefacción de la estufa en el capítulo sobre las características de las estufas.

MONTE LA ESTUFA ANTES DE INSTALARLA

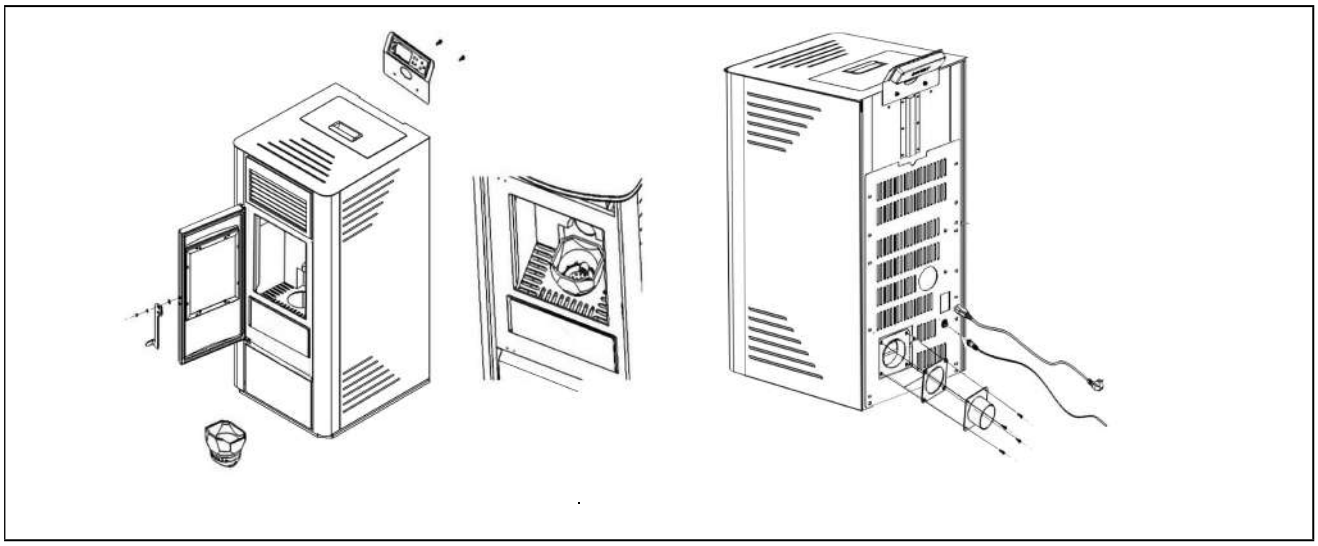

4.1 Información general

La estufa debe conectarse a una chimenea homologada para combustibles sólidos. La chimenea debe tener un diámetro mínimo de 80 mm. El sistema de evacuación de humos se basa en una presión negativa en la cámara de combustión y una ligera sobrepresión en la salida de humos. Por lo tanto, es importante que la conexión al sistema de evacuación de gases de combustión esté correctamente instalada y sea estanca.

Utilice únicamente materiales de sellado resistentes al calor, así como las cintas de sellado correspondientes, silicona resistente al calor y lana mineral. Los trabajos de montaje solo deben ser realizados por personal técnico autorizado.

Además, debe asegurarse de que el tubo de humos no sobresalga de la sección libre de la chimenea.

NOTA: Respete las normas de construcción vigentes en su zona. Póngase en contacto con su instalador para obtener más información al respecto.

4.2 Importante

Asegúrese de que la longitud del conducto de humos no sea excesiva.
Evite demasiados codos en el recorrido de los gases de combustión hacia la chimenea (consulte la normativa vigente y no supere nunca un ángulo de 180° desde la salida de la estufa hasta la chimenea). Si no puede conectarse directamente a la chimenea, utilice, si es posible, una pieza de conexión con trampilla de limpieza.

4.3 Ejemplo de instalación de la estufa de pellets

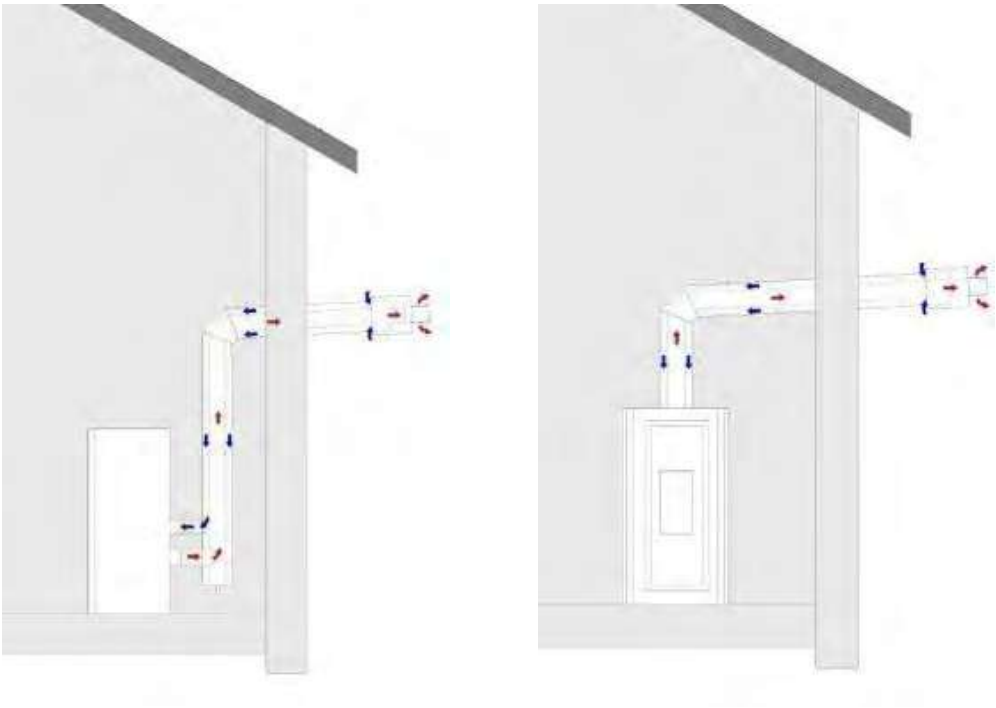

Figura 1a – Configuración con salida horizontal

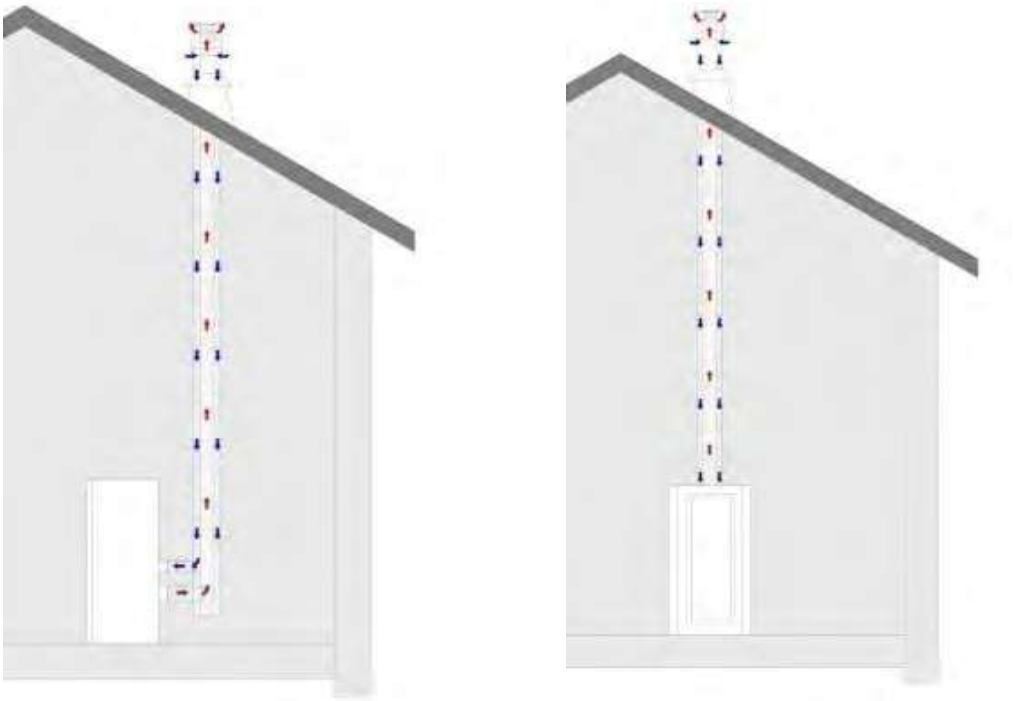

Figura 1b – Configuración con salida vertical

4.4 Protección del suelo

En suelos inflamables (madera, moqueta, etc.), es necesaria una base de vidrio, chapa de acero o cerámica.

4.5 Distancias de seguridad

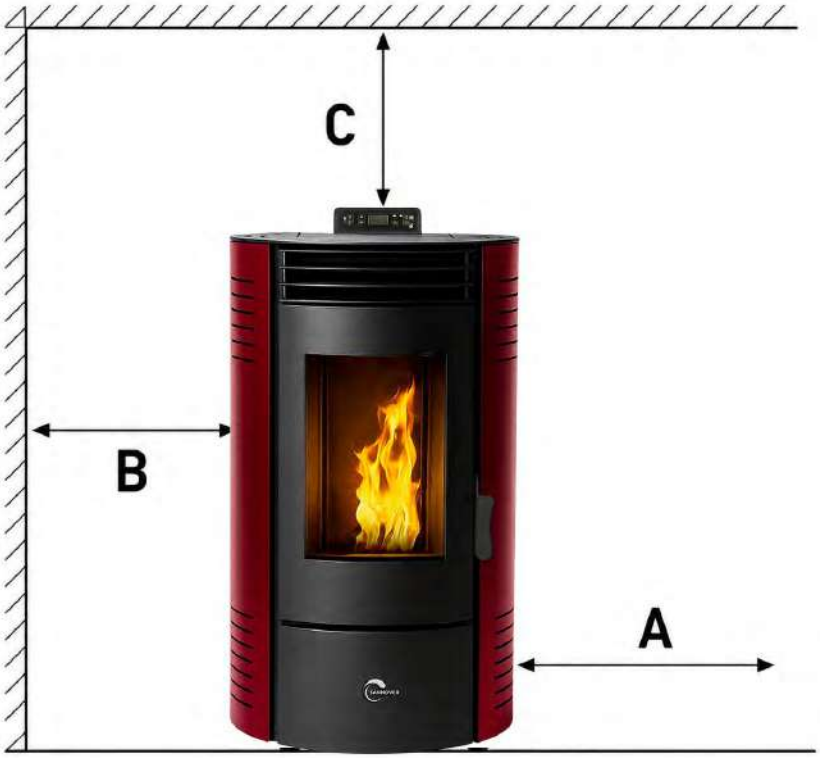

- **Fabricado con materiales no inflamables:**

  A > 400 mm B > 100 mm C > 100 mm

- **Materiales combustibles y muros de hormigón armado que soportan carga:**

  A > 800 mm B > 200 mm C > 200 mm

Respete estas distancias de seguridad para garantizar un funcionamiento seguro de acuerdo con la normativa vigente.

(Medidas tomadas desde el exterior de la estufa)

4.6 Conexión eléctrica

La estufa se suministra con un cable de conexión provisto de un enchufe. El cable debe conectarse a una toma de corriente de 230 V, 50 Hz. El consumo eléctrico medio es de unos 100 vatios en funcionamiento. Durante el proceso de encendido automático (varios minutos), es de unos 350 vatios. El cable de conexión debe colocarse de manera que se evite cualquier contacto con las superficies exteriores calientes o afiladas de la estufa.

4.7 Suministro de aire de combustión exterior

● Utilice exclusivamente tubos de acero, aluminio flexible o materiales resistentes a altas temperaturas.

● Diámetro mínimo de 5 cm/2 pulgadas.

● Para conexiones más largas, el diámetro debe aumentarse en unos 10 mm cada metro aproximadamente.

● La longitud total del tubo no debe superar los 4 m aproximadamente, para garantizar un suministro de aire suficiente y no presentar demasiados codos.

● Si utiliza los conductos de ventilación Sannover, utilice el conducto horizontal.

Si no se cumple alguna de estas condiciones, la combustión en la estufa será, por lo general, deficiente.

5. PUESTA EN MARCHA

Se deben respetar todas las normativas nacionales y locales, así como las normas europeas, al utilizar el aparato.
Atención: Cuando la estufa esté en funcionamiento, no toque la parte frontal. ¡Está extremadamente caliente!

Nota: Durante de la primera uso, la pintura puede eliminarse mediante combustión. Por lo tanto, puede desprenderse un olor desagradable y humo. Abra la ventana y la puerta para ventilar el olor.

Nota: ¡Asegúrate de limpiar el brasero y su base cada vez que enciendas la estufa!

ANITA 15.1

ANITA 15.1

Introduzca los pellets de madera en el depósito y, a continuación, enchufe el aparato. El indicador luminoso de encendido/apagado se encenderá (lo que significa que el aparato está conectado a la corriente. Utilice el aparato de acuerdo con las instrucciones.

5.1 Instrucciones de uso

1. Enchufe el cable de alimentación a la toma situada en la parte trasera de la estufa y pulse el interruptor basculante rojo ON/OFF situado en la parte superior. No utilice una regleta para enchufar la estufa. La estufa se ha encendido correctamente en la posición ON.

Conector de alimentación + Interruptor ON/OFF

Nota: Para apagar la estufa, desactive el interruptor rojo situado en la parte inferior trasera de la estufa.

1. Nunca pulse el interruptor cuando la estufa esté caliente o aún esté en funcionamiento.
2. Asegúrese de que la junta de la puerta esté en buen estado. Cierre bien la puerta y compruebe que todos los paneles laterales estén correctamente instalados

Nota: ¡Utilice única y exclusivamente el brasero específico para su modelo de estufa!

3. Abra el depósito. Asegúrese de que hay suficiente cantidad de pellets para cubrir sus necesidades de calefacción. Cierre el depósito.
4. Mantenga pulsado el botón de encendido/apagado durante 3 segundos. La estufa iniciará automáticamente los siguientes ciclos:

- **Ciclo de limpieza:** se ventila el brasero para eliminar el polvo y las cenizas.
  (Atención: este ciclo no sustituye a la limpieza manual)
- **Ciclo de encendido:** El encendedor funciona durante todo el ciclo de encendido y durante unos minutos después de que la estufa se haya estabilizado y comience a quemar los pellets en el hogar. La estufa permanece en ciclo de encendido hasta que la temperatura de los humos alcance la temperatura ajustada (temperatura de fábrica o ajustada por un técnico).
- **Descenso de los pellets:** Los pellets serán transportados desde el depósito al brasero mediante el sinfín. Esta operación puede tardar varios minutos según el modelo de estufa.
- **Ciclo de estabilización:** La estabilización continúa hasta que la estufa alcanza la temperatura de consigna y regula la temperatura del modo seleccionado (véase Modo Eco 1 y Eco 2, apartado 5.9).

La estufa ya está en funcionamiento.

5.2 Apagado de la estufa

Nota: La estufa se puede apagar, independientemente del ciclo que se indique en la pantalla, pulsando el botón de encendido/apagado y manteniéndolo pulsado durante dos segundos.

• **Apagado del fuego:** Cualquier combustible que quede en el brasero seguirá ardiendo y produciendo calor y llamas. Al cabo de 5 a 8 minutos, la chimenea ya no debería contener combustible. El intercambiador de calor puede entonces empezar a enfriarse.
(Atención: Nunca apague la estufa con el botón rojo ON/OFF situado en la parte trasera de la estufa)
• **Adiós:** Este mensaje en la pantalla indica que la estufa se ha enfriado. La estufa se ha apagado correctamente.

ATENCIÓN: MINIMIZAR LA FORMACIÓN DE CREOSOTA (MOLINDA)
Consulte «6. LIMPIEZA Y MANTENIMIENTO» para obtener una explicación sobre la formación y la eliminación de la creosota. Para ralentizar la formación de creosota, utilice únicamente los combustibles recomendados.

5.3 Eliminación de las cenizas

Atención: las brasas pueden quedar ocultas por las cenizas. Manipule las cenizas con herramientas adecuadas para mantener el fuego, nunca directamente con las manos; utilice ropa ignífuga y gafas de protección.

Las cenizas deben depositarse en un recipiente metálico provisto de una tapa hermética.

1. No se deben depositar otros residuos en los contenedores de cenizas.
2. El recipiente cerrado que contenga las cenizas debe colocarse sobre un suelo incombustible o directamente en el suelo, lejos de cualquier material combustible, a la espera de su eliminación definitiva.
3. Los residuos minerales de la madera (aproximadamente entre el 1 y el 2 %) permanecen en las cenizas y constituyen un excelente abono natural para todas las plantas de jardín. Antes de enterrar las cenizas en el suelo o esparcirlas por la zona, conviene conservarlas en el recipiente cerrado hasta que todas las cenizas se hayan enfriado por completo y se hayan «apagado».

5.4 Encendido/apagado

- El encendido y apagado de la estufa se realizan mediante la tecla ON/OFF ⏻
- Tras el encendido, aparece primero el mensaje «LIMPIEZA», para limpiar el brasero.

Del mismo modo, pulse ⏻ , para apagar la estufa; esta pasará entonces por una fasede enfriamiento durante varios minutos.

Cuando la temperatura de la estufa sea lo suficientemente fría, aparecerá el mensaje «ADIÓS».

La fase de encendido, que dura entre 5 y 15 minutos aproximadamente, es necesaria para que la resistencia lleve los pellets a la temperatura de encendido (que depende de la estufa).
Durante esta fase, se comprueba la depresión en la estufa y se cargan los pellets en el brasero. La siguiente fase se indicará con el mensaje «Encendido». Este estado se mantiene hasta que la temperatura de los humos supere el umbral previsto.

Una vez finalizada la fase de encendido, se necesitan unos minutos para que la llama se estabilice. Esta fase se indica mediante el mensaje «ESTABILIZACIÓN», que finaliza al cabo de unos minutos y cuando la temperatura de la sonda exterior de la estufa se acerca lo suficiente a la temperatura de consigna

ATENCIÓN

- **Durante la fase de apagado de la estufa y el enfriamiento del intercambiador, no es posible volver a encender el aparato antes de que finalice completamente el ciclo. Este estado se indica mediante el mensaje «APAGADO».**
- **Nunca desconecte la estufa de la red eléctrica mientras esté en funcionamiento o mientras no se haya detenido por completo. Es imprescindible esperar a que finalice el ciclo de los ventiladores y no forzar la parada del aparato pulsando el interruptor ON/OFF.**

5.5 Ajustes de potencia

En función de las necesidades de calefacción, la cantidad de combustible se puede ajustar mediante mediante la tecla

Potencia mínima M4

Potencia baja M3

Potencia media M2

Potencia máxima M1

5.6 Comprobar la temperatura ambiente

Pulse la tecla , que le permite controlar las temperaturas ajustadas (T°).
R es la temperatura del sensor exterior de la estufa,
S es la temperatura de los humos,
P es la temperatura de protección.

Ejemplo:

Ejemplo: La temperatura ambiente es de 19 °C o °F. La temperatura de los humos es de 60 °C o °F. La temperatura de protección es de 30 °C o °F

Temperatura ambiente (sonda exterior de la estufa): Potencia de la estufa, del M1, M2, etc., potencia del ventilador de aire
Temperatura de los humos: velocidad del extractor + suministro de pellets
Temperatura de protección: velocidad de ventilación = demasiado lenta sobrecalentamiento, demasiado rápida intercambio insuficiente

5.7 Selección de los ajustes horarios

Pulse la tecla «», se encenderá el indicador naranja «». Esto indica que los ajustes horarios están activos. En caso contrario, volverá al modo manual, controlado únicamente por la temperatura de consigna.

Atención: La estufa no funciona correctamente si este indicador está encendido pero no se ha configurado ninguna programación

5.8 Ajuste de la temperatura de consigna

Pulse la tecla (+) (−) , en la pantalla, se selecciona y modifica la temperatura. ,

5.9 Modo ECO

ECO 1 - Funcionamiento mediante encendido/apagado de la estufa en función de la temperatura de consigna solicitada y de la temperatura medida por la estufa en su habitación
Este ajuste permite que la estufa se encienda cuando la temperatura del sensor exterior de la estufa descienda por debajo de la temperatura de consigna - EL DELTA (este último se define según el modelo de su estufa en la programación de fábrica).
Cuando alcanza la temperatura de consigna + el DELTA, la fase de «Estabilización» finaliza, pasa entonces a «Eco 1» y la estufa se apagará antes de volver a encenderse si se cumplen las condiciones descritas anteriormente.

Ejemplo: Temperatura de consigna: 20 °C
DELTA: 3 °C: la estufa se volverá a encender automáticamente cuando la temperatura del sensor exterior de la estufa alcance los 17 °C (20-3). Cuando la temperatura de su habitación alcance los 23 °C (20+3), el aparato se apagará y se volverá a encender a 17 °C.
Para ver la temperatura detectada por el sensor exterior situado detrás de la estufa, debe pulsar la tecla (✓) para que aparezca el valor «R», que corresponde a la temperatura del sensor ambiental.

ECO2 – Funcionamiento de la estufa mediante regulación automática de la potencia en función de la temperatura medida por la estufa, pero sin que esta se apague.
La estufa nunca se apaga, salvo que la apague con el botón de encendido de la pantalla o que haya activado sus franjas horarias. Cuando alcanza la temperatura de consigna + el DELTA, la fase de «Estabilización» ha finalizado. Pasa a «Eco 2» y reduce automáticamente su potencia (pasa a M4) para seguir aumentando la temperatura de la habitación, pero de forma más lenta. Si, mientras está en funcionamiento, la temperatura vuelve a bajar por debajo de la temperatura de consigna - el DELTA, vuelve a la «estabilización» y repite el ciclo descrito justo arriba.

Ejemplo: Temperatura de consigna: 20 °C
DELTA: 3 °C: La estufa calienta hasta los 23 °C y, a continuación, reduce su potencia a M4 para seguir subiendo más lentamente por encima de los 23 °C.
Ventaja: Mantiene tu habitación caliente constantemente sin que tengas que apagarla manualmente ni que se apague por tus franjas horarias.
El consumo de pellets será ligeramente superior al del ECO1, ya que la estufa nunca se detiene.

Acceder a los ajustes:
Mantenga pulsada durante 3 segundos la tecla «(⚙)» para acceder a los ajustes técnicos.
Pulse varias veces la tecla «(+) (−)» para navegar por los menús de configuración y confirme con la tecla (✓)

5.10 Parámetro motor

S = HUMO (VELOCIDAD DEL EXTRACTOR) F = VENTILADOR (VELOCIDAD DEL SOPLADOR) Auxfan = Sin función.

Pulse la tecla para desplazarse por el menú.
Pulse la tecla para modificar los valores. Ambos se pueden ajustar entre 20 y -20.
Normalmente, el ajuste de fábrica es 0. 20 es el máximo y -20 es el mínimo.

Pulse la tecla « » para guardar los parámetros modificados y pase a los demás ajustes (M2, M3 y M4) de la siguiente manera:

El valor M5 está relacionado con la velocidad del ventilador de extracción de la etapa «Limpieza». El rango de ajuste está comprendido entre 20 y -20. El valor M6 está relacionado con la velocidad del extractor de las fases «Alimentación», «Encendido» y unos minutos de la fase «Estabilización». El rango de ajuste también está comprendido entre 20 y -20.

Para volver atrás, pulse « » y, a continuación, navegue por el menú con « » y « » para seleccionar la limpieza, el modo ECO, Unidades, Tono de tecla, Retroiluminación, Idioma, Ajuste del reloj, Restablecimiento de los ajustes de fábrica y la versión de la estufa.

5.11 Ajustes

A. Selección del modo ECO

Pulse la tecla « » para seleccionar ECO1 o ECO2.
El ajuste de fábrica es ECO2. Al pulsar la tecla « » se pasa al siguiente menú:

ATENCIÓN: El modo solo se puede seleccionar cuando el aparato está apagado.

B. Seleccionar las unidades

Pulse la tecla para seleccionar la unidad de temperatura y, a continuación, pulse la tecla para pasar al siguiente menú.

C. Sonido de teclas

Pulse la tecla para seleccionar «Bip On» o «Off» y, a continuación, pulse la tecla para pasar al siguiente menú

D. Ajuste de la retroiluminación

Pulse las teclas para ajustar el valor. A continuación pulsa la tecla « » para pasar al siguiente menú:

0,5 M = 30 segundos

E. Selección del idioma

Pulse las teclas ⊕ ⊖ para seleccionar el idioma.
A continuación, pulse la tecla «✓» para pasar al siguiente menú:

F. Ajuste del reloj

Pulse las teclas ⊕ ⊖ para seleccionar el día de la semana.
A continuación, pulse las teclas ⏲ para seleccionar la hora. Pulse las teclas ⊕ ⊖ para cambiar la hora.
Pulse la tecla ⏲ para seleccionar la fecha.
Pulse las teclas ⊕ ⊖ para modificar la fecha. A continuación, pulse la tecla «✓» para pasar al siguiente ajuste.

G. Restablecimiento a los ajustes de fábrica

Pulse la tecla ⏲ para elegir el restablecimiento de los ajustes de fábrica.
Sí: confirma el restablecimiento de los ajustes de fábrica.
No: mantiene los valores modificados.

H. Versión de la estufa

Pulse la tecla ⏲ para ver la versión.
A continuación, pulse la tecla ⚙ para volver al menú principal.

Esto significa que la versión de la pantalla es MV20 y que la versión de la placa base es MV20.

I. Ajuste del temporizador

Pulse la tecla y aparecerá el siguiente texto en la pantalla.

Como recordatorio, acceda al menú tal y como se indica a continuación.
Mantenga pulsada la tecla ,
y, a continuación, pulse la tecla
para seleccionar el ajuste de los programas.

Esta función permite programar el aparato para una programación semanal, asociando el encendido y el apagado a horarios preestablecidos. Puede programar el encendido y el apagado diarios para toda la semana. Al pulsar la tecla , puede seleccionar el día de la semana. Al pulsar las teclas para seleccionar un intervalo horario. Para activar o desactivar el intervalo; pulsar la tecla arriba . El valor más bajo significa apagado, el más significa encender.

EJEMPLO 1:

Como se indica en la pantalla, se ha activado una programación horaria para un intervalo definido. La estufa se encenderá automáticamente a las 7:00 y funcionará de forma continua hasta las 20:00. Se apagará automáticamente.

EJEMPLO 2:

Tal y como se indica en la pantalla, se puede activar una programación horaria para diferentes franjas horarias. Por ejemplo, la estufa se encenderá automáticamente de 7:00 a 9:00 y, a continuación, se apagará automáticamente. Volverá a encenderse de 11:00 a 14:00 y, después, de 17:00 a 19:00, antes de apagarse automáticamente.

5.12 Prueba de carga

Mantenga pulsado durante 3 segundos, y luego pulse la tecla para seleccionar los elementos de prueba.

Encendedor:

Pulse la tecla para seleccionar la prueba del encendedor; de este modo, comprobará que el encendedor funciona correctamente.

Si la bujía se enrojece, significa que funciona correctamente.

Alimentación:

Prueba de alimentación para comprobar si el motor del sinfín funciona con normalidad.

Si los pellets caen en el crisol, el sinfín funciona correctamente.

Atención: Vacíe el crisol antes de intentar volver a encender

Humo:

Prueba de humo para comprobar si el motor de humo funciona con normalidad.

Si el extractor se pone en marcha, significa que funciona correctamente.

Ventilador:

Prueba del ventilador para comprobar su correcto funcionamiento.

Si el ventilador gira, significa que funciona correctamente.

5.13 Seguridad

FALTA DE ALIMENTACIÓN ELÉCTRICA

Tras un corte de corriente, la pantalla puede mostrar el código de error «E7». En caso de un corte breve, es posible volver manualmente al modo «Estabilización» borrando el mensaje «E7» con el botón «OK» y, a continuación, reiniciando la estufa manteniendo pulsado el botón «ON» durante 3 segundos.

• Durante un corte de corriente, puede producirse una ligera emisión de humo. Este fenómeno es temporal, suele durar entre 3 y 5 minutos y no supone ningún riesgo para la seguridad.

TOMA DE ALIMENTACIÓN (contiene el fusible principal)

CORTOCIRCUITO EN CASO DE SOBREINTENSIDAD
El aparato está protegido contra sobrecorrientes mediante un fusible principal (situado en la parte trasera del aparato).

Fusible

Conector de alimentación + Interruptor ON/OFF

A continuación se incluye una lista de los principales componentes y sus funciones:

- **ENCENDEDOR:**
  La ESTUFA está equipada con un encendedor automático para encender el combustible cuando la estufa se encuentra en modo de alimentación y encendido.

- **PRESSOSTATO:**
  La ESTUFA está equipada con un presostato situado detrás de una de las tapas, fijado al chasis. Si se produce una pérdida de vacío en la cámara de combustión debido a una fuga, la apertura de la puerta frontal, un conducto de humos obstruido o un cajón de cenizas sin sellar (en algunos modelos), el presostato lo detecta y pone la estufa en modo de parada mostrando el código E5.

- **TORNILLO Y MOTOR DEL TORNILLO:**
  El motor del sinfín transporta los pellets al tubo.
  A continuación, los pellets caen en la cámara de combustión. La velocidad se controla desde la pantalla de inicio.

- **SENSOR DE TEMPERATURA PARA SOBRECALENTAMIENTO:**
  Un termostato de seguridad apaga automáticamente la estufa en caso de sobrecalentamiento y muestra el código E6. Una vez que la temperatura del cuerpo calefactor haya bajado, puede borrar el error pulsando «✓». Se ejecuta el programa de fin de funcionamiento (limpieza, fase de enfriamiento). En caso de este error, la estufa podrá volver a encenderse tras apagarse por completo.

ATENCIÓN: En caso de sobrecalentamiento, es necesario realizar trabajos de mantenimiento o limpieza.

- **FUNCIÓN DEL SENSOR DE TEMPERATURA DE LOS HUMOS**

Si la temperatura de los humos desciende por debajo de una temperatura mínima, la estufa se apaga. Esta parada también puede producirse si el precalentamiento es demasiado lento. (Error E1).
Comprobación de la temperatura (T°) de los humos «S», capítulo 5.6

6. LIMPIEZA Y MANTENIMIENTO

Se deben respetar todas las normativas nacionales y locales, así como las normas europeas, durante el uso del aparato.
Atención: Cuando la estufa esté en funcionamiento, no toque la parte frontal. ¡Está extremadamente caliente!

ATENCIÓN: No manipule la estufa hasta que se haya desconectado el enchufe de la toma de corriente.

Durante el mantenimiento de la estufa, no deje caer objetos (tornillos, etc.) en el depósito de combustible, ya que podrían bloquear el sinfín y dañar la estufa.

La estufa debe estar apagada y fría antes de realizar cualquier intervención.

Si no realiza el mantenimiento de este aparato, la combustión será deficiente y se anulará la garantía de su estufa.

La frecuencia con la que debe limpiarse la estufa, así como los intervalos de mantenimiento, dependen del combustible que utilice. Un alto nivel de humedad, cenizas, polvo y virutas pueden más que duplicar los intervalos de mantenimiento necesarios. Le recordamos que solo debe utilizar pellets de madera probados y recomendados como combustible.

Tirador de la puerta

Su nueva estufa de pellets está equipada con un tirador que sirve para abrir o cerrar la puerta del hogar. Utilice este tirador para:

- Limpiar el brasero: retire bien los residuos de la combustión.
- Vaciar el cenicero (si el modelo solicitado lo incluye).

Los pellets como abono

Los residuos minerales de la madera (aproximadamente entre un 1 % y un 2 %) permanecen en la cámara de combustión en forma de cenizas. Estas cenizas son un producto natural y constituyen un excelente abono para todas las plantas del jardín. Sin embargo, las cenizas deben dejarse reposar primero y «apagarse».

ATENCIÓN: Puede haber brasas ocultas en las cenizas; vacíelas únicamente en recipientes metálicos.

6.1 Limpieza del brasero

Atención: Limpie el brasero todos los días.
Asegúrese de que las cenizas o la escoria no obstruyan los orificios de entrada de aire. El brasero se puede limpiar fácilmente desde el interior de la estufa. Una vez retirado el brasero, la zona situada debajo se puede limpiar con una aspiradora.

Si la estufa calienta de forma continua, debe apagarse dos veces en un plazo de 24 horas para limpiar el brasero (riesgo de acumulación de pellets y de incendio).

Atención: ¡solo en frío, cuando las brasas estén apagadas!
Compruebe que el brasero esté correctamente colocado y limpio.

6.2 Limpieza del cristal de la puerta

La mejor forma de limpiar el cristal de la puerta es utilizar un paño húmedo con una pequeña cantidad de cenizas procedentes de la cámara de combustión. La suciedad más resistente se puede eliminar con un limpiador especial.

6.3 Limpieza de los conductos y del intercambiador

La limpieza de los conductos de humos debe realizarse al menos una vez al año o según las prescripciones de su aseguradora o la normativa local. La combustión de pellets con alto contenido en cenizas puede requerir una limpieza más frecuente. Limpie los conductos únicamente cuando la estufa y las cenizas estén frías. ¡No aspire brasas incandescentes! A cada lado de la estufa hay dos tapas de acceso (véase la imagen de abajo) que se pueden retirar desenroscando los dos tornillos de cabeza cilíndrica. Introduzca un cepillo de limpieza en las aberturas para desprender cualquier acumulación de cenizas y utilice una aspiradora para retirarlas. Vuelva a colocar las tapas una vez finalizada la limpieza. Hay otros dos accesos situados detrás del cajón de cenizas.

6.4 Cómo limpiar la estufa

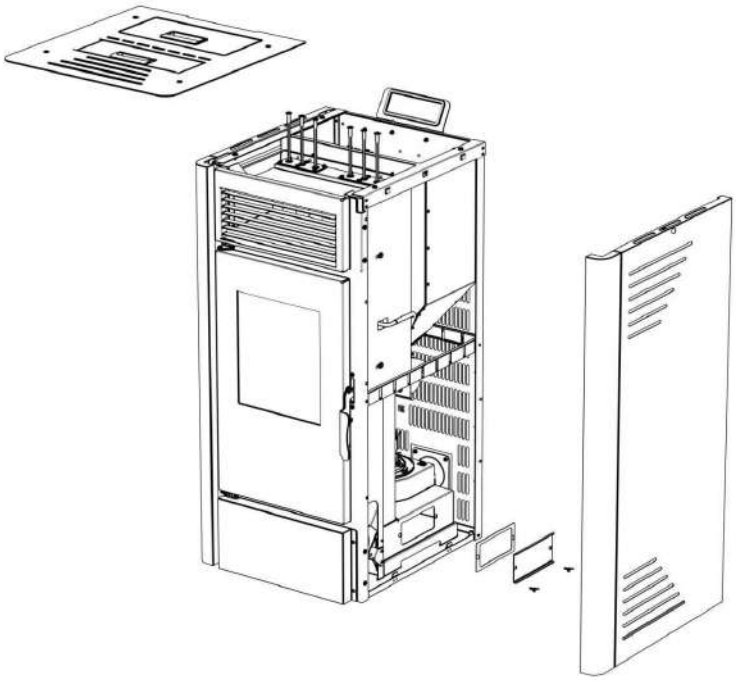

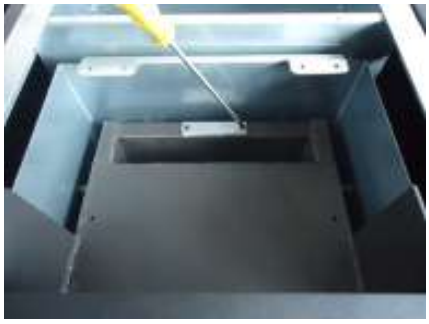

6.5 Limpieza del ventilador

Para limpiar el ventilador de aire, desconecte el cable de alimentación de la estufa de la toma de corriente. Retire los paneles laterales y el panel trasero (en todos los modelos). Se puede utilizar una aspiradora para eliminar cualquier acumulación de polvo en las aspas del ventilador o en el interior del conducto del ventilador. Tenga cuidado de no dañar las aspas del ventilador durante la limpieza.

6.6 Limpieza del extractor de humos

Los productos de la combustión contienen pequeñas partículas de cenizas volantes que se acumulan en el sistema de evacuación de humos y limitan el flujo de los gases de combustión. Una combustión incompleta, como la que se produce al encender, apagar o en caso de mal funcionamiento de la calefacción, provoca la formación de hollín que se acumula en el sistema de evacuación de humos. Este debe limpiarse al menos una vez al año.

7. RESOLUCIÓN DE PROBLEMAS

7.1 Cómo sustituir la bujía y el sistema de tornillo sin fin

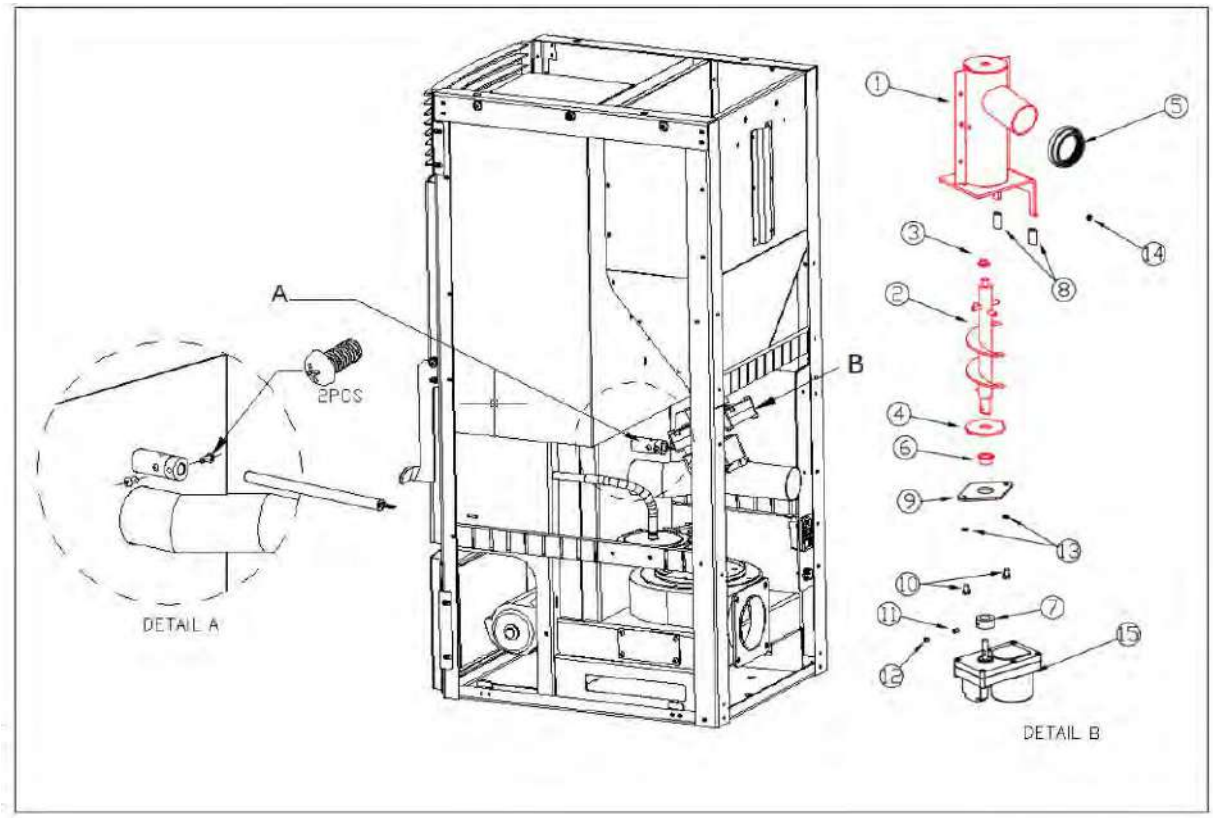

7.2 Cómo sustituir el ventilador de aire

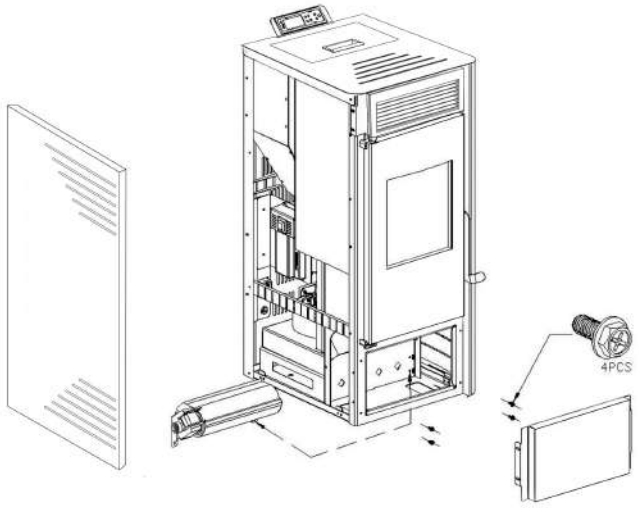

7.3 Cómo sustituir el ventilador de combustión

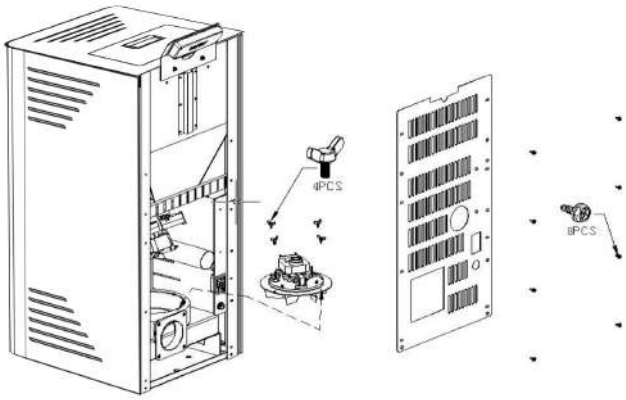

7.4 Errores y soluciones

Los problemas generales, las posibles causas y las soluciones son los siguientes. Una vez resueltos los problemas, reinicie la estufa:

CÓDIGOS DE ERROR	CAUSA	SOLUCIÓN
E1	La temperatura de los gases de escape es inferior a la temperatura de fábrica, se ha interrumpido el funcionamiento y se ha apagado el fuego.	1. Compruebe si hay pellets en el depósito. 2. Compruebe que el motor del sinfín no esté dañado y que sea capaz de llenar la cámara de combustión. 3. Ajuste de la combustión (véase el apartado 5.11)
E2	Encendido fallido.	1. Compruebe que no haya trozos de hierro en el brasero 2. Compruebe que el brasero esté correctamente colocado en el soporte y que el encendedor no esté obstruido. 3. Compruebe que la sonda de humos, situada junto al extractor, no esté dañada 4. Compruebe la bujía.
E5	Se ha detectado una presión negativa incorrecta.	1. Compruebe que la puerta esté correctamente cerrada. 2. Compruebe que no haya nada obstruyendo el conducto de evacuación. 3. Compruebe que el ventilador de combustión funciona.
E6	Fallo en el sensor de protección (situado debajo de la tolva de pellets).	1. Compruebe que el sensor no esté dañado. 2. El ventilador no tiene suficiente potencia. Potencia demasiado alta 3. La temperatura del sensor es demasiado alta. La estufa no funciona correctamente. Llame al servicio de atención al cliente.
E7	Corte de corriente	Pulse el botón de validación para borrar el código de error. A continuación, reinicie la estufa.
E20	Fallo del sensor de humos	Sustitúyala.
E21	Fallo en el cable de conexión (pantalla - placa base)	1. Compruebe la conexión 2. Póngase en contacto con el servicio técnico.
ESC1	Cortocircuito en el sensor de temperatura n.º 1.	1. Compruebe el cable y la conexión. 2. Póngase en contacto con el servicio técnico.
ESO1	Cortocircuito en la sonda de temperatura n.º 1.	1. Compruebe el cable y la conexión. 2. Póngase en contacto con el Servicio Técnico.
ESC2	Cortocircuito en el sensor de temperatura n.º 2.	1. Compruebe el cable y la conexión. 2 Póngase en contacto con el Servicio Técnico.
ESO2	Cortocircuito en la sonda de temperatura n.º 2.	1. Compruebe el cable y la conexión. 2 Póngase en contacto con el Servicio Técnico.
ESC3	Cortocircuito en la sonda de temperatura n.º 3.	1. Compruebe el cable y la conexión. 2 Póngase en contacto con el Servicio Técnico.
ESO3	Cortocircuito en la sonda de temperatura n.º 3.	1. Compruebe el cable y la conexión. 2 Póngase en contacto con el Servicio Técnico.

7.5 Síntoma y solución

SÍNTOMA	CAUSA	SOLUCIÓN
La estufa no se enciende. (El indicador rojo de la parte delantera de la estufa está apagado)	El interruptor de encendido está apagado.	Encienda el interruptor.
	Cable de alimentación desconectado.	Enchufe bien el cable de alimentación en el aparato.
	Fusible.	Sustituya el fusible.
El ventilador no se enciende. El ventilador no se pone en marcha hasta que se supera la temperatura mínima preestablecida	Es normal.	No hay ningún problema, el ventilador no se pone en marcha antes del ciclo de estabilización.
El ventilador no se pone en marcha durante el ciclo de estabilización.	No hay alimentación eléctrica.	Compruebe la alimentación eléctrica y las conexiones.
	El controlador no está conectado eléctricamente.	Asegúrese de que todos los conectores del regulador estén conectados.
	Sonda de humos.	Sustituya el sensor de humos.
Durante el funcionamiento, incluida la fase de encendido, el sinfín no llena el hogar de pellets.	No hay pellets en el depósito.	Llene el depósito de pellets.
	Motor del sinfín o sinfín atascados.	1. Desconecte el aparato para que no se ponga en marcha de forma brusca y, a continuación, desbloquee el sinfín. 2. Compruebe que el sinfín no esté atascado. Si es así, elimine la causa del atasco. 3. Compruebe que el sinfín esté bien fijado al motor.
Demasiado combustible en la cámara de combustión. El combustible no se puede quemar por completo.	La velocidad de alimentación de los pellets es superior a la que la combustión puede soportar.	Aumente la velocidad del ventilador de combustión o reduzca la alimentación.
No hay suficiente combustible en la cámara de combustión.	La velocidad de alimentación es demasiado baja para soportar la tasa de combustión.	Reduzca la velocidad del ventilador o disminuya la tasa de combustión.
Una vez encendido el fuego, la estufa se apaga 15 minutos después.	La tolva de pellets se ha quedado sin combustible.	Compruebe que el depósito de pellets contiene una cantidad suficiente de combustible.
	El sinfín no funciona.	1. Desconecte el aparato para que no se ponga en marcha de forma brusca y, a continuación, desbloquee el sinfín. 2. Compruebe que el sinfín no esté atascado. Si es así, elimine la causa del atasco. 3. Compruebe que el sinfín esté bien unido al motor y bien fijado. 4. Compruebe que no se encuentra en modo temporizador.

Llama naranja, acumulación de pellets en la cámara de combustión, cristal sucio.	Aire insuficiente para una buena combustión.	1. Compruebe que los conductos de entrada de aire y de evacuación de los gases de combustión no estén obstruidos. 2. Aumente la entrada de aire. 3. Aumente la velocidad del extractor para aumentar el suministro de aire. 4. Póngase en contacto con el servicio técnico.
El fuego se apaga y se interrumpe el suministro.	No hay pellets en el depósito.	Añada pellets.
	El sinfín está atascado o el motor del sinfín está desconectado.	1. Desconecte el aparato para que no se ponga en marcha de forma repentina y, a continuación, desbloquee el sinfín. 2. Compruebe que el sinfín no esté atascado. Si está atascado, elimine la causa del atasco. 3. Compruebe que el tornillo de fijación del sinfín al motor esté bien apretado.
	Se ha activado el sensor de humo.	Compruebe la conexión de la sonda. Sustituya la sonda. Compruebe que se encuentra en el modo Temporizador.
El fuego se apaga y se corta la electricidad. Aparece el mensaje ECO 1.	Se ha alcanzado la temperatura solicitada.	Se trata de un comportamiento normal en el modo «ECO 1». La estufa se enciende automáticamente en cuanto la temperatura ambiente de la habitación desciende por debajo de la temperatura que la estufa debe mantener.
La estufa no hace circular un volumen de aire lo suficientemente caliente.	No hay suficiente combustible	Utilice pellets normalizados. Consulte los ajustes de suministro de pellets
	El ventilador de aire está ajustado a una velocidad demasiado baja o está defectuoso.	1. Si el ventilador está averiado, sustitúyalo. 2. Compruebe la regulación.
	Los tubos del intercambiador de calor o el conducto de humos están obstruidos.	Limpia los tubos del intercambiador de calor o el conducto de humos.

8. ESQUEMA ELÉCTRICO

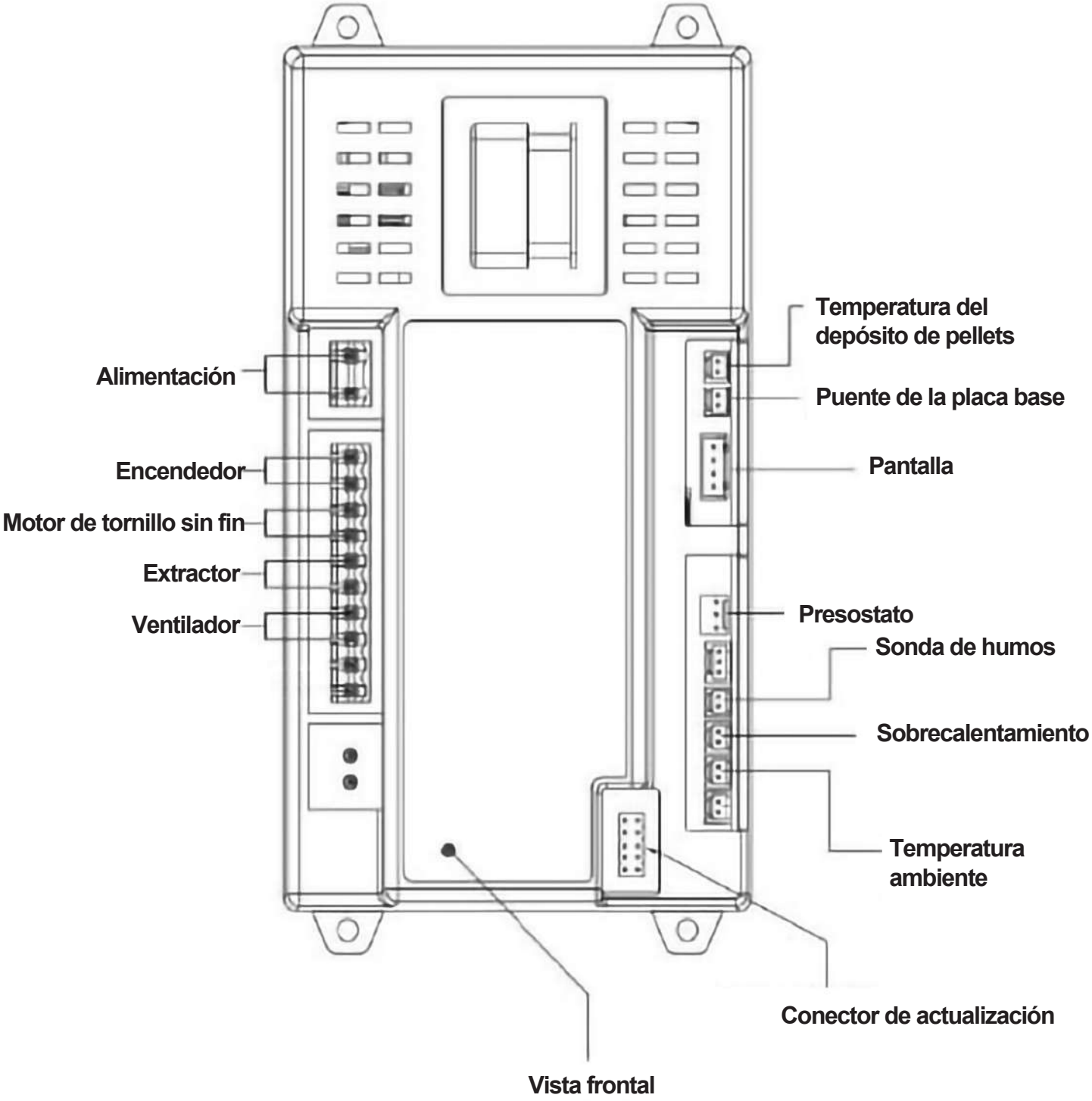

ANITA 15.1

Manual de instalação e utilização

PT

Salamandra a pellets

Modelo : ANITA 15.1

Guarde estas instruções para referência futura.
Leia este manual na íntegra antes de instalar e utilizar este fogão a pellets de madeira.
O não cumprimento destas instruções pode causar danos materiais e ferimentos.

Guarde estas instruções!
Instalador: este manual deve permanecer com o aparelho!

ÍNDICE

1. Combustível

2. Características técnicas

3. Desenho de peças

4. Instalação do fogão a pellets

5. Colocação em funcionamento

6. Limpeza e manutenção

7. Resolução de problemas

8. Esquema elétrico

1. COMBUSTÍVEL

Os pellets são fabricados a partir de resíduos de madeira, provenientes de serrações e oficinas de aplainamento, bem como de resíduos de operações florestais. Estes «produtos de partida» são triturados, secos e prensados em grânulos «combustíveis» sem qualquer agente aglutinante.

1.1 Especificações para pellets de alta qualidade

Poder calorífico: 5,3 kWh/kg
Densidade: 700 kg/m³
Humidade: Máx. 8% do peso
Proporção de cinzas: Máx. 1% do peso
Diâmetro: 5 - 6,5 mm
Comprimento: Máx. 30 mm
Composição: 100% madeira não tratada e sem adição de aglutinantes (proporção de casca máx. 5 %).
Embalagem: Em sacos de plástico ecologicamente neutros ou biodegradáveis, ou em papel.

Peça ao seu revendedor de salamandras a pellets de madeira que lhe forneça combustíveis testados e uma lista de fabricantes de combustíveis controlados. A utilização de combustível de má qualidade ou proibido tem um efeito negativo no funcionamento da sua salamandra a pellets e pode implicar a anulação da garantia e da responsabilidade do fabricante. Respeite a legislação relativa à incineração de resíduos. Queime apenas pellets testados.

1.2 Armazenamento dos pellets

Para garantir uma combustão sem problemas dos pellets de madeira, é necessário armazenar o combustível ao abrigo da humidade.

Este aparelho não se destina a ser utilizado por pessoas (incluindo crianças) com capacidades físicas, sensoriais ou mentais reduzidas, ou que não tenham experiência e conhecimentos, a menos que tenham recebido supervisão ou instruções sobre a utilização do aparelho por parte de uma pessoa responsável pela sua segurança. As crianças devem ser vigiadas para garantir que não brincam com o aparelho.

2. CARACTERÍSTICAS TÉCNICAS

O fogão a pellets tem um design avançado e dispõe de uma entrada de ar fresco e de um sistema de ventilação individuais. A tecnologia de combustão por pressão negativa permite obter um elevado rendimento e uma baixa quantidade de cinzas durante a combustão. Desliga-se automaticamente em caso de combustão inadequada ou falta de combustível. As suas vantagens são um aquecimento rápido e um baixo custo de combustível.

Modelo	ANITA 15.1
Dimensões (C*A*P) mm	510*552*1 013
Dimensões da caixa de exportação (mm)	551*594*1 161
Peso líquido/bruto (kg)	97/107 kg
Potência absorvida	15.1 kW
Potência nominal	13.6 kW
Potência reduzida	6.8 kW
Eficiência	90.2%
Para uma área de m²	110-150
Capacidade do reservatório (kg)	28
Consumo de pellets (Mín./Máx.)	1,3/2,6 kg/H
Tensão e frequência	230/50 V/Hz
Consumo elétrico	100-400 W/H
Entrada de ar/Saída de fumos	50-80 mm

3. VISTA EM EXPLOSÃO

O fogão é composto pelos seguintes elementos:

Para o modelo ANITA 15.1

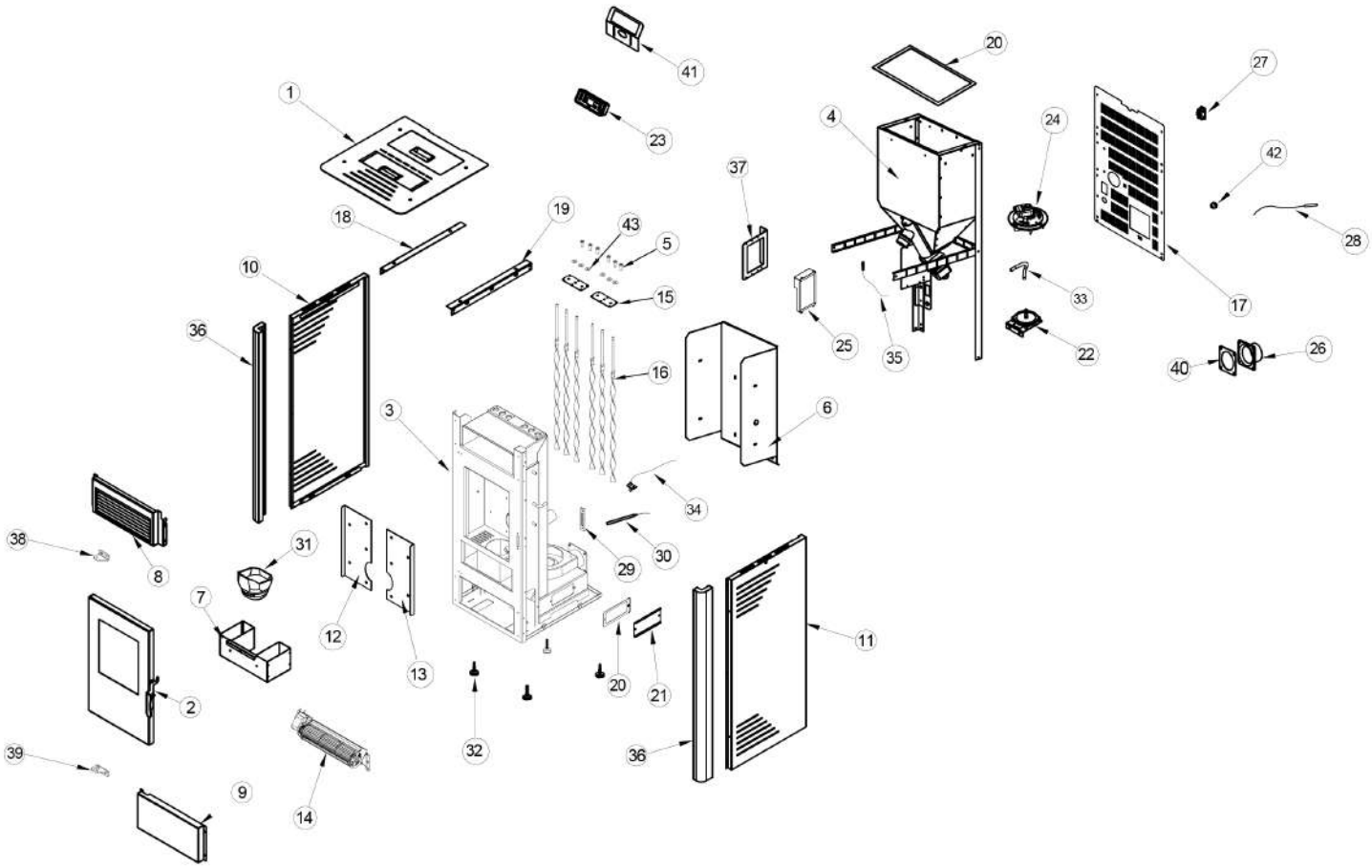

1. Tampa superior
2. Porta
3. Câmara de combustão
4. Depósito de pellets
5. Parafusos
6. Painel ignífugo
7. Gaveta de cinzas
8. Parte frontal superior
9. Parte frontal inferior
10. Painel lateral esquerdo
11. Painel lateral direito
12. Painel ignífugo interior esquerdo
13. Painel ignífugo interior direito
14. Ventilador de ar
15. Placa de limpeza
16. Turbulador
17. Painel traseiro
18. Reforço esquerdo
19. Reforço direito
20. Junta de vedação
21. Placa de vedação
22. Pressostato de ar
23. Ecrã
24. Extrator
25. Placa-mãe
26. Conector do tubo
27. Bloco de alimentação
28. Sonda ambiente
29. Suporte de fixação da maçaneta da porta
30. Dispositivo de ignição
31. Braseiro
32. Pés ajustáveis
33. Ligação de aspiração de ar
34. Sonda de fumo
35. Sensor da tremonha
36. Cantoneiras
37. Suporte da placa-mãe
38. Dobradiça
39. Dobradiça
40. Junta
41. Suporte do ecrã
42. Presilha para cabos
43. Arruelas

O aparelho de aquecimento é composto principalmente pelos seguintes elementos:

1. Braseiro de combustão,
2. Extrator de Fumo,
3. Ventilador de ar e parafuso de alimentação.

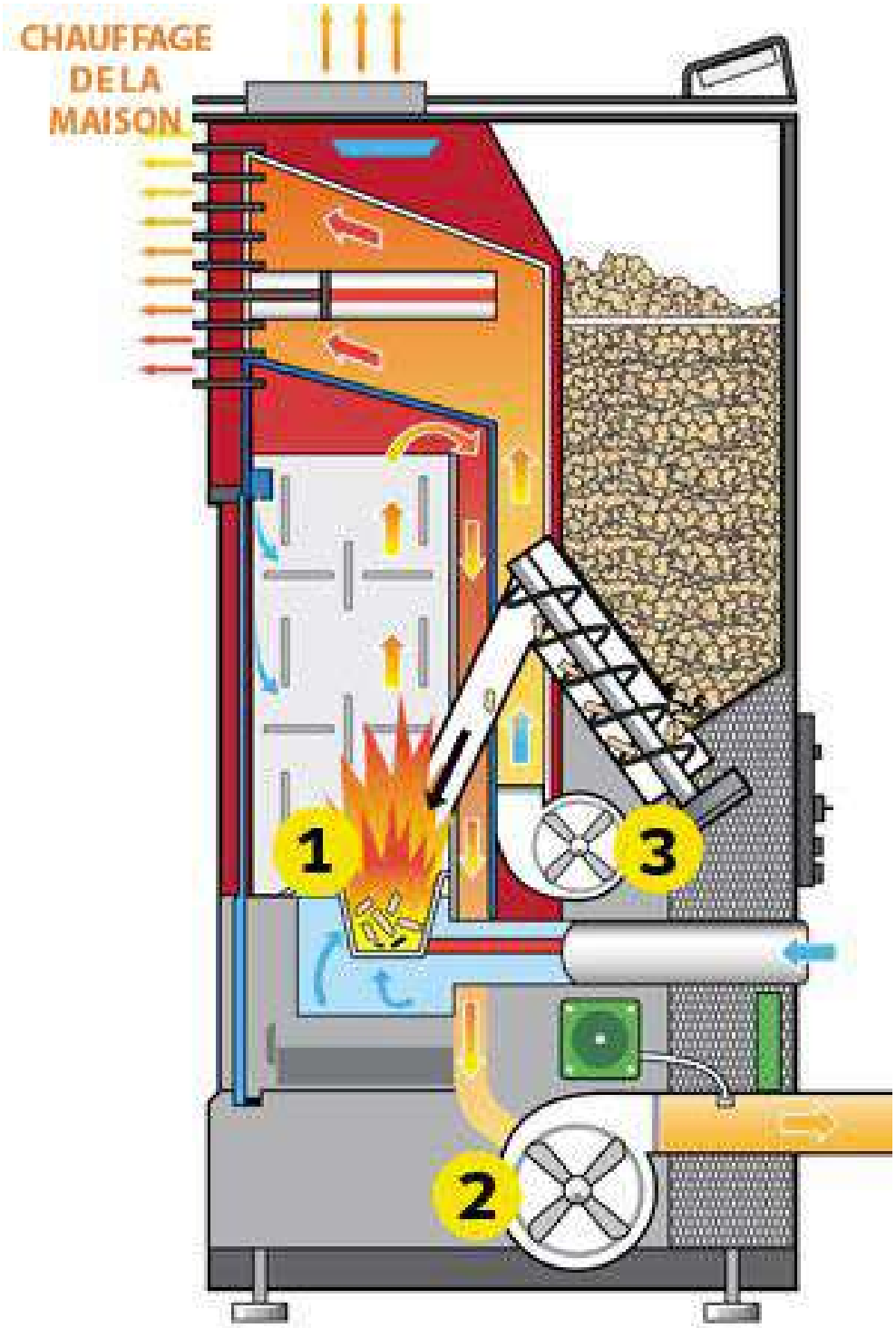

4. INSTALAÇÃO DO FORNO A PELLETS

Todas as regulamentações nacionais e locais, bem como as normas europeias, devem ser respeitadas durante a instalação do aparelho.
Antes de instalar um fogão numa divisão, selecione a potência adequada para aquecer a divisão. Verifique a área de aquecimento do fogão no capítulo sobre as características dos fogões.

Monte o fogão antes da instalação

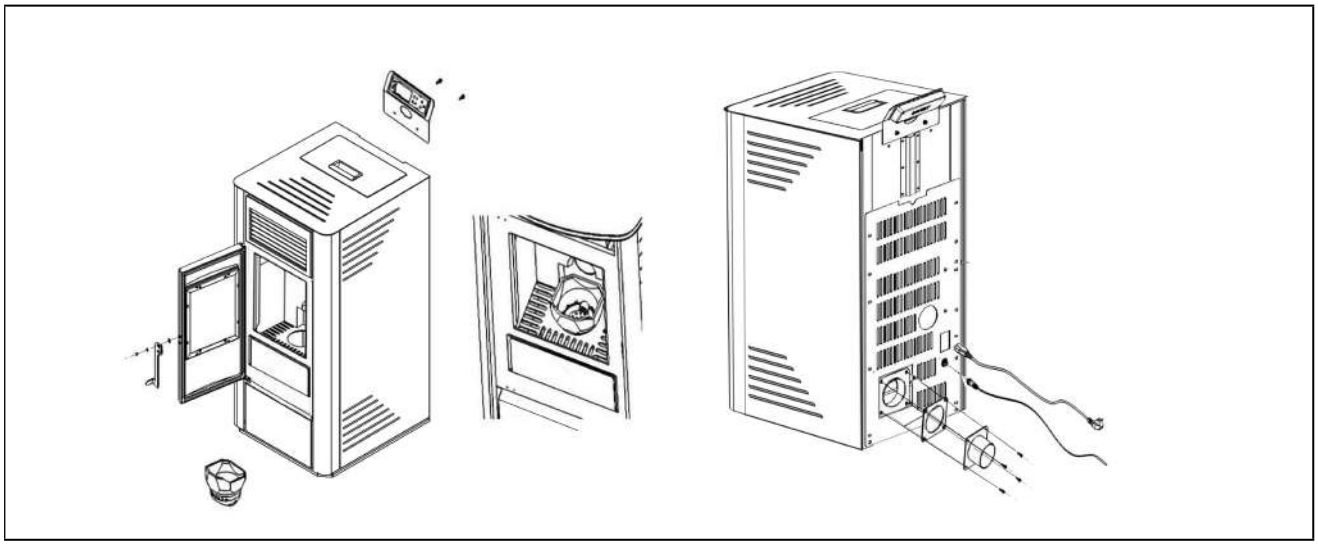

4.1 Informações gerais

O fogão deve ser ligado a uma chaminé homologada para combustíveis sólidos. A chaminé deve ter um diâmetro mínimo de 80 mm. O sistema de evacuação dos fumos baseia-se numa pressão negativa na câmara de combustão e numa ligeira sobrepressão na saída dos fumos. Por isso, é importante que a ligação ao sistema de evacuação dos gases de combustão esteja corretamente instalada e seja estanque.

Utilize apenas materiais de vedação resistentes ao calor, bem como as fitas de vedação correspondentes, silicone resistente ao calor e lã mineral. Os trabalhos de montagem só devem ser realizados por pessoal técnico autorizado.

Além disso, deve certificar-se de que o tubo de fumos não ultrapassa a secção livre da chaminé.

NOTA: Respeite as normas de construção em vigor na sua região. Contacte o seu instalador para obter mais informações sobre este assunto.

4.2 Importante

Certifique-se de que o comprimento da conduta de fumos não seja excessivo.
Evite demasiadas curvas no percurso dos gases de combustão até à chaminé (consulte a regulamentação em vigor e nunca ultrapasse um ângulo de 180° entre a saída do fogão e a chaminé!!!). Se não for possível ligar diretamente à chaminé, utilize, se possível, um elemento de ligação com porta de limpeza.

4.3 Exemplo de instalação do fogão a pellets

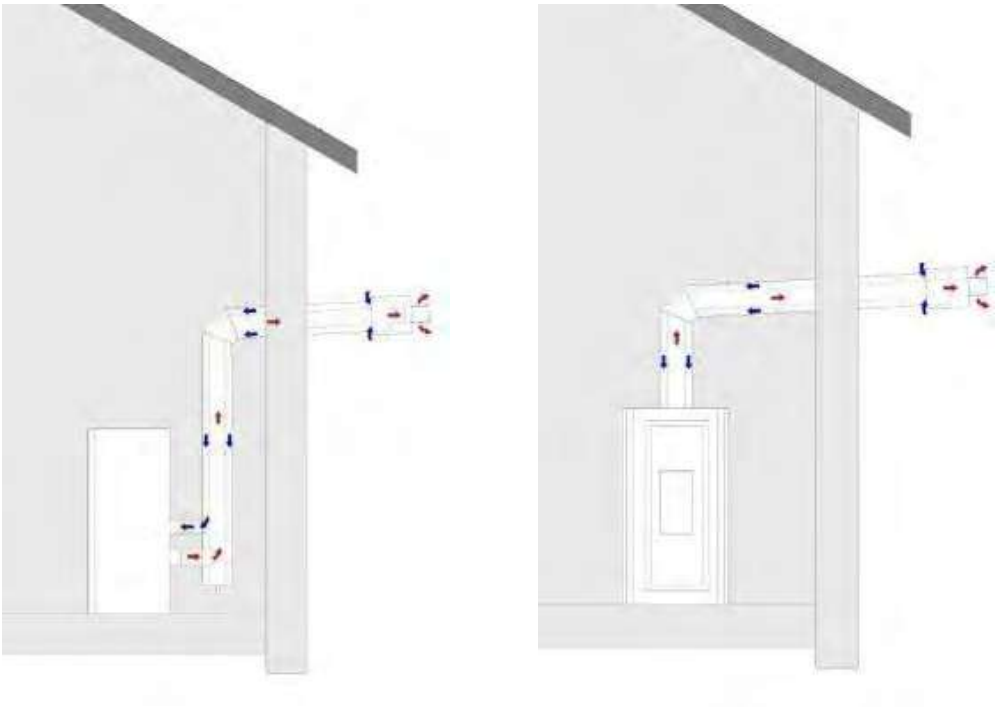

Figura 1a – Configuração com terminal horizontal

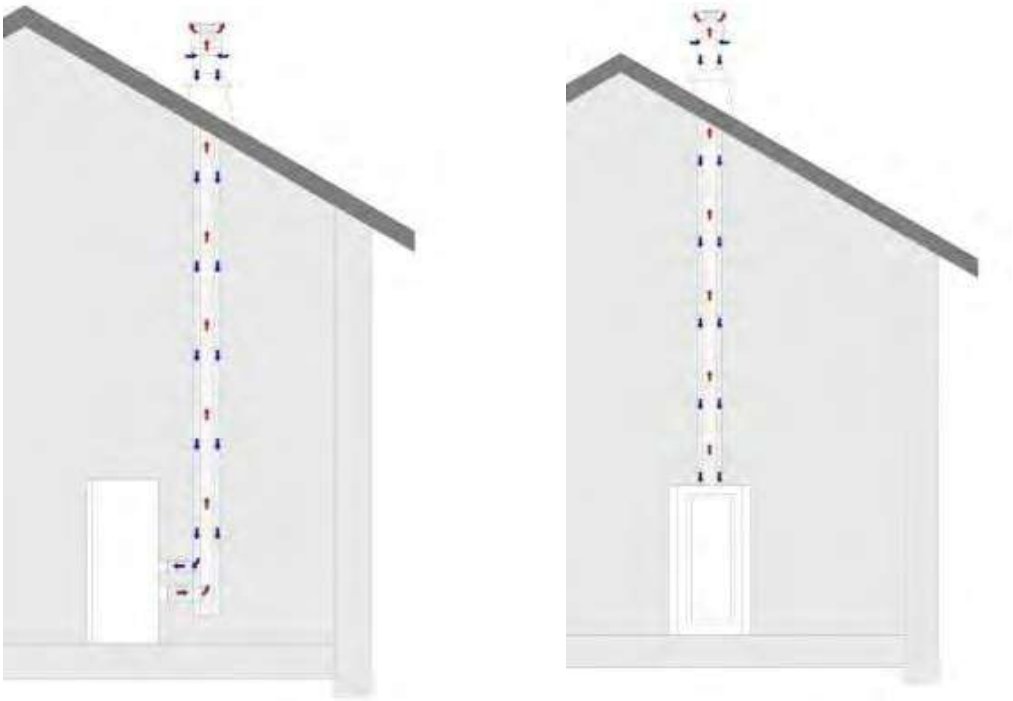

Figura 1b – Configuração com terminal vertical

4.4 Proteção do pavimento

Para pavimentos inflamáveis (madeira, alcatifa, etc.), é necessária uma base de vidro, chapa de aço ou cerâmica.

4.5 Distâncias de segurança

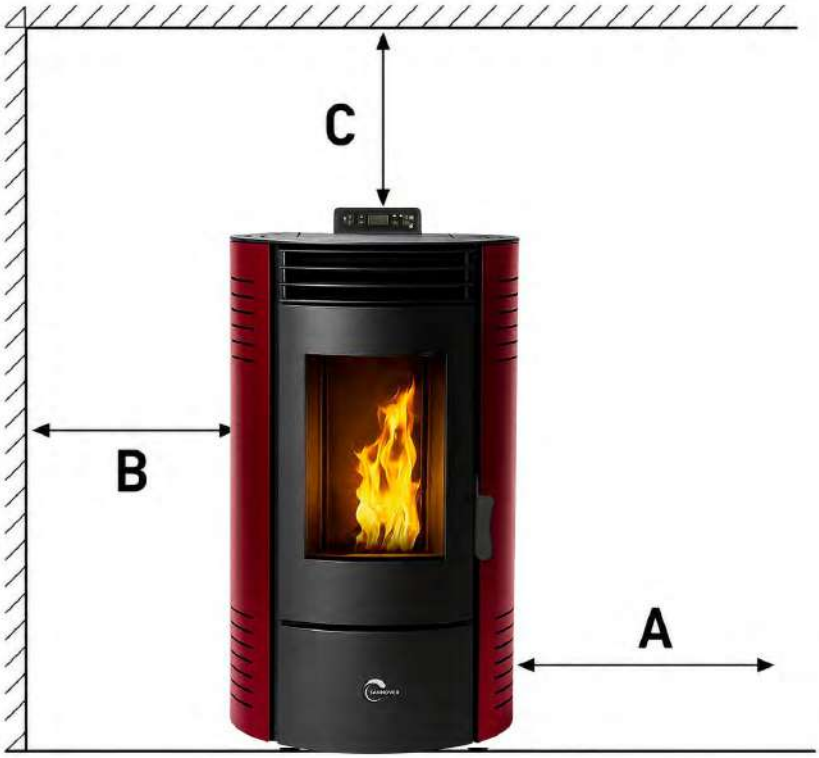

- **Fabricado com materiais não inflamáveis:**

  A > 400 mm B > 100 mm C > 100 mm

- **Materiais combustíveis e paredes de betão armado estruturais:**

  A > 800 mm B > 200 mm C > 200 mm

Respeite estas distâncias de segurança para garantir um funcionamento seguro, em conformidade com as normas em vigor.

(Medidas tiradas a partir do exterior do fogão)

4.6 Ligação elétrica

O fogão é fornecido com um cabo de ligação, equipado com uma ficha. O cabo deve ser ligado a uma fonte de alimentação de 230 V, 50 Hz. O consumo elétrico médio é de cerca de 100 watts em funcionamento. Durante o processo de ignição automática (vários minutos), é de cerca de 350 watts. O cabo de ligação deve ser colocado de forma a evitar qualquer contacto com as superfícies exteriores quentes ou cortantes do fogão.

4.7 Alimentação de ar de combustão exterior

● Utilize exclusivamente tubos de aço, alumínio flexível ou materiais resistentes a altas temperaturas.

● Diâmetro mínimo de 5 cm/2 polegadas.

● Para ligações mais longas, o diâmetro deve ser aumentado em cerca de 10 mm a cada 1 m.

● O comprimento total do tubo não deve exceder cerca de 4 m, para garantir um fornecimento de ar suficiente e para não apresentar demasiadas curvas.

● Se utilizar os tubos de exaustão Sannover, utilize o tubo de exaustão horizontal.

Se uma ou mais destas condições não se aplicarem, ocorrerá geralmente uma má combustão no fogão.

5. PONTAÇÃO EM FUNCIONAMENTO

Todas as regulamentações nacionais e locais, bem como as normas europeias, devem ser respeitadas durante a utilização do aparelho.
Atenção: Quando o fogão estiver a funcionar, não toque na parte frontal. Está extremamente quente!

Nota: Durante da a primeira utilização, a pintura pode ser eliminada por combustão. Por isso, pode libertar-se um odor desagradável e fumo. Por favor, abra a janela e a porta para ventilar o odor.

Nota: certifique-se de que limpa bem o braseiro e a sua parte inferior sempre que acender o fogão!

ANITA 15.1

ANITA 15.1

Coloque os pellets de madeira no depósito e, em seguida, ligue o aparelho. A luz indicadora On/Off acende-se (o que significa que o aparelho está ligado). Utilize o aparelho de acordo com as instruções.

5.1 Instruções de utilização

1. Ligue o cabo de alimentação à tomada situada na parte traseira do fogão e pressione o interruptor basculante vermelho ON/OFF situado na parte superior. Não utilize uma extensão para ligar o fogão. O fogão foi ligado com sucesso na posição ON.

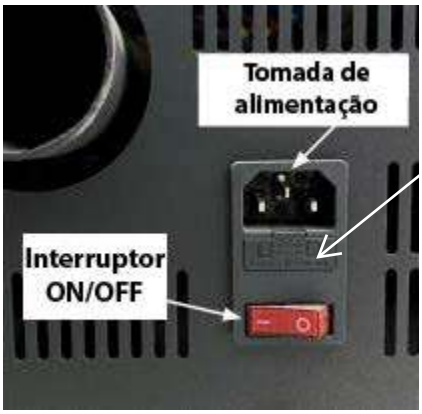

Conector de alimentação + Interruptor ON/OFF

Nota: Para desligar o aquecedor, desligue o interruptor vermelho localizado na parte inferior, na parte traseira do aquecedor.

1. Nunca carregue no interruptor quando o fogão estiver quente ou ainda estiver a funcionar.
2. Certifique-se de que a vedação da porta está em bom estado. Feche bem a porta e verifique se todos os painéis laterais estão corretamente instalados

Nota: Utilize apenas e exclusivamente o braseiro específico para o seu modelo de fogão!!!

3. Abra o depósito. Certifique-se de que a quantidade de pellets é suficiente para satisfazer as suas necessidades de aquecimento. Feche o depósito.
4. Mantenha premido o botão Ligar/Desligar durante 3 segundos. O fogão iniciará automaticamente os seguintes ciclos:

- **Ciclo de Limpeza:** O braseiro é ventilado para remover o pó e as cinzas.
  (Atenção: Este ciclo não substitui uma limpeza manual)
- **Ciclo de Acendimento:** O acendedor funciona durante todo o ciclo de acendimento e durante alguns minutos após o fogão se ter estabilizado e começar a queimar os pellets na fornalha.
  O fogão permanece no ciclo de ignição até que a temperatura dos fumos atinja a temperatura definida (temperatura de fábrica ou definida por um técnico).
- **Descida dos pellets:** Os pellets serão transportados do depósito para o braseiro através do sem-fim. Esta operação pode demorar vários minutos, dependendo do modelo do fogão.
- **Ciclo de estabilização:** A estabilização prossegue até que o fogão atinja a temperatura de referência e regule a temperatura do modo selecionado (ver Modo Eco 1 e Eco 2, parágrafo 5.9)

O fogão está agora em funcionamento.

5.2 Desligar o fogão

Nota: O fogão pode ser desligado, independentemente do ciclo indicado no ecrã, premindo a tecla Ligar/Desligar e mantendo-a premida durante dois segundos.

• **Extinção do fogo:** Qualquer combustível que permaneça no braseiro continuará a arder e a produzir calor e chamas. Após 5 a 8 minutos, a lareira já não deverá conter combustível. O permutador de calor pode então começar a arrefecer.
(Atenção: Nunca desligue o fogão com o botão vermelho ON/OFF na parte de trás do fogão)
• **Adeus:** Esta mensagem no ecrã indica que o fogão arrefeceu. O
fogão foi desligado com sucesso.

ATENÇÃO: MINIMIZAR A FORMAÇÃO DE CREOSOTO (MACHEFER)
Consulte «6. LIMPEZA E MANUTENÇÃO» para obter uma explicação sobre a formação e a eliminação da creosota. Para retardar a formação de creosota, queime apenas os combustíveis recomendados.

5.3 Remoção das cinzas

Atenção: as brasas podem estar ocultas pelas cinzas. Manipule as cinzas com ferramentas adequadas para a manutenção do fogo, nunca diretamente com as mãos; use vestuário ignífugo e óculos de proteção.

As cinzas devem ser colocadas num recipiente metálico com tampa hermética.

1. Os outros resíduos não devem ser colocados nos recipientes de cinzas.
2. O recipiente fechado com as cinzas deve ser colocado sobre um piso incombustível ou diretamente no chão, afastado de qualquer material combustível, enquanto se aguarda a eliminação final.
3. Os resíduos minerais da madeira (cerca de 1 a 2 %) permanecem nas cinzas e constituem um excelente fertilizante natural para todas as plantas de jardim. Antes de enterrar as cinzas no solo ou de as espalhar localmente, é aconselhável mantê-las no recipiente fechado até que todas as cinzas tenham arrefecido completamente e tenham sido «extintas».

5.4 Ligar/desligar

- O acendimento e o apagamento do fogão são efetuados através do botão ON/OFF ⏻
- Após o arranque, é exibida primeiro a mensagem «LIMPEZA», para limpar o braseiro.

Da mesma forma, prima ⏻ para desligar o fogão, que entrará então numa fase de arrefecimento durante vários minutos.

Quando a temperatura do fogão estiver suficientemente
baixa, a frase «ADEUS» é exibida.

A fase de ignição, que dura cerca de 5 a 15 minutos, é necessária para que a resistência leve os pellets à temperatura de ignição (que depende do fogão). Durante esta fase, verifica-se a depressão no fogão e os pellets são carregados no Brasero. A fase seguinte será indicada pela mensagem «Acendimento». Este estado é mantido até que a temperatura dos fumos ultrapasse o limiar previsto.

Quando a fase de ignição estiver concluída, são necessários alguns minutos para a estabilização da chama. Esta fase é indicada pela mensagem «ESTABILIZAÇÃO», que termina após alguns minutos e quando a temperatura da sonda exterior do fogão estiver suficientemente próxima da temperatura de consigna

ATENÇÃO

- **Durante a fase de paragem do fogão e o arrefecimento do permutador, não é possível reacender o aparelho antes do fim completo do ciclo. Este estado é indicado pela mensagem «ARRÊT».**
- **Nunca desligue o fogão da corrente enquanto estiver em funcionamento ou enquanto não estiver completamente desligado. É imperativo aguardar o fim do ciclo dos ventiladores e não forçar o desligamento do aparelho premindo o interruptor ON/OFF.**

5.5 Regulação da potência

Dependendo da necessidade de aquecimento, a quantidade de combustível pode ser regulada por através da tecla

Potência Mínima M4

Potência Baixa M3

Potência Média M2

Potência Máxima M1

5.6 Verificar a temperatura ambiente

Prima a tecla , que permite controlar as temperaturas definidas (T°).
R é a temperatura da sonda exterior do fogão, S é a temperatura dos fumos, P é a temperatura de proteção.

Exemplo:

Exemplo: A temperatura ambiente é de 19 °C ou °F. A temperatura dos fumos é de 60 °C ou °F. A temperatura de proteção é de 30 °C ou °F

Temperatura ambiente (sonda exterior do fogão): Potência do fogão, do M1, M2, etc... ,Potência do ventilador de ar
Temperatura dos fumos: Velocidade do exaustor + Aportação de pellets
Temperatura de Proteção: Velocidade da Ventilação = demasiado lenta sobreaquecimento, demasiado rápida troca insuficiente

5.7 Seleção das configurações horárias

Prima a tecla «», a luz laranja «» acende-se. Isto indica que as configurações horárias estão ativas. Caso contrário, volta ao modo manual, controlado apenas pela temperatura de referência.

Atenção: O fogão não funciona corretamente se esta luz estiver acesa mas não tiver sido definida qualquer programação

5.8 Regulação da temperatura de referência

Prima a tecla ⊕ ⊖ no ecrã,
a temperatura é selecionada e alterada.

5.9 Modo ECO

ECO 1 - Funcionamento por ligar/desligar a salamandra em função da temperatura de referência solicitada e da temperatura medida pela salamandra na sua divisão
Esta configuração permite que o fogão se ligue quando a temperatura da sonda exterior do fogão desce abaixo da temperatura de referência - O DELTA (este último é definido de acordo com o modelo do seu fogão na programação de fábrica).
Quando atinge a temperatura de consigna + o DELTA, a fase de «Estabilização» termina, passando então para «Eco 1» e o fogão desliga-se antes de se ligar novamente se as condições descritas acima forem atingidas.

Exemplo: Temperatura de consigna: 20 °C
DELTA: 3 °C: o fogão voltará a acender automaticamente quando a temperatura da sonda exterior do fogão atingir 17 °C (20-3). Quando a temperatura da sua divisão atingir os 23 °C (20+3), o aparelho desliga-se e volta a acender aos 17 °C.
Para observar a temperatura detetada pela sonda exterior atrás do fogão, deve premir a tecla «✓» para fazer aparecer o valor R que corresponde à temperatura da sonda ambiente.

ECO2 – Funcionamento do fogão através da regulação automática da potência em função da temperatura medida pelo fogão, mas sem o desligar.
O fogão nunca se desliga, a menos que o desligue com o botão de alimentação do ecrã ou que tenha ativado os seus horários programados. Quando atinge a temperatura de referência + o DELTA, a fase de «Estabilização» está concluída. Passa para «Eco 2» e reduz automaticamente a potência (passa para M4) para continuar a aumentar a temperatura da divisão, mas de forma mais lenta. Se, enquanto estiver a funcionar, a temperatura descer abaixo da temperatura de referência – o DELTA, volta à «estabilização» e repete o ciclo descrito acima.

Exemplo: Temperatura de referência: 20 °C
DELTA: 3 °C: O fogão aquece até aos 23 °C, depois reduz a potência para M4 para continuar a subir mais lentamente acima dos 23 °C.
Vantagem: Mantém a sua divisão constantemente quente sem que seja necessário desligá-lo manualmente ou devido aos seus horários.
O consumo de pellets será ligeiramente superior ao do ECO1, uma vez que o fogão nunca pára.

Aceder às Configurações:
Mantenha premido durante 3 segundos o botão «⚙» para aceder às definições técnicas. Prima várias vezes o botão ⊕ ⊖ para navegar entre os menus de parâmetros e confirme com o botão ✓

5.10 Parâmetro do Motor

S = FUMO (VELOCIDADE DO EXTRATOR) F = VENTILADOR (VELOCIDADE DO SOPRADOR) Auxfan = Sem função.

Prima a tecla para se deslocar no menu.
Prima a tecla para alterar os valores. Ambos podem ser ajustados de 20 a -20.
Normalmente, a configuração de fábrica é 0. 20 é o máximo e -20 é o mínimo.

Prima a tecla « » para guardar as configurações alteradas e passe para as outras definições em M2, M3 e M4, da seguinte forma:

O valor M5 está relacionado com a velocidade do ventilador de extração da fase «Limpeza». O intervalo de regulação situa-se entre 20 e -20. O valor M6 está relacionado com a velocidade do extrator da fase «Alimentação», «Arranque» e alguns minutos da fase «Estabilização». O intervalo de regulação também está compreendido entre 20 e -20.

Para voltar atrás, prima « » e, em seguida, navegue no menu com « » e « » para selecionar a limpeza, o modo ECO, Unidades, Sinal sonoro das teclas, Retroiluminação, Idioma, Ajuste do relógio, Repor configurações de fábrica e a versão do fogão.

5.11 Configurações

A. Seleção do modo ECO

Prima a tecla para selecionar ECO1 ou ECO2.
A configuração de fábrica é ECO2.
Ao premir a tecla , passa para o menu seguinte:

ATENÇÃO: O modo só pode ser selecionado quando o aparelho estiver desligado.

B. Selecionar as unidades

Prima a tecla para selecionar a unidade de temperatura e, em seguida, prima a tecla para passar para o menu seguinte.

C. Som das teclas

Prima a tecla para selecionar Bip Ligado ou Desligado e, em seguida, prima a tecla para passar para o menu seguinte

D. Ajuste da retroiluminação

Prima as teclas para ajustar o valor. Depois, prima a tecla para passar para o menu seguinte:

0,5 M = 30 segundos

E. Escolha do idioma

Pressione as teclas ⊕ ⊖
para selecionar o idioma.
Em seguida, prima a tecla ✓
para passar para o menu seguinte:

F. Ajuste do relógio

Prima as teclas ⊕ ⊖ para selecionar o dia da semana.
Em seguida, prima as teclas ⏱ para selecionar a hora. Prima as teclas ⊕ ⊖ para alterar a hora.
Prima a tecla ⏱ para selecionar a data.

Pressione as teclas ⊕ ⊖ para alterar a data. Em seguida, prima a tecla ✓ para passar para a próxima configuração.

G. Repor configurações de fábrica

Prima a tecla ⏱ para escolher o retorno às configurações de fábrica.
Sim: confirma o retorno às configurações de fábrica.
Não: mantém os valores alterados.

H. Versão do fogão

Prima a tecla ⏱ para visualizar a versão.
Em seguida, prima a tecla « ⚙ »
para regressar ao menu principal.

Isto significa que a versão do ecrã é MV20 e que a versão da placa-mãe é MV20.

I. Configuração do temporizador

Prima a tecla o seguinte texto aparece no ecrã.

Como lembrete, aceda ao menu conforme indicado abaixo.
Mantenha premida a tecla ,
e, em seguida, prima a tecla
para selecionar a configuração dos programas.

Esta função permite programar o aparelho para uma programação semanal, associando o ligar e o desligar a horários pré-definidos. Pode programar o ligar e o desligar diários para toda a semana. Ao premir a tecla , pode selecionar o dia da semana. Prima as teclas para selecionar um intervalo horário. Para ativar ou desativar o intervalo, prima a tecla . A posição mais baixa significa desligado, a posição mais alta significa ligado.

EXEMPLO 1:

Conforme indicado no ecrã, está ativada uma programação horária para um intervalo definido. O fogão acenderá automaticamente às 7h00 e funcionará continuamente até às 20h00. Desligar-se-á automaticamente.

EXEMPLO 2:

Conforme indicado no ecrã, é possível ativar uma programação horária para diferentes intervalos de tempo. Por exemplo, o fogão ligar-se-á automaticamente das 7h00 às 9h00 e, em seguida, desligar-se-á automaticamente. Voltar-se-á a ligar das 11h00 às 14h00 e, depois, das 17h00 às 19h00, antes de parar automaticamente.

5.12 Teste de Carga

Mantenha premido durante 3 segundos e , em seguida, prima a tecla para selecionar os elementos de teste.

Acendedor:

Prima a tecla para realizar o teste do interruptor de ignição, verifique assim se este está a funcionar corretamente

Se a vela ficar avermelhada, isso significa que está a funcionar corretamente.

Alimentação:

Teste de alimentação para verificar se o motor do sem-fim funciona normalmente.

Se os pellets caírem no cadinho, o sem-fim está a funcionar corretamente.

Atenção: Esvazie o cadinho antes de tentar novamente a ignição

Fumo:

Teste de fumo para verificar se o motor de fumo funciona normalmente.

Se o extrator arrancar, significa que funciona corretamente.

Ventilador:

Teste do ventilador para verificar o seu bom funcionamento.

Se o ventilador girar, isso significa que funciona corretamente.

5.13 Segurança

AUSÊNCIA DE ALIMENTAÇÃO ELÉTRICA

Após uma falha de energia, o ecrã pode apresentar o código de erro «E7». No caso de uma falha de curta duração, é possível regressar manualmente ao modo «Estabilização» apagando a mensagem «E7» com o botão «OK» e, em seguida, reiniciando o fogão mantendo o botão «ON» premido durante 3 segundos.

• Durante uma falha de energia, pode ocorrer uma ligeira emissão de fumo. Este fenómeno é temporário, dura geralmente entre 3 e 5 minutos e não representa qualquer risco para a segurança.

TOMADA DE ALIMENTAÇÃO (contém o fusível principal)

DESLIGAMENTO ELÉTRICO EM CASO DE SOBREINTENSIDADE
O aparelho está protegido contra sobrecargas de corrente por um fusível principal (na parte traseira do aparelho).

Fusível

Conector de alimentação + Interruptor ON/OFF

Segue-se uma lista dos principais componentes e das suas funções:

- **ACENDEDOR:**
  O FORNO está equipado com um acendedor automático para acender o combustível quando o forno está no modo de alimentação e ignição.

- **PRESSOSTATO:**
  O FORNO está equipado com um pressostato localizado atrás de uma das tampas, fixado ao chassis. Se ocorrer uma perda de vácuo na câmara de combustão devido a uma fuga, à abertura da porta frontal, a um conduto de fumos obstruído ou a uma gaveta de cinzas não vedada (em alguns modelos), o pressostato deteta-a e coloca o fogão no modo de paragem, exibindo o código E5.

- **PARAFUSO E MOTOR DO PARAFUSO:**
  O motor do parafuso transporta os pellets para o tubo.
  Os pellets caem então na fornalha. A velocidade é controlada pelo ecrã inicial.

- **SENSOR DE TEMPERATURA PARA SOBREAQUECIMENTO:**
  Um termóstato de segurança desliga automaticamente o fogão em caso de sobreaquecimento e exibe E6. Assim que a temperatura do corpo de aquecimento baixar, pode apagar a falha premindo «✓». O programa de fim de funcionamento (limpeza, fase de arrefecimento) é executado. Durante esta falha, o fogão poderá ser religado após o desligamento completo.

ATENÇÃO: Em caso de sobreaquecimento, devem ser realizados trabalhos de manutenção ou limpeza.

- **FUNÇÃO DA SENSOR DE TEMPERATURA DOS FUMOS**

Se a temperatura dos fumos descer abaixo de uma temperatura mínima, o fogão desliga-se. Esta paragem também pode ocorrer se o pré-aquecimento for demasiado lento. (Erro E1).
Verificação da temperatura (T°) dos fumos «S» capítulo 5.6

6. LIMPEZA E MANUTENÇÃO

Todas as regulamentações nacionais e locais, bem como as normas europeias, devem ser respeitadas durante a utilização do aparelho.
Atenção: Quando o fogão estiver a funcionar, não toque na parte frontal. Está extremamente quente!

ATENÇÃO: Só intervenha no fogão depois de ter retirado a ficha da tomada.

Durante a manutenção do fogão, não deixe cair objetos (parafusos, etc.) no depósito de combustível, pois podem bloquear o sem-fim e danificar o fogão.

O seu fogão deve estar desligado e arrefecido antes de qualquer intervenção.

Se não realizar a manutenção deste aparelho, a combustão será deficiente e a garantia do seu fogão será anulada.

A frequência com que o seu fogão deve ser limpo, bem como os intervalos de manutenção, dependem do combustível que utiliza. Uma elevada taxa de humidade, cinzas, poeira e aparas podem mais do que duplicar os intervalos de manutenção necessários. Gostaríamos de lembrar que só deve utilizar pellets de madeira testados e recomendados como combustível.

Puxador da porta

O seu novo fogão a pellets está equipado com uma pega que serve para abrir ou fechar a porta do forno. Utilize esta pega para:

- Limpar o braseiro: remova bem os resíduos de combustão.
- Esvaziar o cinzeiro (se existir no modelo encomendado)

Os pellets como fertilizante

Os resíduos minerais da madeira (cerca de 1 a 2 %) permanecem na câmara de combustão sob a forma de cinzas. Estas cinzas são um produto natural e constituem um excelente fertilizante para todas as plantas do jardim. No entanto, as cinzas devem primeiro envelhecer e «apagar-se».

ATENÇÃO: Podem existir brasas escondidas nas cinzas – esvazie-as apenas em recipientes metálicos.

6.1 Limpeza do braseiro

Atenção: Limpe o braseiro todos os dias.
Certifique-se de que as cinzas ou a escória não obstruem as aberturas de entrada de ar. O braseiro pode ser facilmente limpo no interior do fogão. Depois de retirar o braseiro, a área por baixo pode ser limpa com um aspirador.

Se o fogão aquecer continuamente, deve ser desligado duas vezes num intervalo de 24 horas para limpar o braseiro (risco de acumulação de pellets e de incêndio).

Atenção: apenas quando estiver frio, quando as brasas estiverem apagadas!
Verifique se o braseiro está corretamente colocado e limpo.

6.2 Limpeza do vidro da porta

A melhor forma de limpar o vidro da porta é utilizar um pano húmido com uma pequena quantidade de cinzas provenientes da câmara de combustão. A sujidade mais resistente pode ser removida com um produto de limpeza especial.

6.3 Limpeza dos condutos e do permutador

A limpeza dos condutos de fumos deve ser efetuada pelo menos uma vez por ano ou de acordo com as prescrições da sua seguradora ou regulamentação local. A combustão de pellets com elevado teor de cinzas pode exigir uma limpeza mais frequente. Limpe os condutos apenas quando o fogão e as cinzas estiverem frios. Não aspire brasas incandescentes! Em cada lado do fogão encontram-se duas tampas de acesso (ver a imagem abaixo) que podem ser removidas desaparafusando os dois parafusos de cabeça cilíndrica. Insira uma escova de limpeza nas aberturas para soltar qualquer acumulação de cinzas e utilize um aspirador para as remover. Volte a colocar as tampas assim que a limpeza estiver concluída. Existem mais duas aberturas de acesso situadas atrás da gaveta de cinzas.

6.4 Como limpar o fogão

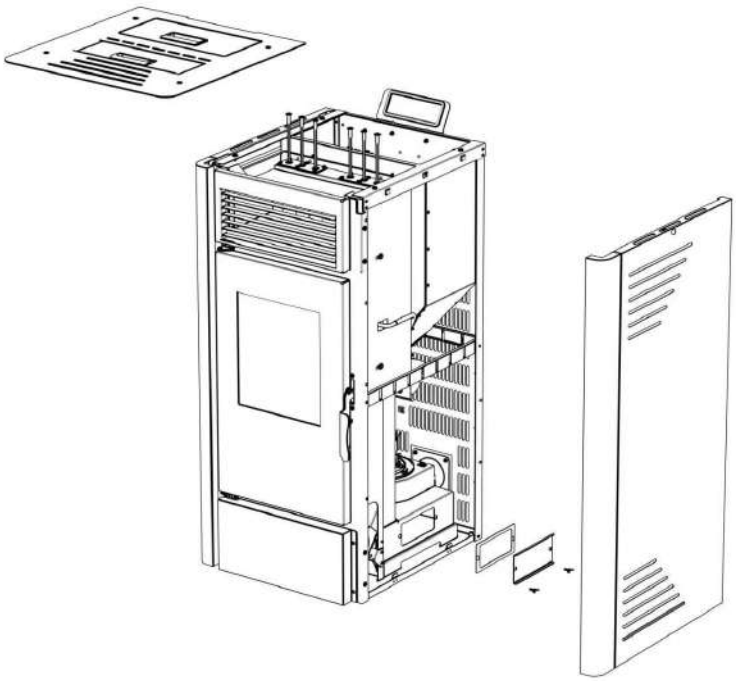

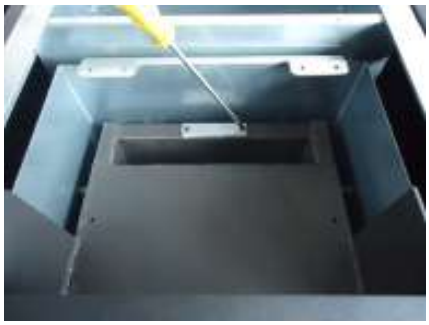

6.5 Limpeza do ventilador

Para limpar o ventilador, desligue o cabo de alimentação do fogão da tomada elétrica. Retire os painéis laterais e o painel traseiro (em todos os modelos). Pode utilizar um aspirador para remover qualquer acumulação de pó nas pás do ventilador ou no interior do duto do ventilador. Tenha cuidado para não danificar as pás do ventilador durante a limpeza.

6.6 Limpeza do exaustor de fumos

Os produtos da combustão contêm pequenas partículas de cinzas volantes que se acumulam no sistema de exaustão de fumos e limitam o fluxo dos gases de combustão. Uma combustão incompleta, como a que ocorre durante o arranque, o desligamento ou um mau funcionamento do aquecimento, provoca a formação de fuligem que se acumula no sistema de evacuação de fumos. Este deve ser limpo pelo menos uma vez por ano.

7. RESOLUÇÃO DE PROBLEMAS

7.1 Como substituir a vela e o sistema de rosca sem-fim

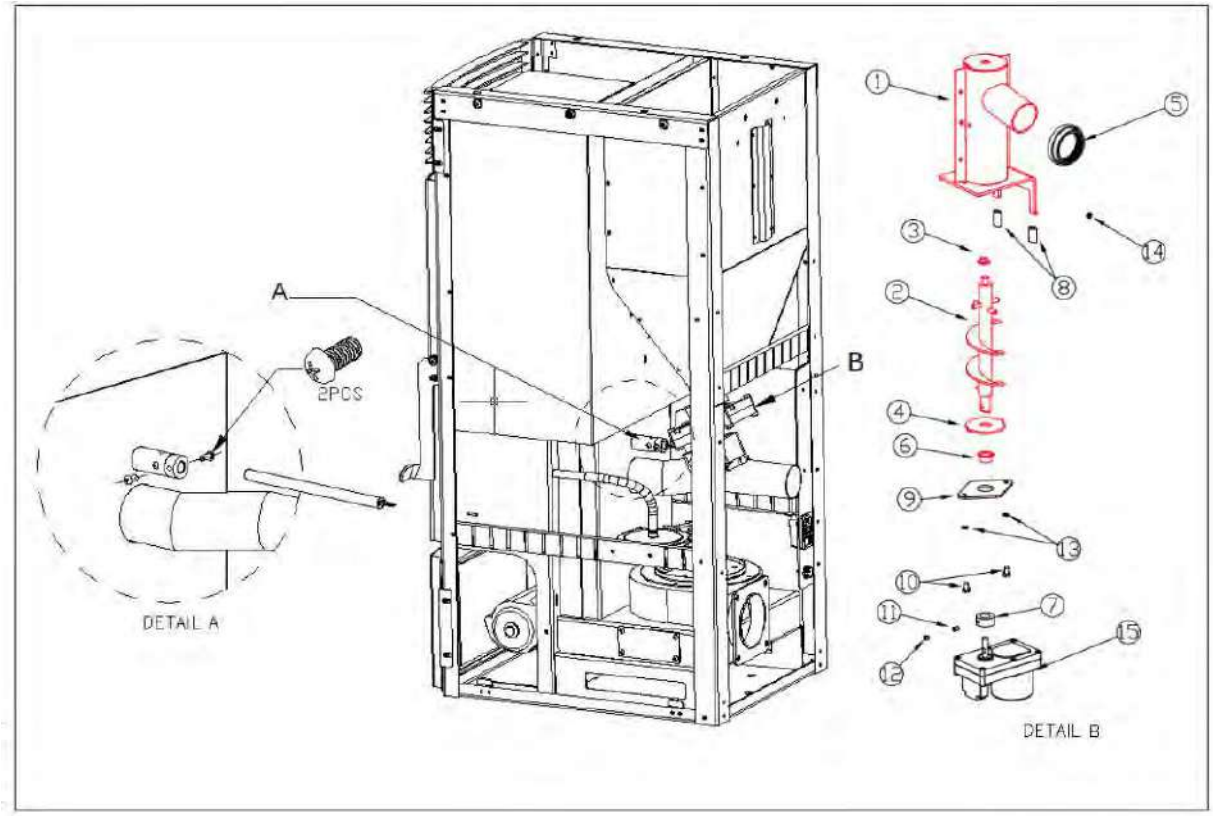

7.2 Como substituir o ventilador de ar

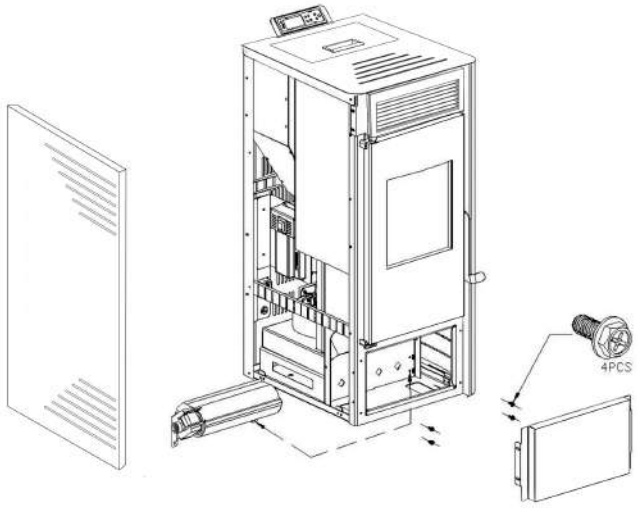

7.3 Como substituir o ventilador de combustão

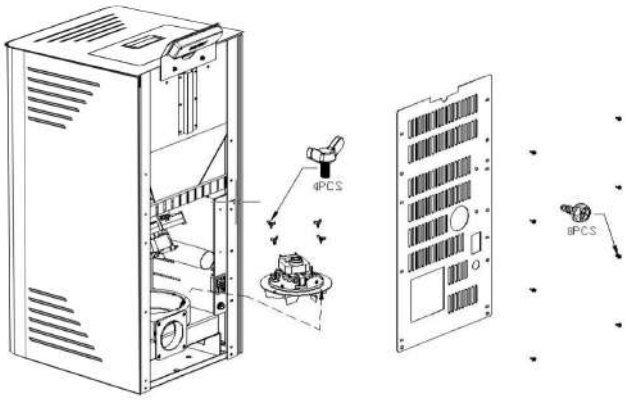

7.4 Erros e soluções

Os problemas gerais, as possíveis causas e as soluções são os seguintes. Depois de resolver os problemas, reinicie o fogão:

CÓDIGOS DE ERRO	CAUSA	SOLUÇÃO
E1	A temperatura dos gases de escape é inferior à temperatura predefinida de fábrica, o funcionamento foi interrompido e o fogo foi desligado.	1. Verifique se há pellets no depósito. 2. Verifique se o motor do sem-fim não está danificado e se é capaz de encher a câmara de combustão. 3. Regulação da combustão (Ver parágrafo 5.11)
E2	Falha na ignição.	1. Verifique se não há pedaços de ferro no braseiro 2. Verifique se o braseiro está corretamente colocado no suporte e se o acendedor não está obstruído. 3. Verifique se a sonda de fumo, localizada ao lado do exaustor, não está danificada 4. Verifique a vela.
E5	Detetada depressão incorreta.	1. Verifique se a porta está corretamente fechada. 2. Verifique se nada obstrui o conduto de exaustão. 3. Verifique se o ventilador de combustão está a funcionar.
E6	Avaria no sensor de proteção (localizado sob o depósito de pellets).	1. Verifique se o sensor não está danificado. 2. O ventilador não tem potência suficiente. Potência demasiado elevada 3. A temperatura do sensor é demasiado elevada. O fogão não está a funcionar corretamente. Contacte o serviço de apoio ao cliente.
E7	Falha de energia	Prima o botão de confirmação para apagar o código de erro. Em seguida, reinicie o fogão.
E20	Avaria no sensor de fumos	Substitua-a.
E21	Avaria na fita de ligação (Ecrã - Placa-mãe)	1. Verifique a ligação 2. Contacte o Serviço Técnico.
ESC1	Curto-circuito na sonda de temperatura n.º 1.	1. Verifique o cabo e a ligação. 2. Contacte o Serviço Técnico.
ESO1	Curto-circuito na sonda de temperatura n.º 1.	1. Verifique o cabo e a ligação. 2. Contacte o Serviço Técnico.
ESC2	Curto-circuito na sonda de temperatura n.º 2.	1. Verifique o cabo e a ligação. 2 Contacte o Serviço Técnico.
ESO2	Curto-circuito na sonda de temperatura n.º 2.	1. Verifique o cabo e a ligação. 2 Contacte o Serviço Técnico.
ESC3	Curto-circuito na sonda de temperatura n.º 3.	1. Verifique o cabo e a ligação. 2 Contacte o Serviço Técnico.
ESO3	Curto-circuito na sonda de temperatura n.º 3.	1. Verifique o cabo e a ligação. 2 Contacte o Serviço Técnico.

7.5 Sintoma e solução

SINTOMA	CAUSA	SOLUÇÃO
O fogão não acende. (Luz vermelha na parte frontal do fogão apagada)	Interruptor de alimentação desligado.	Ligue o interruptor.
	Cabo de alimentação desligado.	Enfie bem o cabo de alimentação no aparelho.
	Fusível.	Substitua o fusível.
O ventilador não liga. O ventilador não liga até que a temperatura mínima predefinida seja ultrapassada	Isso é normal.	Não há problema, o ventilador não liga antes do ciclo de estabilização.
O ventilador não liga durante o ciclo de estabilização.	Sem alimentação elétrica.	Verifique a alimentação elétrica e as ligações.
	Regulador não ligado à rede elétrica.	Certifique-se de que todos os conectores do regulador estão ligados.
	Sonda de fumo.	Substitua o sensor de fumo.
Durante o funcionamento, incluindo a fase de ignição, o sem-fim não enche a câmara de combustão com pellets.	Não há pellets no depósito.	Encha o depósito de pellets.
	Motor do sem-fim ou sem-fim bloqueados.	1. Desligue o aparelho para que não arranque repentinamente e, em seguida, desbloqueie o sem-fim. 2. Verifique se o sem-fim não está bloqueado. Se for o caso, elimine a causa do bloqueio. 3. Verifique se o parafuso está bem fixado ao motor.
Excesso de combustível na câmara de combustão. O combustível não consegue ser queimado na totalidade.	A velocidade de alimentação dos pellets é superior à que a combustão consegue suportar.	Aumente a velocidade do ventilador de combustão ou diminua a alimentação.
Não há combustível suficiente na câmara de combustão.	A velocidade de alimentação é demasiado baixa para suportar a taxa de combustão.	Diminua a velocidade do ventilador ou reduza a taxa de combustão.
Depois de aceso o fogo, o fogão apaga-se 15 minutos depois.	O depósito de pellets está sem combustível.	Verifique se o depósito de pellets contém uma quantidade suficiente de combustível.
	O sem-fim não funciona.	1. Desligue o aparelho para que não arranque repentinamente e, em seguida, desbloqueie o sem-fim. 2. Verifique se o sem-fim não está bloqueado. Se for o caso, elimine a causa do bloqueio. 3. Verifique se o sem-fim está bem acoplado ao motor e bem fixado. 4. Verifique se não está no modo temporizador.

Chama laranja, acumulação de pellets na câmara de combustão, vidro sujo.	Ar insuficiente para uma boa combustão.	1. Verifique se as condutas de entrada de ar e de evacuação dos gases de combustão não estão obstruídas. 2. Aumente a entrada de ar. 3. Aumente a velocidade do exaustor para aumentar o fornecimento de ar. 4. Contacte o serviço técnico.
O fogo apaga-se e o abastecimento interrompe-se.	Não há pellets no depósito.	Adicione pellets.
	O parafuso está bloqueado ou o motor do parafuso está desligado.	1. Desligue o aparelho para que não arranque repentinamente e, em seguida, desbloqueie o parafuso sem-fim. 2. Verifique se o sem-fim não está bloqueado. Se estiver bloqueado, elimine a causa do bloqueio. 3. Verifique se o parafuso de fixação do parafuso sem-fim ao motor está bem apertado.
	O sensor de fumo foi acionado.	Verifique a ligação da sonda. Substitua a sonda. Verifique se está no modo Temporizador.
O fogo apaga-se e a eletricidade é cortada. É apresentada uma mensagem ECO 1.	A temperatura pretendida foi atingida.	Trata-se de um comportamento normal no modo «ECO 1». O fogão acende-se automaticamente assim que a temperatura ambiente da divisão desce abaixo da temperatura que o fogão deve manter.
O fogão não está a fazer circular um volume de ar suficientemente quente.	Não há combustível suficiente	Utilize pellets normalizados. Consulte as configurações de alimentação de pellets
	O ventilador de ar está regulado para uma velocidade demasiado baixa ou está avariado.	1. Se o ventilador estiver avariado, substitua-o. 2. Verifique a regulação.
	Os tubos do permutador de calor ou a conduta de fumos estão obstruídos.	Limpe os tubos do permutador de calor ou a conduta de fumos.

8. ESQUEMA ELÉTRICO

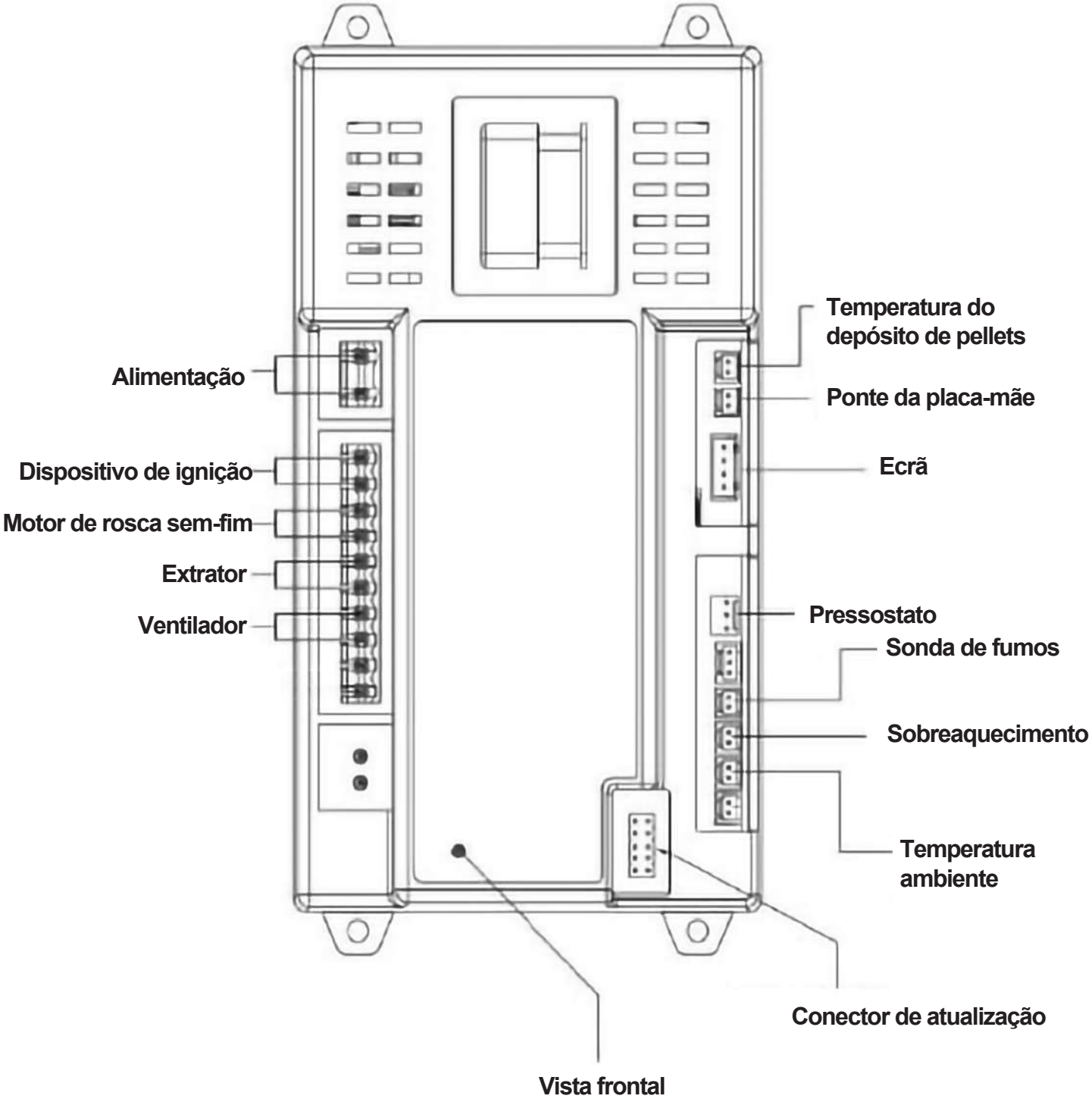

ANITA 15.1

Manuale di installazione e d'uso

Stufa a pellet a camera stagna

Modello : ANITA 15.1

IT

Conservare queste istruzioni per riferimento futuro.
Leggere integralmente il presente manuale prima di installare e utilizzare questa stufa a pellet.
La mancata osservanza di queste istruzioni può causare danni materiali e lesioni personali.

Conservare queste istruzioni!
Installatore: questo manuale deve rimanere con l'apparecchio!

INDICE

1. Combustibile

2. Dati tecnici

3. Vista esplosa

4. Installazione della stufa a pellet

5. Messa in funzione

6. Pulizia e manutenzione

7. Risoluzione dei problemi

8. Schema elettrico

1. COMBUSTIBILE

I pellet sono prodotti a partire da scarti di legno provenienti da segherie e falegnamerie, nonché da residui delle operazioni forestali. Questi "materie prime" vengono triturate, essiccate e pressate in granuli "combustibili" senza alcun agente legante.

1.1 Specifiche per pellet di alta qualità

Potere calorifico: 5,3 kWh/kg
Densità: 700 kg/m^3
Umidità: max. 8% del peso
Proporzione di ceneri: max. 1% del peso
Diametro: 5 - 6,5 mm
Lunghezza: max. 30 mm
Composizione: 100% legno non trattato e senza aggiunta di leganti (percentuale di corteccia max. 5%).
Confezionamento: in sacchi di plastica ecologicamente neutri o biodegradabili, oppure di carta.

Chiedete al vostro rivenditore di stufe a pellet di fornirvi combustibili testati e un elenco dei produttori di combustibili controllati. L'uso di un combustibile di scarsa qualità o vietato ha un effetto negativo sul funzionamento della vostra stufa a pellet e può comportare l'annullamento della garanzia e della responsabilità del produttore. Rispettate la legislazione sull'incenerimento dei rifiuti. Bruciate solo pellet testati.

1.2 Stoccaggio dei pellet

Per garantire una combustione senza problemi dei pellet, è necessario conservare il combustibile al riparo dall'umidità.

Questo apparecchio non è destinato all'uso da parte di persone (compresi i bambini) con ridotte capacità fisiche, sensoriali o mentali, o prive di esperienza e conoscenza, a meno che non siano state sottoposte a sorveglianza o abbiano ricevuto istruzioni sull'uso dell'apparecchio da parte di una persona responsabile della loro sicurezza. I bambini devono essere sorvegliati per assicurarsi che non giochino con l'apparecchio.

2. CARATTERISTICHE TECNICHE

La stufa a pellet è di concezione avanzata e dispone di una presa d'aria fresca e di un sistema di ventilazione individuali. La tecnologia di combustione a pressione negativa consente di ottenere un rendimento elevato e una bassa quantità di cenere durante la combustione. Si spegne automaticamente in caso di combustione non corretta o di mancanza di combustibile. I suoi vantaggi sono un riscaldamento rapido e un basso costo del combustibile.

Modello	ANITA 15.1
Dimensioni (L*H*P) mm	510*552*1 013
Dimensioni del cartone per l'esportazione (mm)	551*594*1 161
Peso netto/lordo (kg)	97/107 kg
Potenza assorbita	15.1 kW
Potenza nominale	13.6 kW
Potenza ridotta	6.8 kW
Efficienza	90.2%
Per una superficie di m²	110-150
Capacità del serbatoio (kg)	28
Consumo di pellet (min/max)	1,3/2,6 kg/H
Tensione e frequenza	230/50 V/Hz
Consumo elettrico	100-400 W/H
Ingresso aria/Uscita fumi	50-80 mm

3. VISTA ESPLOSA

La stufa è composta dai seguenti elementi:

Per il modello ANITA 15.1 :

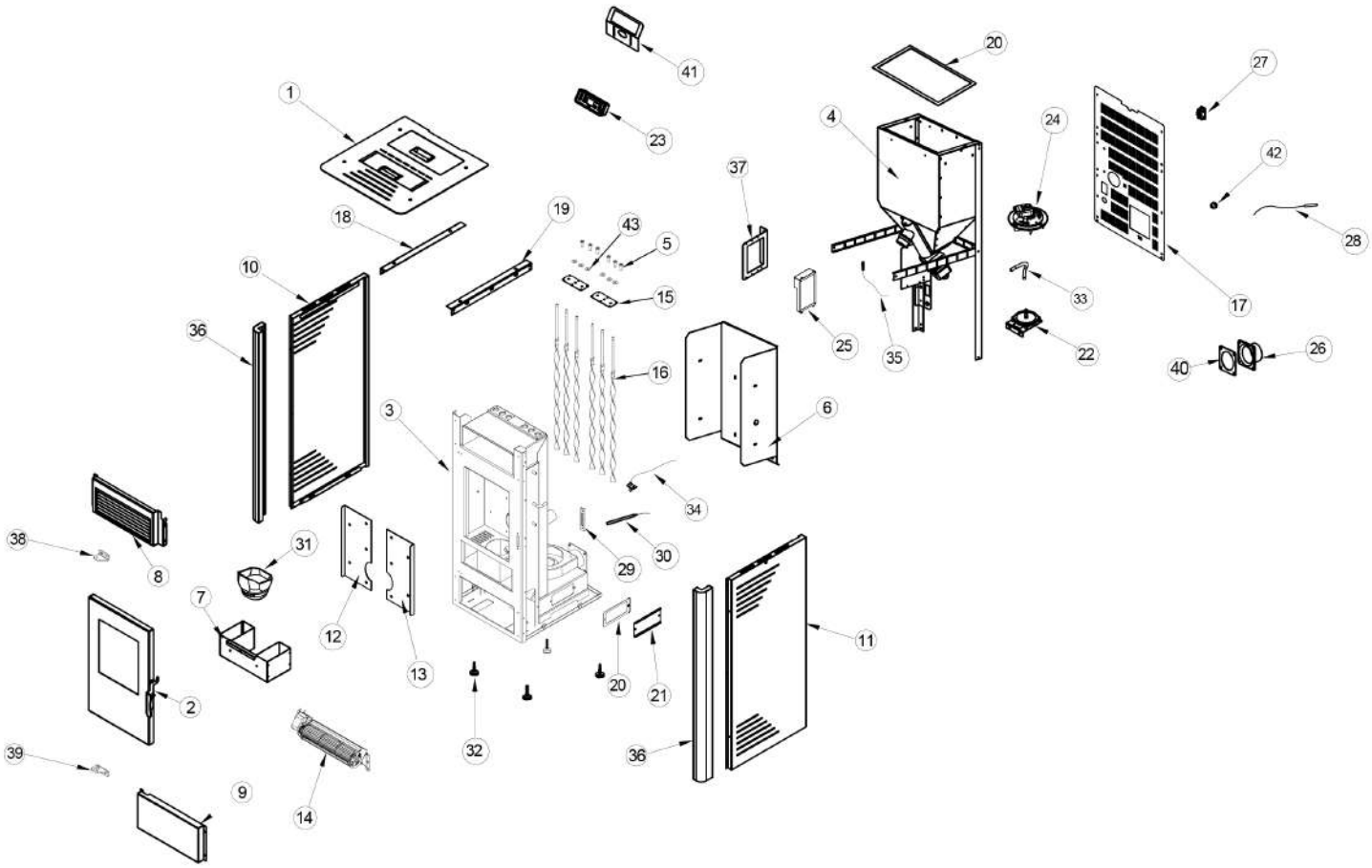

1. Coperchio superiore
2. Porta
3. Camera di combustione
4. Serbatoio per pellet
5. Bulloni
6. Pannello ignifugo
7. Cassetto cenere
8. Frontale superiore
9. Frontale inferiore
10. Pannello laterale sinistro
11. Pannello laterale destro
12. Pannello ignifugo interno sinistro
13. Pannello ignifugo interno destro
14. Ventilatore dell'aria
15. Piastra di pulizia
16. Turbolatore
17. Pannello posteriore
18. Rinforzo sinistro
19. Rinforzo destro
20. Guarnizione di tenuta
21. Piastra di tenuta
22. Pressostato dell'aria
23. Schermo
24. Estrattore
25. Scheda madre
26. Connettore del tubo
27. Alimentatore
28. Sonda ambiente
29. Supporto di fissaggio per la maniglia della porta
30. Accenditore
31. Braciere
32. Piedini regolabili
33. Raccordo per l'aspirazione dell'aria
34. Sonda per il fumo
35. Sensore della tramoggia
36. Angolari
37. Supporto per scheda madre
38. Cerniera
39. Cerniera
40. Guarnizione
41. Supporto per schermo
42. Fermacavo
43. Rondelle

Il riscaldatore è composto principalmente dai seguenti elementi:

1. Braciere di combustione,
2. Estrattore di fumi,
3. ventilatore dell'aria e coclea di alimentazione.

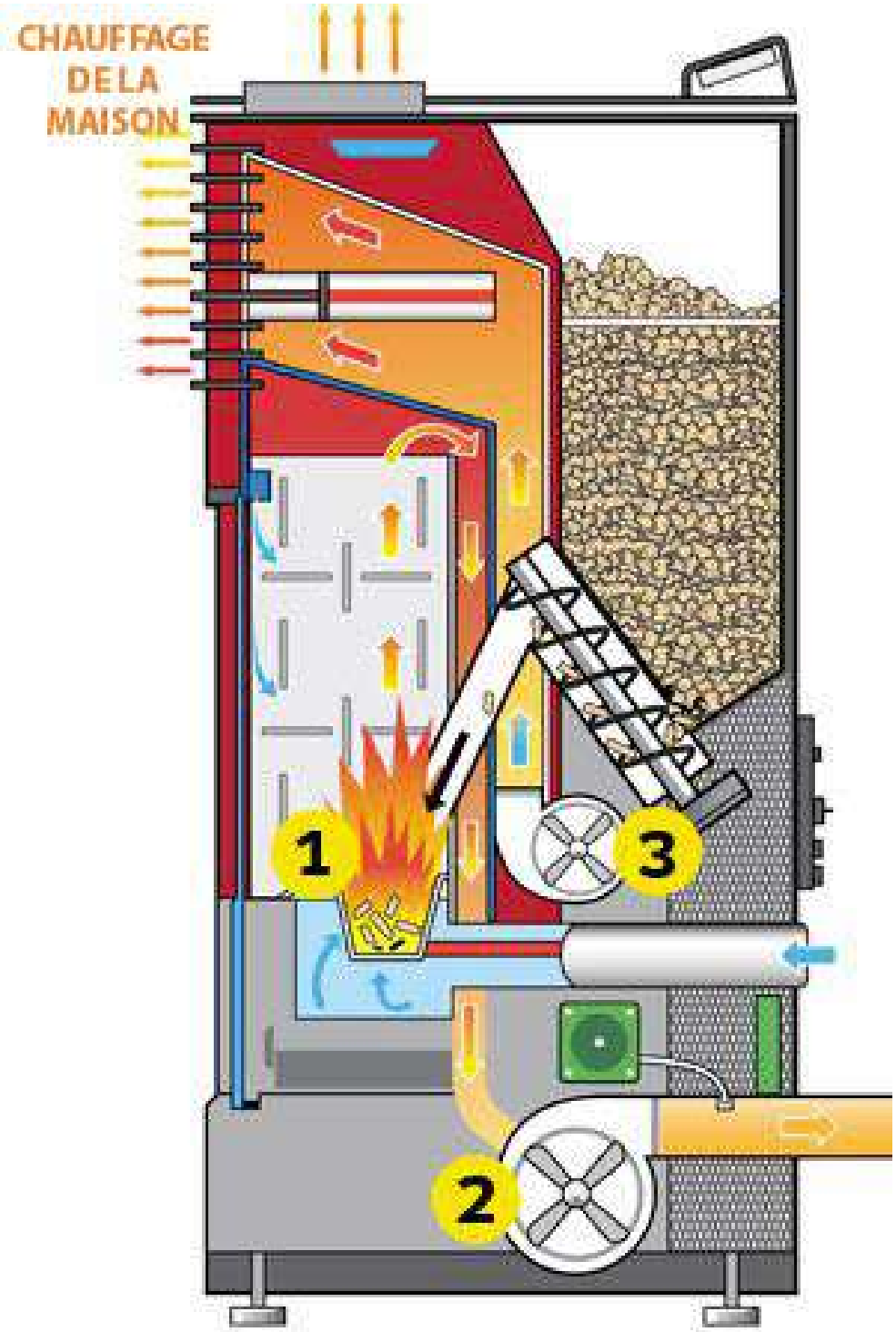

4. INSTALLAZIONE DELLA STUFA A PELLET

Durante l'installazione dell'apparecchio devono essere rispettate tutte le normative nazionali e locali, nonché le norme europee.
Prima di installare una stufa in un locale, selezionare la potenza adeguata per poter riscaldare l'ambiente. Verificare l'area di riscaldamento della stufa nel capitolo dedicato alle caratteristiche delle stufe.

MONTA LA STUFA PRIMA DELL'INSTALLAZIONE

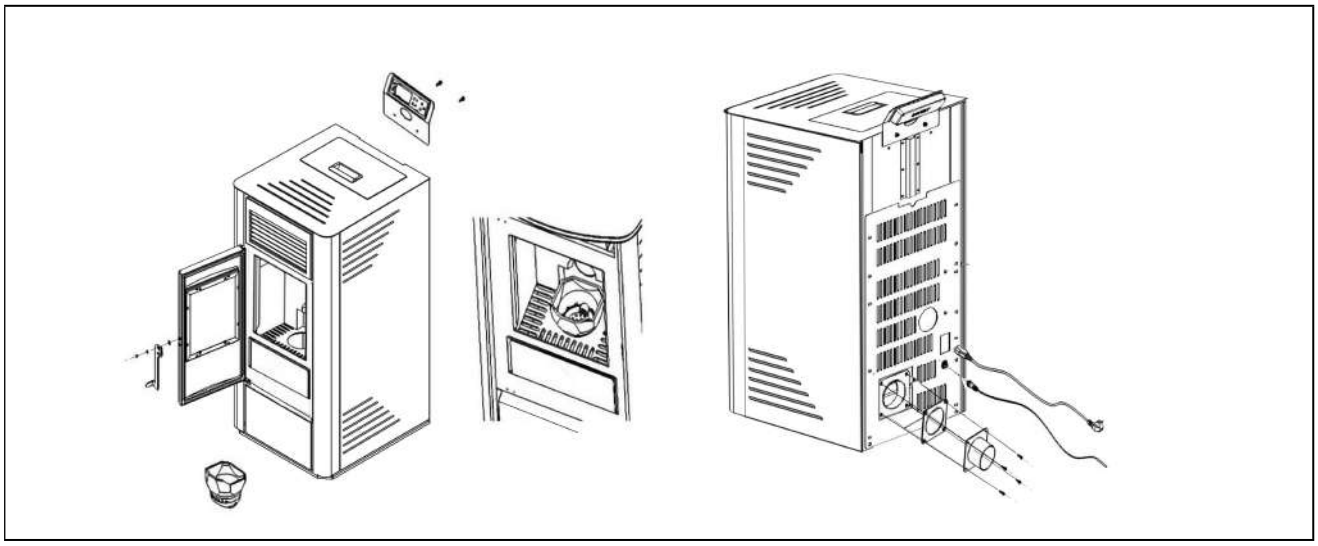

4.1 Informazioni generali

La stufa deve essere collegata a un camino omologato per combustibili solidi. Il camino deve avere un diametro di almeno 80 mm. Il sistema di scarico dei fumi si basa su una pressione negativa nella camera di combustione e su una leggera sovrapressione all'uscita dei fumi. È quindi importante che il collegamento al sistema di scarico dei fumi sia installato correttamente e sia a tenuta stagna.

Utilizzare esclusivamente materiali sigillanti resistenti al calore, nonché nastri sigillanti adeguati, silicone resistente al calore e lana minerale. I lavori di montaggio devono essere eseguiti esclusivamente da personale tecnico autorizzato.

Inoltre, è necessario assicurarsi che il tubo di scarico non superi la sezione libera del camino.

NOTA: Attenersi alle norme di costruzione vigenti nella propria zona. Per ulteriori informazioni al riguardo, contattare il proprio installatore.

4.2 Importante

Assicurarsi che la lunghezza del condotto di scarico non sia eccessiva.
Evitare un numero eccessivo di curve nel percorso dei fumi verso il camino (fare riferimento alle normative vigenti e non superare mai un angolo di 180° dall'uscita della stufa al camino!!!). Se non è possibile collegarsi direttamente al camino, utilizzare, se possibile, un raccordo con sportello di pulizia.

4.3 Esempio di installazione della stufa a pellet

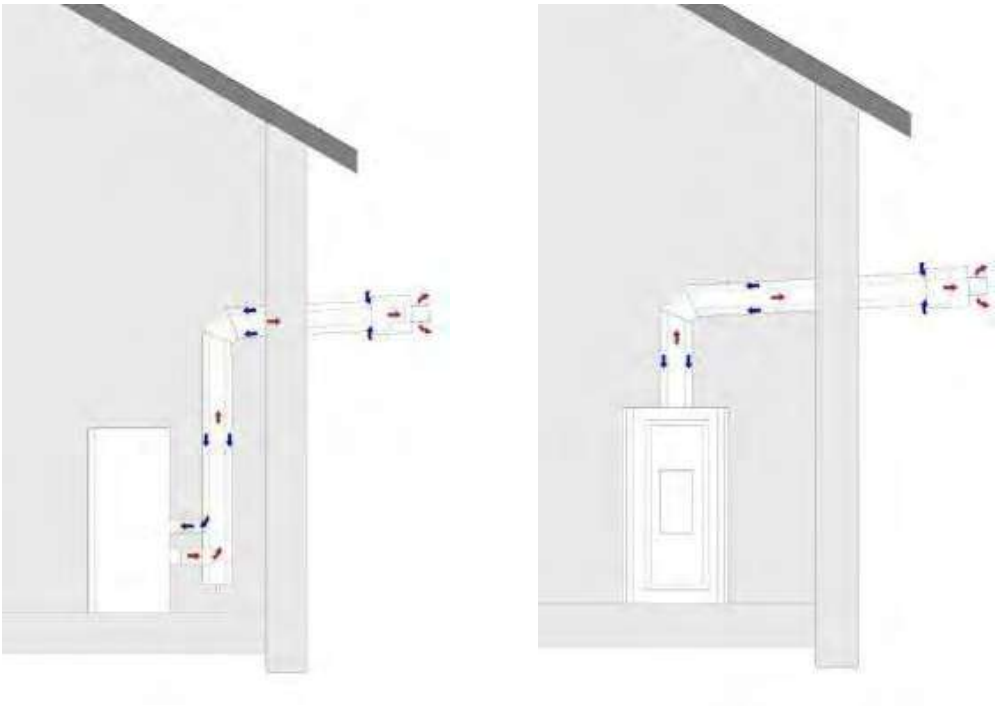

Figura 1a – Configurazione con terminale orizzontale

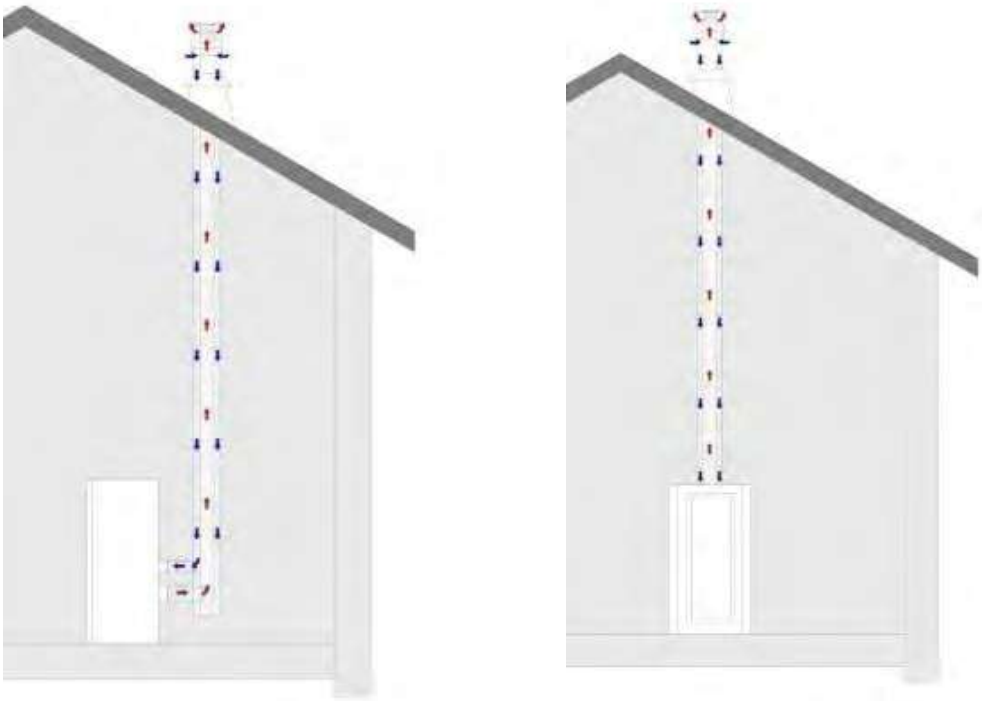

Figura 1b – Configurazione con terminale verticale

4.4 Protezione del pavimento

Per i pavimenti infiammabili (legno, moquette, ecc.), è necessario un sottofondo in vetro, lamiera d'acciaio o ceramica.

4.5 Distanze di sicurezza

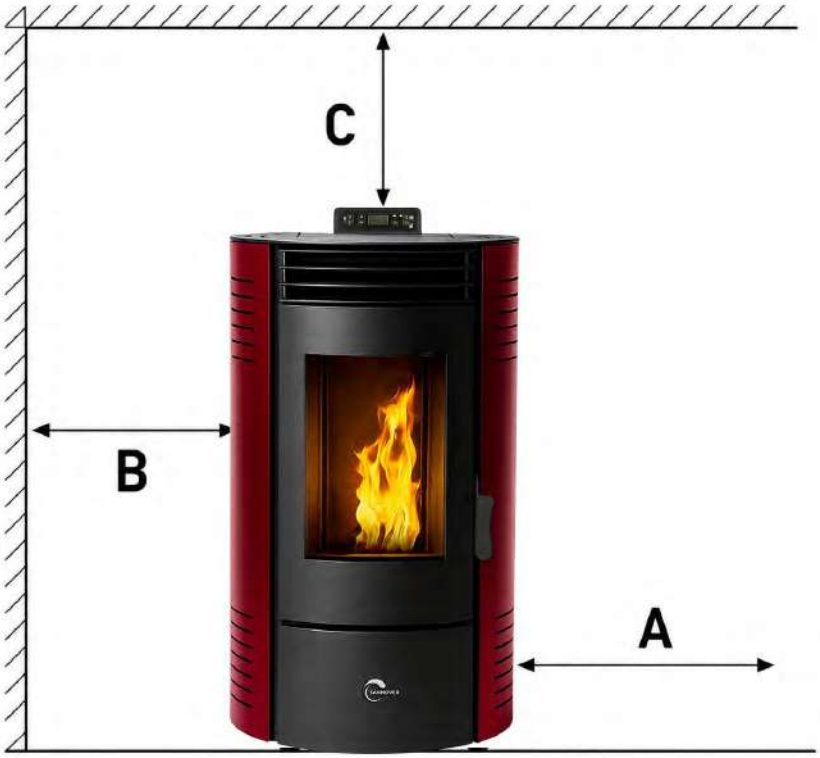

- **Realizzato con materiali non infiammabili:**

  A > 400 mm B > 100 mm C > 100 mm

- **Materiali combustibili e muri portanti in cemento armato:**

  A > 800 mm B > 200 mm C > 200 mm

Si prega di rispettare queste distanze di sicurezza per garantire un funzionamento sicuro in conformità con le norme vigenti.

(Misure prese dall'esterno della stufa)

4.6 Collegamento elettrico

La stufa viene fornita con un cavo di collegamento dotato di spina. Il cavo deve essere collegato a una rete elettrica da 230 V, 50 Hz. Il consumo elettrico medio è di circa 100 watt durante il funzionamento. Durante il processo di accensione automatica (diversi minuti), è di circa 350 watt. Il cavo di collegamento deve essere posato in modo da evitare qualsiasi contatto con le superfici esterne calde o taglienti della stufa.

4.7 Alimentazione di aria di combustione dall'esterno

● Utilizzare esclusivamente tubi in acciaio, in alluminio flessibile o in materiali resistenti alle alte temperature.

● Diametro minimo di 5 cm/2 pollici.

● Per collegamenti più lunghi, il diametro deve essere aumentato di circa 10 mm ogni 1 m circa.
● La lunghezza totale del tubo non deve superare i 4 m circa, al fine di garantire un'alimentazione d'aria sufficiente e di non presentare troppe curve.

● Se si utilizzano le bocchette Sannover, utilizzare la bocchetta orizzontale.
Se una o più di queste condizioni non sono soddisfatte, si verificherà generalmente una combustione non ottimale nella stufa.

5. MESSA IN FUNZIONE

Durante l'utilizzo dell'apparecchio devono essere rispettate tutte le normative nazionali e locali, nonché le norme europee.
Attenzione: quando la stufa è in funzione, non toccare la parte frontale. È estremamente calda!

Nota: durante di messa primo utilizzo, la vernice può essere smaltita mediante combustione. Ciò può causare la formazione di odori sgradevoli e fumo. Si prega di aprire finestre e porte per far uscire l'odore.

Nota: assicurati di pulire il braciere e la sua parte inferiore ogni volta che accendi la stufa!

ANITA 15.1

ANITA 15.1

Versare il pellet nel serbatoio, quindi collegare l'apparecchio. La spia On/Off si accende (a indicare che l'apparecchio è sotto tensione). Utilizzare l'apparecchio secondo le istruzioni.

5.1 Istruzioni per l'uso

1. Collegare il cavo di alimentazione alla presa situata sul retro della stufa e premere l'interruttore a levetta rosso ON/OFF situato sopra. Non utilizzare una presa multipla per collegare la stufa. La stufa è stata accesa con successo su ON.

Fusibile

Connettore di alimentazione + Interruttore ON/OFF

Nota: per spegnere la stufa, spegnere l'interruttore rosso situato in basso, sul retro della stufa.

1. Non premere mai l'interruttore quando la stufa è calda o ancora in funzione.
2. Assicurarsi che la guarnizione della porta sia in buone condizioni. Chiudere bene la porta e verificare che tutti i pannelli laterali siano correttamente installati

Nota: utilizzare esclusivamente il braciere specifico per il proprio modello di stufa!!!

3. Aprire il serbatoio. Assicurarsi che la quantità di pellet sia sufficiente a soddisfare il fabbisogno di riscaldamento. Chiudere il serbatoio.
4. Tenere premuto il tasto On/Off per 3 secondi. La stufa avvierà automaticamente i seguenti cicli:
   - **Ciclo di pulizia:** il braciere viene ventilato per espellere polvere e cenere.
     (Attenzione: questo ciclo non sostituisce la pulizia manuale)
   - **Ciclo di accensione:** l'accenditore funziona per tutta la durata del ciclo di accensione e per alcuni minuti dopo che la stufa si è stabilizzata e inizia a bruciare i pellet nel focolare.
     La stufa rimane in ciclo di accensione fino a quando la temperatura dei fumi raggiunge la temperatura impostata (temperatura di fabbrica o impostata da un tecnico).
   - **Scendita del pellet:** il pellet verrà trasportato dal serbatoio nel braciere tramite la coclea. Questa operazione può richiedere diversi minuti a seconda del modello di stufa.
   - **Ciclo di stabilizzazione:** la stabilizzazione prosegue fino a quando la stufa raggiunge la temperatura di riferimento e regola la temperatura in base alla modalità selezionata (vedere Modalità Eco 1 ed Eco 2, paragrafo 5.9)

La stufa è ora in funzione.

5.2 Spegnimento della stufa

Nota: la stufa può essere spenta, indipendentemente dal ciclo indicato sul display, premendo il tasto On/Off e tenendolo premuto per due secondi.

• **Spegnimento del fuoco:** qualsiasi combustibile rimasto nel braciere continuerà a bruciare e a produrre calore e fiamme. Dopo 5-8 minuti, il focolare non dovrebbe più contenere combustibile. Lo scambiatore di calore può quindi iniziare a raffreddarsi.
(Attenzione: non spegnere mai la stufa con il pulsante rosso ON/OFF sul retro della stufa)
• **Arrivederci:** questo messaggio sullo schermo indica che la stufa si
è raffreddata. La stufa è stata spenta con successo.

ATTENZIONE: RIDURRE AL MINIMO LA FORMAZIONE DI CREOSOTO (SCORIE)
Vedere "6. PULIZIA E MANUTENZIONE" per una spiegazione della formazione e della rimozione della creosota. Per rallentare la formazione di creosota, bruciare solo i combustibili raccomandati.

5.3 Rimozione della cenere

Attenzione: le braci possono essere nascoste dalla cenere. Maneggiare la cenere con attrezzi adeguati per la manutenzione del fuoco, mai direttamente con le mani; indossare indumenti ignifughi e occhiali protettivi.

Le ceneri devono essere collocate in un contenitore metallico dotato di coperchio ermetico.

1. Gli altri rifiuti non devono essere collocati nei contenitori per le ceneri.
2. Il contenitore chiuso contenente le ceneri deve essere collocato su un pavimento incombustibile o sul terreno, lontano da qualsiasi materiale combustibile, in attesa dello smaltimento finale.
3. I residui minerali del legno (circa l'1-2%) rimangono nelle ceneri e costituiscono un ottimo fertilizzante naturale per tutte le piante da giardino. Prima di seppellire le ceneri nel terreno o di spargerle localmente, è opportuno conservarle nel contenitore chiuso fino a quando tutte le ceneri si sono completamente raffreddate e sono state "spente".

5.4 Accensione / spegnimento

- L'accensione e lo spegnimento della stufa avvengono tramite il tasto ON/OFF ⏻
- Dopo l'accensione, viene visualizzato inizialmente il messaggio "PULIZIA", per pulire il braciere.

Allo stesso modo, premere ⏻, per spegnere la stufa, che entrerà quindi in una fase di raffreddamento della durata di alcuni minuti.

Quando la temperatura della stufa è sufficientemente bassa, viene visualizzata la frase "ARRIVEDERCI".

La fase di accensione, che dura circa 5-15 minuti, è necessaria affinché la resistenza porti i pellet alla temperatura di accensione (che dipende dalla stufa). Durante questa fase, viene verificata la depressione nella stufa e il pellet viene caricato nel braciere. La fase successiva sarà indicata dalla scritta "Accensione". Questo stato viene mantenuto fino a quando la temperatura dei fumi supera la soglia prevista.

Una volta terminata la fase di accensione, sono necessari alcuni minuti per la stabilizzazione della fiamma. Questa fase è indicata dal messaggio "STABILIZZAZIONE", che termina dopo alcuni minuti e quando la temperatura della sonda esterna della stufa è sufficientemente vicina alla temperatura di setpoint

ATTENZIONE

- **Durante la fase di spegnimento della stufa e il raffreddamento dello scambiatore, non è possibile riaccendere l'apparecchio prima del completo termine del ciclo. Questo stato è indicato dal messaggio «SPEGNIMENTO».**
- **Non spegnere mai la stufa quando è in funzione o finché non si è completamente arrestata. Attendere imperativamente la fine del ciclo dei ventilatori e non forzare l'arresto dell'apparecchio premendo l'interruttore ON/OFF.**

5.5 Regolazione della potenza

A seconda del fabbisogno di riscaldamento, la quantità di combustibile può essere regolata tramite tramite il tasto

Potenza minima M4

Potenza Bassa M3

Potenza media M2

Potenza massima M1

5.6 Controllare la temperatura ambiente

Premendo il tasto è possibile controllare
le temperature impostate (T°).
R è la temperatura della sonda esterna della stufa,
S è la temperatura dei fumi, P è la temperatura di protezione.

Esempio:

Esempio: La temperatura ambiente è di 19 °C o °F. La temperatura dei fumi è di 60 °C o °F. La temperatura di protezione è di 30 °C o °F

Temperatura ambiente (sonda esterna della stufa): Potenza della stufa, di M1, M2, ecc..., Potenza del ventilatore dell'aria
Temperatura dei fumi: velocità dell'estrattore + apporto di pellet
Temperatura di protezione: velocità di ventilazione = troppo lenta surriscaldamento, troppo veloce scambio insufficiente

5.7 Selezione delle impostazioni orarie

Premere il tasto, si accende la spia arancione. Ciò indica che le impostazioni orarie sono attive. In caso contrario, si torna alla modalità manuale, controllata esclusivamente dalla temperatura di riferimento.

Attenzione: la stufa non funziona correttamente se questa spia è accesa ma non è stata impostata alcuna programmazione

5.8 Impostazione della temperatura di riferimento

Premere il tasto ⊕ ⊖, sul display,
la temperatura viene selezionata e modificata.

5.9 Modalità ECO

ECO 1 - Funzionamento con accensione/spegnimento della stufa in base alla temperatura di setpoint richiesta e alla temperatura rilevata dalla stufa nella stanza
Questa impostazione consente alla stufa di accendersi quando la temperatura della sonda esterna della stufa scende al di sotto della temperatura di setpoint - IL DELTA (quest'ultimo è definito in base al modello della stufa nella programmazione di fabbrica).
Quando raggiunge la temperatura di setpoint + il DELTA, la fase di "Stabilizzazione" è terminata, passa quindi a "Eco 1" e la stufa si spegnerà prima di riaccendersi se vengono raggiunte le condizioni descritte sopra.

Esempio: Temperatura di setpoint: 20 °C
DELTA: 3 °C: la stufa si riaccenderà automaticamente quando la temperatura della sonda esterna della stufa raggiungerà i 17 °C (20-3). Quando la temperatura della stanza raggiungerà i 23 °C (20+3), l'apparecchio si spegnerà e si riaccenderà a 17 °C.
Per visualizzare la temperatura rilevata dalla sonda esterna dietro la stufa, è necessario premere il tasto ✓ per visualizzare il valore R che corrisponde alla temperatura della sonda ambiente.

ECO2 – Funzionamento della stufa tramite regolazione automatica della potenza in base alla temperatura misurata dalla stufa, ma senza spegnerla.
La stufa non si spegne mai, a meno che non la spegniate con il pulsante di accensione sul display o se avete attivato le fasce orarie. Quando raggiunge la temperatura di riferimento + il DELTA, la fase di "Stabilizzazione" è terminata. Passa a "Eco 2" e riduce automaticamente la potenza (passa a M4) per continuare a far salire la temperatura della stanza, ma in modo più lento. Se durante il funzionamento la temperatura scende al di sotto del valore impostato - il DELTA, torna in "stabilizzazione" e ripete il ciclo descritto sopra.

Esempio: Temperatura di riferimento: 20 °C
DELTA: 3 °C: La stufa riscalda fino a 23 °C, poi riduce la potenza a M4 per continuare a salire più lentamente oltre i 23 °C.
Vantaggio: mantiene la stanza costantemente calda senza che sia necessario spegnerla manualmente o in base alle fasce orarie.
Il consumo di pellet sarà leggermente superiore rispetto all'ECO1 poiché la stufa non si spegne mai.

Accedere alle impostazioni:
Tenere premuto per 3 secondi il tasto ⚙ per accedere alle impostazioni tecniche.
Premendo più volte il tasto ⊕ ⊖ per navigare tra i menu delle impostazioni e confermare con il tasto ✓

5.10 Parametro motore

S = FUMO (VELOCITÀ ESTRATTORE) F = VENTILATORE (VELOCITÀ SOFFIATORE)
Auxfan = Nessuna funzione.

Premere il tasto per spostarsi nel menu.
Premere il tasto per modificare i valori. Entrambi possono essere regolati da 20 a -20.
Normalmente, l'impostazione di fabbrica è 0. 20 è il massimo e -20 è il minimo.

Premere il tasto « » per salvare le impostazioni modificate e passare alle altre impostazioni M2, M3 e M4, come segue:

Il valore M5 è correlato alla velocità del ventilatore di estrazione della fase "Pulizia". L'intervallo di regolazione è compreso tra 20 e -20. Il valore M6 è correlato alla velocità dell'estrattore della fase "Alimentazione", "Accensione" e per alcuni minuti della fase "Stabilizzazione". Anche in questo caso l'intervallo di regolazione va da 20 a -20.

Per tornare indietro, premere " ", quindi navigare nel menu con " " e " " per selezionare la pulizia, la modalità ECO, le unità, il segnale acustico dei tasti, la retroilluminazione, la lingua, l'impostazione dell'orologio, il ripristino delle impostazioni di fabbrica e la versione della stufa.

5.11 Impostazioni

A. Selezione della modalità ECO

Premere il tasto per selezionare ECO1 o ECO2.
L'impostazione di fabbrica è ECO2.
Premendo il tasto si passa al menu successivo:
ATTENZIONE: La modalità può essere selezionata solo quando l'apparecchio è spento.

B. Selezionare le unità

Premere il tasto per selezionare l'unità di misura della temperatura, quindi premere il tasto per passare al menu successivo.

C. Segnale acustico

Premere il tasto per selezionare Segnale acustico On o Off, quindi premere il tasto per passare al menu successivo

D. Regolazione retroilluminazione

Premere i tasti per regolare il valore. Successivamente premere il tasto per passare al menu successivo:

0,5 M = 30 secondi

E. Selezione della lingua

Premere i tasti per selezionare la lingua.
Quindi premere il tasto per passare al menu successivo:

F. Impostazione dell'orologio

Premere i tasti per selezionare il giorno della settimana.
Quindi premere per selezionare l'ora.
Premere i tasti per modificare l'ora. Premere il tasto per selezionare la data.
Premere i tasti modificare la data. Quindi premere il tasto per passare all'impostazione successiva.

G. Ripristino impostazioni di fabbrica

Premere il tasto per scegliere il ripristino delle impostazioni di fabbrica.
Sì: conferma il ripristino delle impostazioni di fabbrica.
No: mantiene i valori modificati.

H. Versione della stufa

Premere il tasto per visualizzare la versione.
Quindi premere il tasto tornare al menu principale.

Ciò significa che la versione del display è MV20 e che la versione della scheda madre è MV20.

I. Impostazione del timer

Premere il tasto il seguente testo appare sullo schermo.

Come promemoria, accedere al menu come indicato di seguito.
Tenere premuto il tasto ,
quindi premere il tasto
per selezionare l'impostazione dei programmi.

Questa funzione consente di impostare l'apparecchio per una programmazione settimanale, associando l'accensione e lo spegnimento a orari prestabiliti. È possibile programmare l'accensione e lo spegnimento giornalieri per l'intera settimana. Premendo il tasto , è possibile selezionare il giorno della settimana. Premere i tasti per selezionare una fascia oraria. Per attivare o disattivare la fascia oraria, premere il tasto . La posizione più bassa indica che è disattivata, quella più alta che è attivata.

ESEMPIO 1:

Come indicato sullo schermo, è attivata una programmazione oraria per un intervallo definito. La stufa si accenderà automaticamente alle 7:00 e funzionerà ininterrottamente fino alle 20:00. Si spegnerà automaticamente.

ESEMPIO 2:

Come indicato sullo schermo, è possibile attivare una programmazione oraria per diverse fasce orarie. Ad esempio, la stufa si accenderà automaticamente dalle 7:00 alle 9:00, per poi spegnersi automaticamente. Si riaccenderà poi dalle 11:00 alle 14:00, quindi dalle 17:00 alle 19:00 prima di spegnersi automaticamente.

5.12 Test di carico

Tenere premuto per 3 secondi elementi di , quindi premere il tasto per selezionare gli prova.

Accenditore:

Premere il tasto per eseguire il test dell'accenditore, si verifica in questo modo il corretto funzionamento dell'accenditore.

Se la candela si arrossa, significa che funziona correttamente.

Alimentazione:

Test di alimentazione per verificare se il motore della coclea funziona normalmente.

Se il pellet cade nel crogiolo, la coclea funziona correttamente.

Attenzione: svuotare il crogiolo prima di riprovare l'accensione

Fumo:

Test del fumo per verificare se il motore del fumo funziona normalmente.

Se l'estrattore si avvia, significa che funziona correttamente.

Ventilatore:

Test del ventilatore per verificarne il corretto funzionamento.

Se il ventilatore gira, significa che funziona correttamente.

5.13 Sicurezza

ASSENZA DI ALIMENTAZIONE ELETTRICA

Dopo un'interruzione di corrente, sul display potrebbe comparire il codice di errore «E7». In caso di interruzione di breve durata, è possibile tornare manualmente alla modalità «Stabilizzazione» cancellando il messaggio «E7» tramite il pulsante «OK», quindi riavviando la stufa tenendo premuto il pulsante «ON» per 3 secondi.

• Durante un'interruzione di corrente, può verificarsi una leggera emissione di fumo. Questo fenomeno è temporaneo, dura generalmente tra i 3 e i 5 minuti e non presenta alcun rischio per la sicurezza.

PRESA DI ALIMENTAZIONE (contiene il fusibile principale)

SPEGNIMENTO ELETTRICO IN CASO DI SOVRACCARICO
L'apparecchio è protetto contro le sovracorrenti da un fusibile principale (situato sul retro dell'apparecchio).

Fusibile

Connettore di alimentazione + Interruttore ON/OFF

Ecco un elenco dei componenti principali e delle loro funzioni:

- **ACCENDITORE:**
  La STUFA è dotata di un accenditore automatico per accendere il combustibile quando la stufa è in modalità di alimentazione e accensione.

- **PRESSOSTATO:**
  La STUFA è dotata di un pressostato situato dietro uno dei coperchi, fissato al telaio. Se si verifica una perdita di depressione nella camera di combustione a causa di una perdita, dell'apertura della porta anteriore, di un condotto di scarico ostruito o di un cassetto cenere non sigillato (su alcuni modelli), il pressostato lo rileva e fa passare la stufa in modalità di arresto visualizzando E5.

- **VITE E MOTORE DELLA VITE:**
  Il motore della coclea trasporta i pellet nel tubo.
  I pellet cadono quindi nel focolare. La velocità è controllata dalla schermata iniziale.

- **SENSORE DI TEMPERATURA PER IL SOVRACALO:**
  Un termostato di sicurezza spegne automaticamente la stufa in caso di surriscaldamento e visualizza il codice E6. Una volta che la temperatura del corpo riscaldante è scesa, è possibile cancellare l'errore premendo il tasto "✓". Viene eseguito il programma di fine funzionamento (pulizia, fase di raffreddamento). In caso di questo errore, la stufa potrà essere riaccesa solo dopo lo spegnimento completo.

ATTENZIONE: In caso di surriscaldamento, è necessario eseguire lavori di manutenzione o pulizia.

- **FUNZIONE DEL SENSORE DI TEMPERATURA DEI FUMI**

Se la temperatura dei fumi scende al di sotto di una temperatura minima, la stufa si spegne. Questo arresto può verificarsi anche se il preriscaldamento è troppo lento. (Errore E1).
Verifica della temperatura (T°) dei fumi "S" capitolo 5.6

6. PULIZIA E MANUTENZIONE

Durante l'utilizzo dell'apparecchio devono essere rispettate tutte le normative nazionali e locali, nonché le norme europee.
Attenzione: quando la stufa è in funzione, non toccare la parte frontale. È estremamente calda!

ATTENZIONE: Intervenire sulla stufa solo dopo aver scollegato la spina dalla presa di corrente.

Durante la manutenzione della stufa, non far cadere oggetti (viti, ecc.) nel serbatoio del combustibile, poiché potrebbero bloccare la coclea e danneggiare la stufa.

La stufa deve essere spenta e raffreddata prima di qualsiasi intervento.

Se non si effettua la manutenzione di questo apparecchio, la combustione sarà scadente e la garanzia della stufa verrà annullata.

La frequenza con cui la stufa deve essere pulita e gli intervalli di manutenzione dipendono dal combustibile utilizzato. Un alto tasso di umidità, cenere, polvere e trucioli possono più che raddoppiare gli intervalli di manutenzione necessari. Ricordiamo che come combustibile devono essere utilizzati solo pellet di legno testati e raccomandati.

Maniglia della porta

La vostra nuova stufa a pellet è dotata di una maniglia che serve ad aprire o chiudere la porta del focolare. Utilizzate questa maniglia per:

- Pulire il braciere: rimuovere accuratamente i residui di combustione.
- Svuotare il cassetto cenere (se presente sul modello ordinato)

Il pellet come fertilizzante

I residui minerali del legno (circa l'1-2%) rimangono nella camera di combustione sotto forma di cenere. Questa cenere è un prodotto naturale e costituisce un ottimo fertilizzante per tutte le piante del giardino. Tuttavia, la cenere deve prima essere lasciata maturare e "spegnuta".

ATTENZIONE: nella cenere potrebbero esserci delle braci nascoste - svuotarla solo in contenitori metallici.

6.1 Pulizia del braciere

Attenzione: pulire il braciere ogni giorno.
Assicurarsi che la cenere o la scoria non ostruiscano le prese d'aria. Il braciere può essere facilmente pulito all'interno della stufa. Dopo aver rimosso il braciere, l'area sottostante può essere pulita con un aspirapolvere.

Se la stufa è in funzione continua, deve essere spenta due volte nell'arco di 24 ore per pulire il braciere (rischio di accumulo di pellet e di incendio).

Attenzione: solo a freddo, quando le braci sono spente!
Verificare che il braciere sia posizionato correttamente e pulito.

6.2 Pulizia del vetro della porta

Il modo migliore per pulire il vetro della porta è utilizzare un panno umido con una piccola quantità di cenere proveniente dalla camera di combustione. Lo sporco ostinato può essere rimosso con un detergente speciale.

6.3 Pulizia dei condotti e dello scambiatore

La pulizia dei condotti di scarico deve essere effettuata almeno una volta all'anno o secondo le prescrizioni della vostra compagnia assicurativa o delle normative locali. La combustione di pellet ad alto contenuto di cenere può richiedere una pulizia più frequente. Pulite i condotti solo quando la stufa e la cenere sono fredde. Non aspirate braci incandescenti! Su entrambi i lati della stufa si trovano due coperchi di accesso (vedi immagine sotto) che possono essere rimossi svitando le due viti a testa cilindrica. Inserire una spazzola di pulizia nelle aperture per staccare eventuali accumuli di cenere e utilizzare un aspirapolvere per rimuoverla. Reinstallare i coperchi una volta terminata la pulizia. Altri due accessi si trovano dietro il cassetto cenere.

6.4 Come pulire la stufa

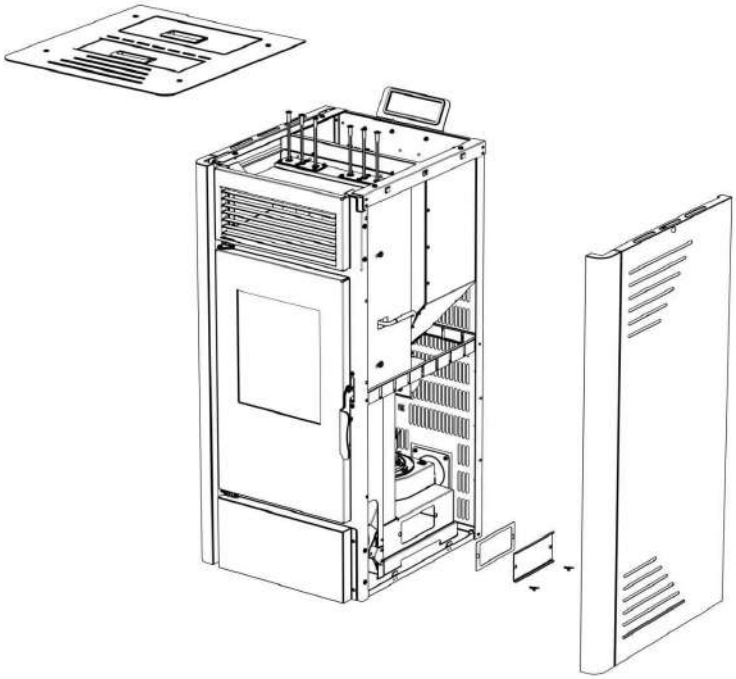

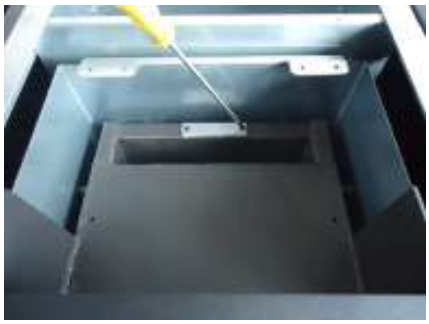

6.5 Pulizia della ventola

Per pulire il ventilatore, scollegare il cavo di alimentazione della stufa dalla presa elettrica. Rimuovere i pannelli laterali e il pannello posteriore (per tutti i modelli). È possibile utilizzare un aspirapolvere per rimuovere eventuali accumuli di polvere sulle pale del ventilatore o all'interno del condotto di ventilazione. Fare attenzione a non danneggiare le pale del ventilatore durante la pulizia.

6.6 Pulizia dell'estrattore di fumi

I prodotti della combustione contengono piccole particelle di cenere volante che si accumulano nel sistema di scarico dei fumi e limitano il flusso dei gas di combustione. Una combustione incompleta, come quella che si verifica all'avvio, all'arresto o in caso di malfunzionamento del riscaldamento, provoca la formazione di fuliggine che si accumula nel sistema di scarico dei fumi. Questo deve essere pulito almeno una volta all'anno.

7. RISOLUZIONE DEI PROBLEMI

7.1 Come sostituire la candela e il sistema a coclea

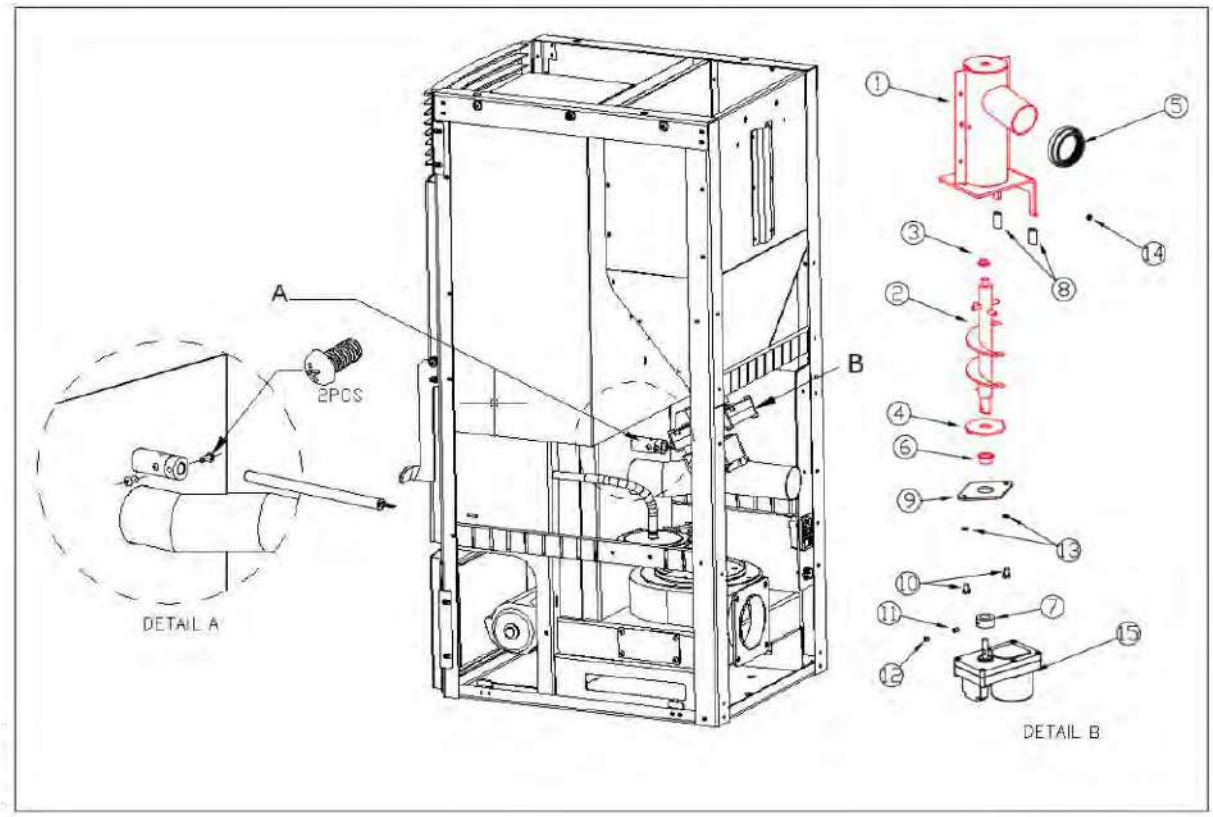

7.2 Come sostituire il ventilatore

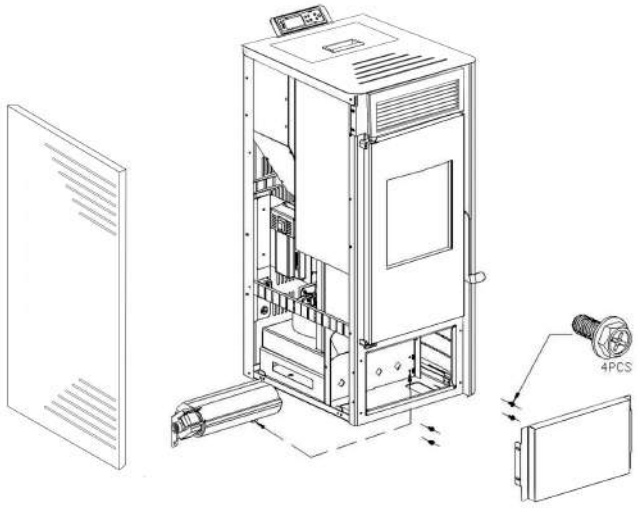

7.3 Come sostituire il ventilatore di combustione

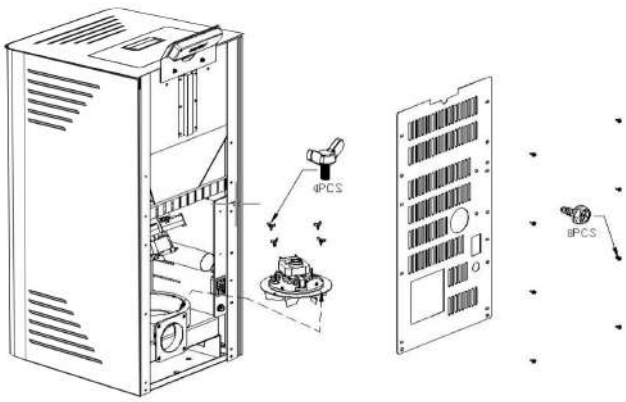

7.4 Errori e soluzioni

Di seguito sono riportati i problemi generali, le possibili cause e le soluzioni. Dopo aver risolto i problemi, riavviare la stufa:

CODICI DI ERRORE	CAUSA	SOLUZIONE
E1	La temperatura dei gas di scarico è inferiore alla temperatura impostata in fabbrica, il funzionamento è stato interrotto e il fuoco è stato spento.	1. Verificare la presenza di pellet nel serbatoio. 2. Verificare che il motore della coclea non sia danneggiato e che sia in grado di riempire il braciere di combustibile. 3. Regolazione della combustione (vedere paragrafo 5.11)
E2	Accensione fallita.	1. Verificare che non vi siano pezzi di ferro nel braciere 2. Verificare che il braciere sia posizionato correttamente nel supporto e che l'accenditore non sia ostruito. 3. Verificare che la sonda del fumo, situata accanto all'estrattore, non sia danneggiata 4. Controllare la candela.
E5	Rilevata depressione errata.	1. Verificare che la porta sia stata chiusa correttamente. 2. Verificare che nulla ostruisca il condotto di scarico. 3. Verificare che il ventilatore di combustione funzioni.
E6	Anomalia del sensore di protezione (situato sotto la tramoggia del pellet).	1. Controllare che il sensore non sia danneggiato. 2. Il ventilatore non è abbastanza potente. Potenza troppo elevata 3. La temperatura del sensore è troppo alta. La stufa non funziona correttamente. Contattare il servizio clienti.
E7	Interruzione di corrente	Premere il pulsante di conferma per cancellare il codice di errore. Quindi riavviare la stufa.
E20	Guasto al sensore dei fumi	Sostituirla.
E21	Guasto del cavo di collegamento (Display - Scheda madre)	1. Verificare il collegamento 2. Contattare il Servizio Tecnico.
ESC1	Cortocircuito del sensore di temperatura n. 1.	1. Controllare il cavo e il collegamento. 2. Contattare il servizio tecnico.
ESO1	Cortocircuito del sensore di temperatura n. 1.	1. Controllare il cavo e il collegamento. 2. Contattare il Servizio Tecnico.
ESC2	Cortocircuito del sensore di temperatura n. 2.	1. Controllare il cavo e il collegamento. 2 Contattare il Servizio Tecnico.
ESO2	Cortocircuito del sensore di temperatura n. 2.	1. Controllare il cavo e il collegamento. 2 Contattare il Servizio Tecnico.
ESC3	Cortocircuito del sensore di temperatura n. 3.	1. Controllare il cavo e il collegamento. 2 Contattare il Servizio Tecnico.
ESO3	Cortocircuito del sensore di temperatura n. 3.	1. Controllare il cavo e il collegamento. 2 Contattare il Servizio Tecnico.

7.5 Sintomo e soluzione

SINTOMO	CAUSA	SOLUZIONE
La stufa non si accende. (Spia rossa sulla parte anteriore della stufa spenta)	Interruttore di alimentazione spento.	Accendere l'interruttore.
	Cavo di alimentazione scollegato.	Inserire saldamente il cavo di alimentazione nell'apparecchio.
	Fusibile.	Sostituire il fusibile.
Il ventilatore non si accende. Il ventilatore non si avvia finché non viene superata la temperatura minima preimpostata	È normale.	Non c'è alcun problema: il ventilatore non si avvia prima del ciclo di stabilizzazione.
Il ventilatore non si avvia durante il ciclo di stabilizzazione.	Mancanza di alimentazione elettrica.	Controllare l'alimentazione elettrica e i collegamenti.
	Regolatore non collegato elettricamente.	Assicurarsi che tutti i connettori del sistema di regolazione siano collegati.
	Sonda di fumo.	Sostituire la sonda di fumo.
Durante il funzionamento, compresa la fase di accensione, la coclea non riempie il bruciatore di pellet.	Nessun pellet nel serbatoio.	Riempire il serbatoio di pellet.
	Motore della coclea o coclea bloccati.	1. Scollegare l'apparecchio per evitare un avvio improvviso, quindi sbloccare la coclea. 2. Verificare che la coclea non sia bloccata. In tal caso, eliminare la causa del blocco. 3. Verificare che la coclea sia ben fissata al motore.
Troppo combustibile nel focolare. Il combustibile non può essere bruciato completamente.	La velocità di alimentazione dei pellet è superiore a quella che la combustione può sopportare.	Aumentare la velocità del ventilatore di combustione o diminuire l'alimentazione.
Non c'è abbastanza combustibile nel focolare.	La velocità di alimentazione è troppo bassa per sostenere il tasso di combustione.	Ridurre la velocità del ventilatore o diminuire la velocità di combustione.
Una volta acceso il fuoco, la stufa si spegne dopo 15 minuti.	La tramoggia del pellet è vuota.	Verificare che il serbatoio del pellet contenga una quantità sufficiente di combustibile.
	La coclea non funziona.	1. Scollegare l'apparecchio per evitare che si avvii improvvisamente, quindi sbloccare la coclea. 2. Verificare che la coclea non sia bloccata. In tal caso, eliminare la causa del blocco. 3. Verificare che la coclea sia ben collegata al motore e fissata correttamente. 4. Verificare che non si sia in modalità timer.

Fiamma arancione, accumulo di pellet nel focolare, vetro sporco.	Aria insufficiente per una buona combustione.	1. Verificare che i condotti di ingresso dell'aria e di scarico dei gas di combustione non siano ostruiti. 2. Aumentare l'afflusso d'aria. 3. Aumentare la velocità dell'aspiratore per aumentare l'afflusso d'aria. 4. Contattare il servizio tecnico.
Il fuoco si spegne e l'alimentazione si interrompe.	Non c'è pellet nel serbatoio.	Aggiungere pellet.
	La coclea è bloccata o il motore della coclea è scollegato.	1. Scollegare l'apparecchio per evitare un avvio improvviso, quindi sbloccare la coclea. 2. Verificare che la coclea non sia bloccata. Se è bloccata, eliminare la causa del blocco. 3. Verificare che la vite di fissaggio della coclea al motore sia ben serrata.
	Il sensore di fumo si è attivato.	Controllare il collegamento della sonda. Sostituire la sonda. Verificare di essere in modalità Timer.
Il fuoco si spegne e l'alimentazione elettrica viene interrotta. Viene visualizzato il messaggio ECO 1.	È stata raggiunta la temperatura richiesta.	Si tratta di un comportamento normale in modalità "ECO 1". La stufa si accende automaticamente non appena la temperatura ambiente della stanza scende al di sotto della temperatura che la stufa deve mantenere.
La stufa non fa circolare un volume d'aria sufficientemente calda.	Combustibile insufficiente	Utilizzare pellet standardizzato. Vedere le impostazioni di alimentazione del pellet
	Il ventilatore dell'aria è regolato a una velocità troppo bassa o è difettoso.	1. Se il ventilatore è rotto, sostituirlo. 2. Controllare la regolazione.
	I tubi dello scambiatore di calore o il condotto dei fumi sono intasati.	Pulire i tubi dello scambiatore di calore o il condotto di scarico.

8. SCHEMA ELETTRICO

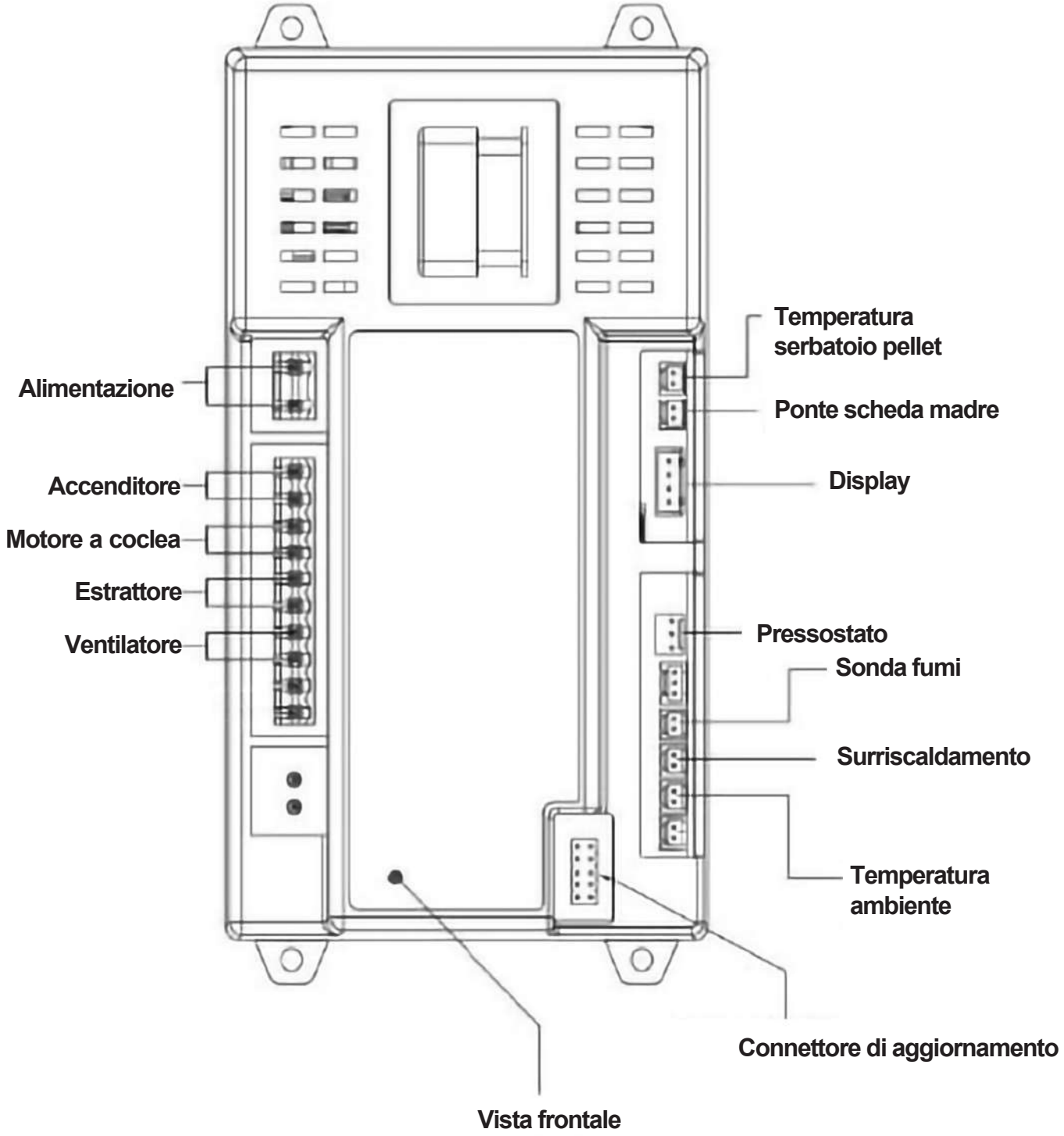

ANITA 15.1

Installatie- en gebruiksaanwijzing

Luchtdichte pelletkachel

Model : ANITA 15.1

NL

Bewaar deze instructies voor toekomstig gebruik.
Lees deze handleiding volledig door voordat u deze houtpelletkachel installeert en gebruikt. Het niet opvolgen van deze instructies kan leiden tot materiële schade en lichamelijk letsel.

Bewaar deze instructies!
Installateur: deze handleiding moet bij het apparaat blijven!

INHOUDSOPGAVE

1. Brandstof

2. Technische gegevens

3. Explosietekening

4. Installatie van de pelletkachel

5. Inbedrijfstelling

6. Reiniging en onderhoud

7. Problemen oplossen

8. Elektrisch schema

1. BRANDSTOF

De pellets worden vervaardigd uit houtafval, afkomstig van zagerijen en schraperijen, evenals uit restanten van bosbouwactiviteiten. Deze "uitgangsmaterialen" worden vermalen, gedroogd en zonder enige bindmiddel tot "brandbare" korrels geperst.

1.1 Specificaties voor hoogwaardige pellets

Verbrandingswaarde: 5,3 kWh/kg
Dichtheid: 700 kg/m³
Vochtgehalte: max. 8% van het gewicht
Asgehalte: max. 1% van het gewicht Diameter: 5 - 6,5 mm
Lengte: max. 30 mm

Samenstelling: 100% onbehandeld hout zonder toevoeging van bindmiddelen (schilgehalte max. 5%).
Verpakking: In milieuneutrale of biologisch afbreekbare plastic zakken, of in papieren zakken.

Vraag uw dealer in houtpelletkachels om geteste brandstoffen en een lijst van gecontroleerde brandstoffabrikanten. Het gebruik van brandstof van slechte kwaliteit of verboden brandstof heeft een negatief effect op de werking van uw houtpelletkachel en kan leiden tot het vervallen van de garantie en de aansprakelijkheid van de fabrikant. Houd u aan de wetgeving inzake afvalverbranding. Verbrand alleen geteste pellets.

1.2 Opslag van pellets

Om een probleemloze verbranding van de houtpellets te garanderen, moet de brandstof vochtvrij worden opgeslagen.

Dit apparaat is niet bedoeld voor gebruik door personen (inclusief kinderen) met verminderde fysieke, zintuiglijke of mentale capaciteiten, of die onvoldoende ervaring en kennis hebben, tenzij zij onder toezicht staan of instructies hebben gekregen over het gebruik van het apparaat van een persoon die verantwoordelijk is voor hun veiligheid. Kinderen moeten onder toezicht staan om ervoor te zorgen dat ze niet met het apparaat spelen.

2. TECHNISCHE KENMERKEN

De pelletkachel is geavanceerd ontworpen en beschikt over een afzonderlijke toevoer van verse lucht en een ventilatiesysteem. De verbrandingstechnologie met onderdruk zorgt voor een hoog rendement en een geringe hoeveelheid as tijdens de verbranding. Het apparaat schakelt automatisch uit bij slechte verbranding of een tekort aan brandstof. De voordelen zijn een snelle opwarming en lage brandstofkosten.

Model	ANITA 15.1
Afmetingen (B*H*D) mm	510*552*1 013
Afmetingen exportdoos (mm)	551*594*1 161
Netto-/brutogewicht kg	97/107 kg
Opgenomen vermogen	15.1 kW
Nominaal vermogen	13.6 kW
Vermogen bij lage belasting	6.8 kW
Rendement	90.2%
Voor een oppervlakte van m²	110-150
Tankinhoud kg	28
Pelletverbruik (min./max.)	1,3/2,6 kg/H
Spanning en frequentie	230/50 V/Hz
Stroomverbruik	100-400 W/H
Luchtinlaat/Rookuitlaat	50-80 mm

3. EXPLOSIETEKENING

De kachel bestaat uit de volgende onderdelen:

Voor het model ANITA 15.1 :

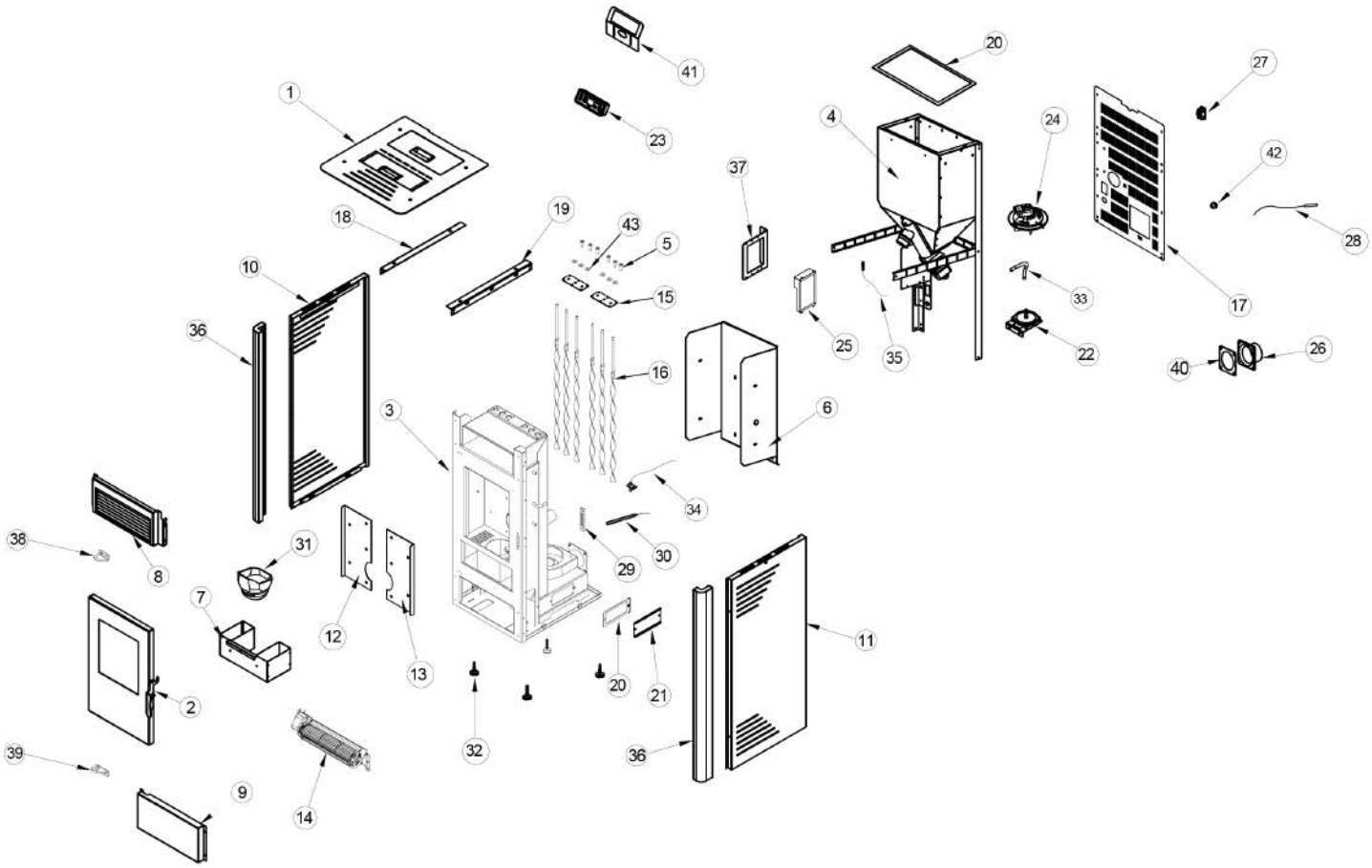

1. Bovenste deksel
2. Deur
3. Verbrandingskamer
4. Pelletreservoir
5. Bouten
6. Brandwerend paneel
7. Aslade
8. Bovenste frontpaneel
9. Onderste frontpaneel
10. Linkerzijpaneel
11. Rechter zijpaneel
12. Brandwerend paneel links binnenzijde
13. Brandwerend paneel rechts binnenzijde
14. Luchtventilator
15. Reinigingsplaat
16. Turbulator
17. Achterpaneel
18. Versteviging links
19. Versteviging rechts
20. Afdichtingsring
21. Afdichtingsplaat
22. Luchtdrukschakelaar
23. Scherm
24. Afzuigventilator
25. Moederbord
26. Slangaansluiting
27. Voedingsblok
28. Ruimtesensor
29. Bevestigingsbeugel voor deurhendel
30. Ontsteker
31. Brandhaard
32. Verstelbare poten
33. Aansluiting luchtinlaat
34. Rooksensor
35. Trechtervoeler
36. Hoekprofielen
37. Steun voor moederbord
38. Scharnier
39. Scharnier
40. Afdichting
41. Beugel voor scherm
42. Kabelklem
43. Ringen

Het verwarmingsapparaat bestaat hoofdzakelijk uit de volgende onderdelen:

1. Verbrandingshaard,
2. Rookafzuiger,
3. Luchtventilator en Toevoerschroef.

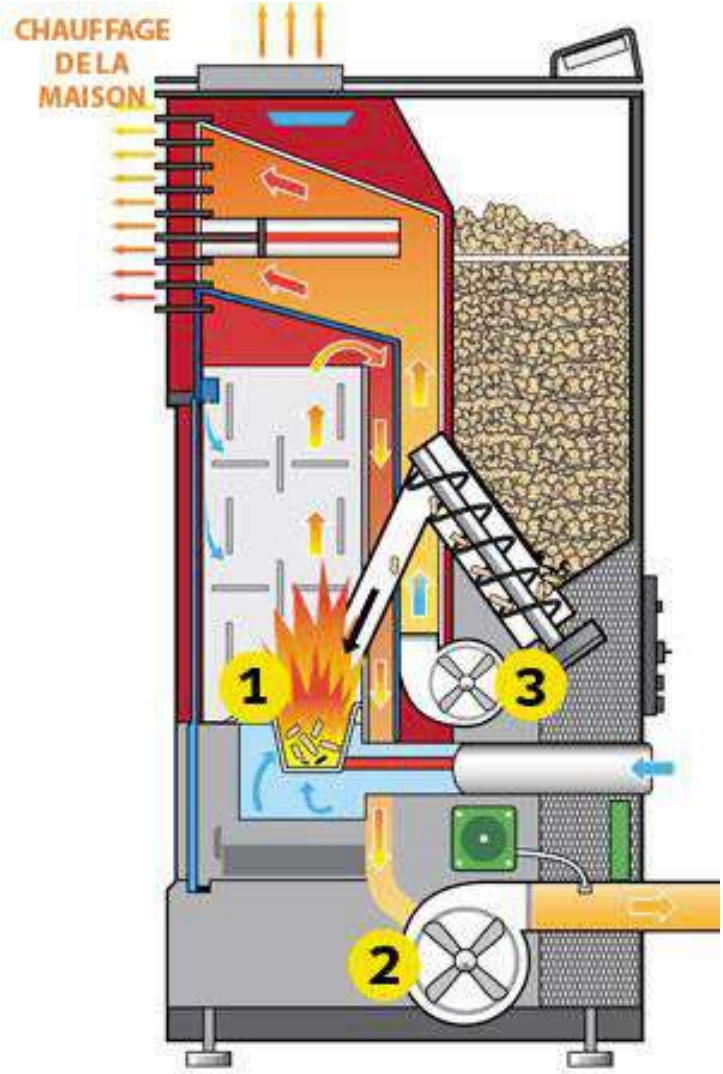

4. INSTALLATIE VAN DE PELLETKACHEL

Bij de installatie van het toestel moeten alle nationale en lokale voorschriften en Europese normen in acht worden genomen.
Voordat u een kachel in een ruimte installeert, moet u het juiste vermogen kiezen om de ruimte te kunnen verwarmen. Controleer het verwarmingsbereik van de kachel in het hoofdstuk over de specificaties van de kachels.

Monteer de kachel vóór de installatie

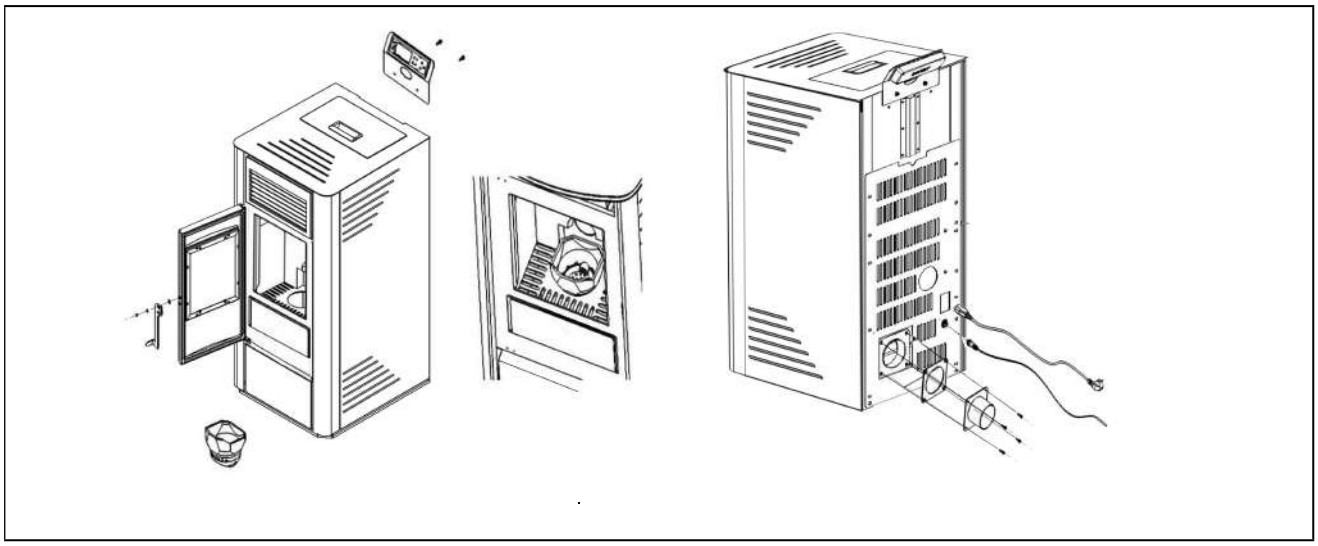

4.1 Algemene informatie

De kachel moet worden aangesloten op een schoorsteen die is goedgekeurd voor vaste brandstoffen. De schoorsteen moet een diameter van minimaal 80 mm hebben. Het rookgasafvoersysteem is gebaseerd op een onderdruk in de verbrandingskamer en een lichte overdruk aan de rookgasuitlaat. Het is daarom belangrijk dat de aansluiting op het rookgasafvoersysteem correct is geïnstalleerd en luchtdicht is.

Gebruik uitsluitend hittebestendige afdichtingsmaterialen, zoals de bijbehorende afdichtingsbanden, hittebestendige siliconen en minerale wol. De montage mag alleen worden uitgevoerd door bevoegd technisch personeel.

Bovendien moet u ervoor zorgen dat de rookbuis niet verder uitsteekt dan de vrije doorsnede van de schoorsteen.

OPMERKING: Houd u aan de bouwvoorschriften die in uw regio gelden. Neem contact op met uw installateur voor meer informatie hierover.

4.2 Belangrijk

Zorg ervoor dat de lengte van het rookkanaal niet te groot is.
Vermijd te veel bochten in de afvoer van de verbrandingsgassen naar de schoorsteen (raadpleeg de geldende voorschriften en overschrijd nooit een hoek van 180° tussen de uitlaat van de kachel en de schoorsteen!!!).
Als u geen directe aansluiting op de schoorsteen kunt maken, gebruik dan indien mogelijk een aansluitstuk met reinigingsluik.

4.3 Voorbeeld van de installatie van de pelletkachel

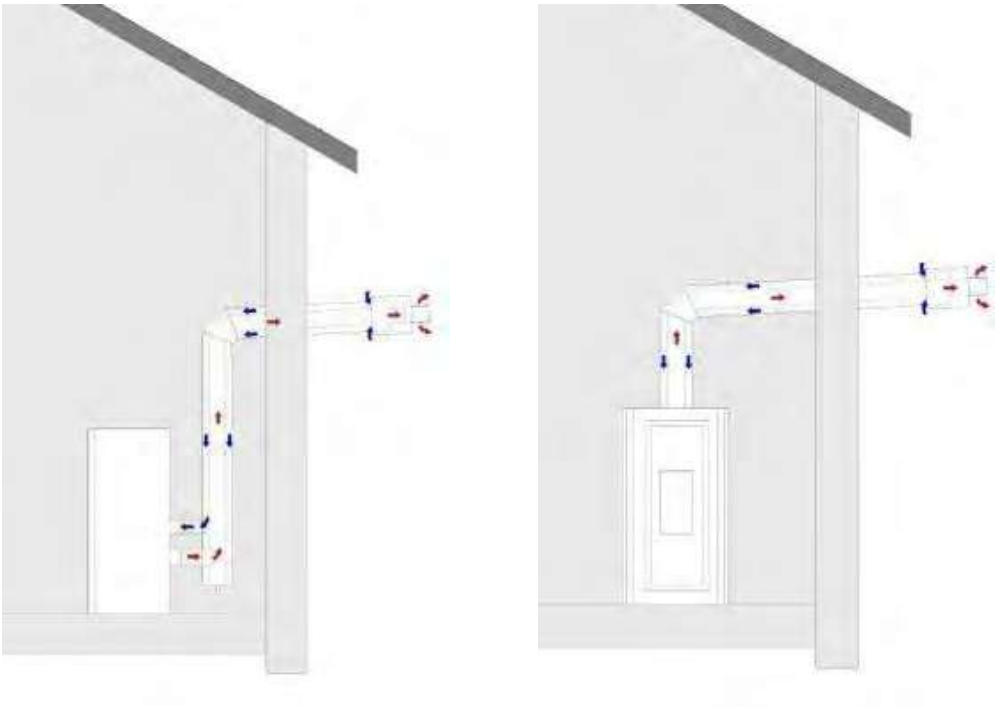

Afbeelding 1a – Opstelling met horizontale uitlaat

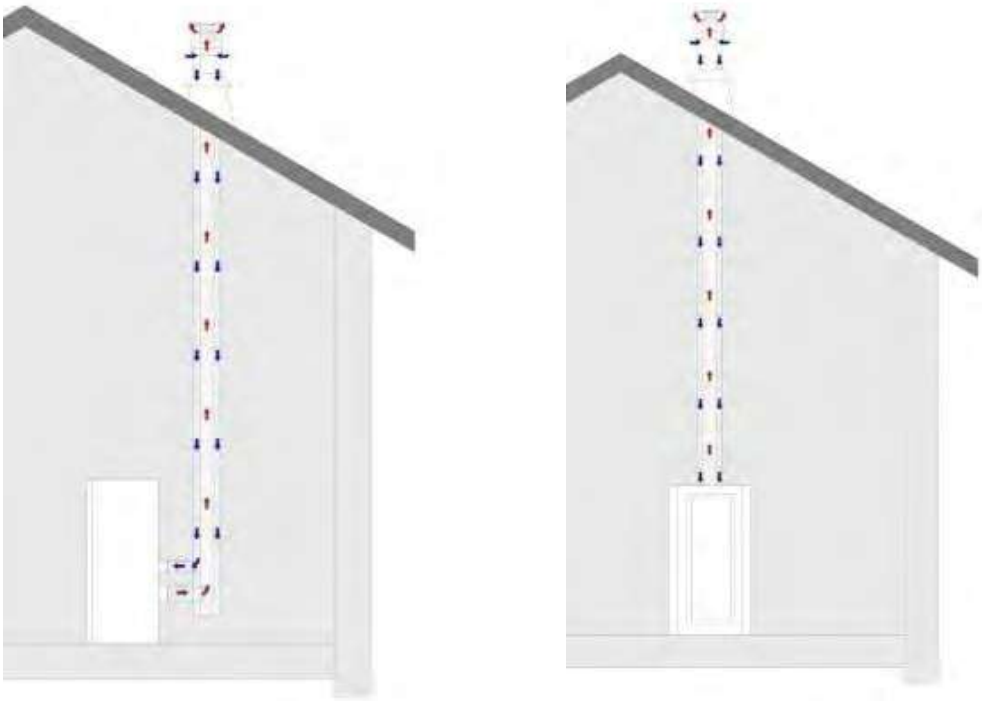

Afbeelding 1b – Opstelling met verticale uitloop

4.4 Vloerbescherming

Voor brandbare vloeren (hout, tapijt, enz.) is een onderlaag van glas, plaatstaal of keramiek vereist.

4.5 Veiligheidsafstanden

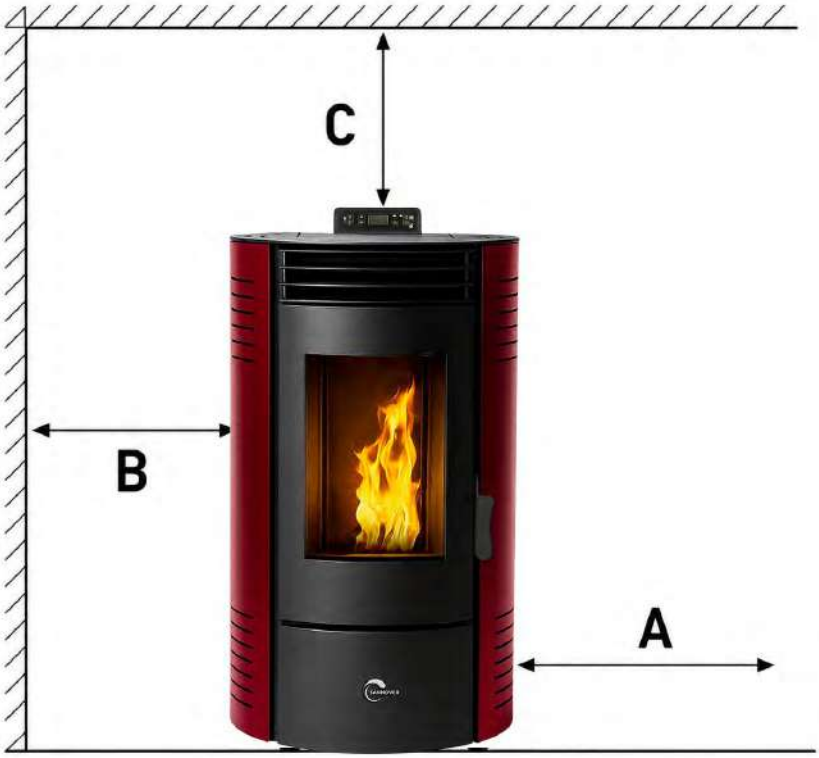

- **Gemaakt van onbrandbare materialen:**

  A > 400 mm B > 100 mm C > 100 mm

- **Brandbare materialen en dragende wanden van gewapend beton:**

  A > 800 mm B > 200 mm C > 200 mm

Houd u aan deze veiligheidsafstanden om een veilig gebruik te garanderen in overeenstemming met de geldende normen.

(Afmetingen gemeten vanaf de buitenkant van de kachel)

4.6 Elektrische aansluiting

De kachel wordt geleverd met een aansluitkabel met stekker. De kabel moet worden aangesloten op een stroomvoorziening van 230 V, 50 Hz. Het gemiddelde stroomverbruik bedraagt ongeveer 100 watt tijdens het gebruik. Tijdens het automatische ontstekingsproces (enkele minuten) bedraagt dit ongeveer 350 watt. De aansluitkabel moet zo worden gelegd dat contact met hete of scherpe buitenoppervlakken van de kachel wordt vermeden.

4.7 Toevoer van verbrandingslucht van buitenaf

● Gebruik uitsluitend buizen van staal, flexibel aluminium of materialen die bestand zijn tegen hoge temperaturen.

● Minimale diameter van 5 cm/2 inch.

● Bij langere aansluitingen moet de diameter na ongeveer 1 m met ongeveer 10 mm worden vergroot.

● De totale lengte van de buis mag niet meer dan ongeveer 4 m bedragen, om een voldoende luchttoevoer te garanderen en te voorkomen dat er te veel bochten ontstaan.

● Als u Sannover-afzuigkappen gebruikt, gebruik dan de horizontale afzuigkap.

Als aan een of meer van deze voorwaarden niet wordt voldaan, zal de kachel over het algemeen slecht branden.

5. INBEDRIJFSTELLING

Bij het gebruik van het apparaat moeten alle nationale en lokale voorschriften en Europese normen worden nageleefd.
Let op: Raak de voorkant niet aan wanneer de kachel in werking is. Deze is extreem heet!

Opmerking: Bij de de eerste gebruik, de verf kan door verbranding worden verwijderd. Er kan dus een onaangename geur en rook vrijkomen. Open het raam en de deur om de geur te laten verdwijnen.

Opmerking: zorg ervoor dat u de vuurkorf en het onderste gedeelte elke keer dat u de kachel aansteekt schoonmaakt!

ANITA 15.1

ANITA 15.1

Doe de houtpellets in de voorraadbak en sluit het apparaat aan. Het On/Off-lampje gaat dan branden (wat betekent dat het apparaat is ingeschakeld). Gebruik het apparaat volgens de instructies.

5.1 Gebruiksaanwijzing

1. Steek de stekker in het stopcontact aan de achterkant van de kachel en druk op de rode ON/OFF-tuimelschakelaar aan de bovenkant. Gebruik geen stekkerdoos om de kachel aan te sluiten. De kachel is nu succesvol ingeschakeld.

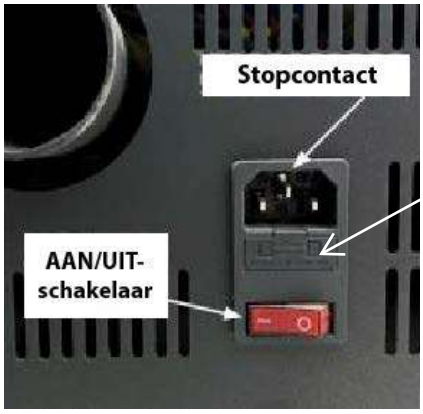

Zekering

Aansluiting Voeding + AAN/UIT-schakelaar

Opmerking: Om de kachel uit te schakelen, zet u de rode schakelaar onderaan aan de achterkant van de kachel uit.

1. Druk nooit op de schakelaar wanneer de kachel heet is of nog in werking is.
2. Zorg ervoor dat de afdichting van de deur in goede staat is. Sluit de deur goed en controleer of alle zijpanelen correct zijn geïnstalleerd

Opmerking: Gebruik uitsluitend de vuurpot die specifiek voor uw kachelmodel is bedoeld!!!

3. Open de voorraadbak. Controleer of er voldoende pellets in zitten om aan uw verwarmingsbehoeften te voldoen. Sluit de voorraadbak.
4. Houd de aan/uit-knop 3 seconden ingedrukt. De kachel start automatisch de volgende cycli:
   - **Reinigingscyclus:** De kachel wordt geventileerd om stof en as af te voeren.
     (Let op: deze cyclus is geen vervanging voor handmatig schoonmaken)
   - **Ontstekingscyclus:** De ontsteker werkt gedurende de hele ontstekingscyclus en nog enkele minuten nadat de kachel is gestabiliseerd en de pellets in de vuurhaard begint te verbranden.
     De kachel blijft in de ontstekingscyclus totdat de rookgastemperatuur de ingestelde temperatuur bereikt (fabrieksinstelling of door een technicus ingesteld).
   - **Pellets** worden **naar beneden** gevoerd**:** De pellets worden via de vijzel vanuit de voorraadbak naar de vuurhaard getransporteerd. Dit kan enkele minuten duren, afhankelijk van het kachelmodel.
   - **Stabilisatiecyclus:** De stabilisatie gaat door totdat de kachel de ingestelde temperatuur bereikt en regelt de temperatuur van de gekozen modus (zie Eco 1- en Eco 2-modus, paragraaf 5.9).

De kachel is nu in werking.

5.2 De kachel uitschakelen

Opmerking: De kachel kan worden uitgeschakeld, ongeacht de cyclus die op het display wordt weergegeven, door de aan/uit-knop twee seconden ingedrukt te houden.

• **Het vuur doven:** Eventuele brandstof die in de vuurkorf achterblijft, blijft branden en produceert warmte en vlammen. Na 5 tot 8 minuten zou er geen brandstof meer in de vuurkorf moeten zitten. De warmtewisselaar kan dan beginnen af te koelen.
(Let op: doof de kachel nooit met de rode AAN/UIT-knop aan de achterkant van de kachel)
• **Tot ziens:** Dit bericht op het scherm geeft aan dat de kachel is
afgekoeld. De kachel is succesvol uitgeschakeld.

LET OP: MINIMALISEER DE VORMING VAN CREOSOOT (SLACK)
Zie "6. REINIGING EN ONDERHOUD" voor een uitleg over de vorming en verwijdering van creosoot. Om de vorming van creosoot te vertragen, mag u alleen de aanbevolen brandstoffen stoken.

5.3 Verwijderen van as

Let op: de sintels kunnen door de as worden verborgen. Gebruik geschikt gereedschap om de as te hanteren bij het onderhoud van het vuur, nooit rechtstreeks met de handen, en draag brandwerende kleding en een veiligheidsbril.

De as moet in een metalen bak met een goed sluitend deksel worden gedaan.

1. Ander afval mag niet in de asbakken worden gedaan.
2. De gesloten bak met as moet op een onbrandbare ondergrond of op de grond worden geplaatst, uit de buurt van brandbaar materiaal, in afwachting van de definitieve verwijdering.
3. De minerale resten van het hout (ongeveer 1 tot 2%) blijven in de as achter en vormen een uitstekende natuurlijke meststof voor alle tuinplanten. Voordat de as in de grond wordt begraven of lokaal wordt verspreid, moet deze in de gesloten bak worden bewaard totdat alle as volledig is afgekoeld en "gedoofd" is.

5.4 In- en uitschakelen

- Het aansteken en doven van de kachel gebeurt met de ON/OFF-knop ⏻
- Na het inschakelen verschijnt eerst het bericht "REINIGING", om de vuurkorf te reinigen.

Druk op dezelfde manier op ⏻, om de kachel uit te schakelen; deze doorloopt dan afkoelfase van enkele minuten.

Wanneer de temperatuur van de kachel voldoende , verschijnt de tekst “TOT ZIENS”.

De ontstekingsfase, die ongeveer 5 tot 15 minuten duurt, is nodig om de pellets via de weerstand op de ontstekingstemperatuur te brengen (afhankelijk van de kachel).
Tijdens deze fase wordt de onderdruk in de kachel gecontroleerd en worden de pellets in de brandkamer geladen. De volgende fase wordt aangegeven door de tekst "Ontsteking". Deze toestand wordt gehandhaafd totdat de rookgastemperatuur de vastgestelde drempel overschrijdt.

Wanneer de ontstekingsfase is voltooid, zijn enkele minuten nodig voor de stabilisatie van de vlam. Deze fase wordt aangegeven door het bericht "STABILISATIE", dat na enkele minuten verdwijnt wanneer de temperatuur van de buitensensor van de kachel dicht genoeg bij de ingestelde temperatuur ligt

LET OP

- **Tijdens de uitschakelfase van de kachel en het afkoelen van de warmtewisselaar is het niet mogelijk om het apparaat opnieuw aan te steken voordat de cyclus volledig is voltooid. Deze status wordt aangegeven door het bericht "UIT".**
- **Schakel de kachel nooit uit terwijl deze in werking is of zolang deze niet volledig is uitgeschakeld. Wacht absoluut tot het einde van de ventilatorcyclus en forceer het uitschakelen van het apparaat niet door op de AAN/UIT-schakelaar te drukken.**

5.5 Vermogensinstellingen

Afhankelijk van de verwarmingsbehoefte kan de hoeveelheid brandstof worden ingesteld via met behulp van de toets

Minimaal vermogen M4

Laag vermogen M3

Gemiddeld vermogen M2

Maximaal vermogen M1

5.6 Controleer de omgevingstemperatuur

Druk op de toets, waarmee u de ingestelde temperaturen (T°). R is de temperatuur van de buitensensor van de kachel, S is de rookgastemperatuur, P is de beveiligingstemperatuur.

Voorbeeld:

Voorbeeld: De kamertemperatuur is 19 °C of °F. De rookgastemperatuur is 60 °C of °F. De beveiligingstemperatuur is 30 °C of °F

Omgevingstemperatuur (buitenvoeler van de kachel: Vermogen van de kachel, van M1, M2, enz., kracht van de luchtventilator
Rookgastemperatuur: snelheid afzuigventilator + toevoer van pellets
Beveiligingstemperatuur: ventilatiesnelheid = te langzaam = oververhitting, te snel = onvoldoende luchtverversing

5.7 Selectie van de tijdsinstellingen

Druk op de toets, het oranje lampje gaat branden. Dit geeft aan dat de tijdsinstellingen actief zijn. Als dit niet het geval is, keert u terug naar de handmatige modus, die uitsluitend wordt aangestuurd door de ingestelde temperatuur.

Let op: De kachel werkt niet correct als dit lampje brandt maar er geen programma is ingesteld

5.8 Instellen van de gewenste temperatuur

Druk op de toets ⊕ ⊖ ; op het scherm wordt de temperatuur geselecteerd en gewijzigd.,

5.9 ECO-modus

ECO 1 - Werking door het in- en uitschakelen van de kachel op basis van de ingestelde temperatuur en de door de kachel gemeten temperatuur in uw kamer
Met deze instelling schakelt de kachel in wanneer de temperatuur van de externe sensor van de kachel onder de ingestelde temperatuur daalt - DE DELTA (deze wordt afhankelijk van het model van uw kachel in de fabrieksinstellingen bepaald).
Wanneer de ingestelde temperatuur + de DELTA wordt bereikt, is de "Stabilisatiefase" voltooid. De kachel schakelt dan over naar "Eco 1" en zal uitschakelen voordat hij weer wordt ingeschakeld als aan de hierboven beschreven voorwaarden wordt voldaan.

Voorbeeld: Ingestelde temperatuur: 20 °C
DELTA: 3 °C: de kachel zal automatisch weer aangaan wanneer de temperatuur van de buitensensor van de kachel 17 °C bereikt (20-3). Wanneer de temperatuur in uw kamer 23 °C bereikt (20+3), schakelt het apparaat uit en gaat het weer aan bij 17 °C.
Om de temperatuur te bekijken die wordt gemeten door de buitensensor achter de kachel, drukt u op de toets ✓ om de waarde R weer te geven die overeenkomt met de temperatuur van de ruimtesensor.

ECO2 – Werking van de kachel door automatische vermogensregeling op basis van de door de kachel gemeten temperatuur, maar zonder dat deze wordt uitgeschakeld.
De kachel gaat nooit uit, tenzij u hem uitschakelt met de power-knop op uw scherm of als u uw tijdschema's hebt geactiveerd. Wanneer de ingestelde temperatuur + de DELTA is bereikt, is de "Stabilisatiefase" voltooid. Hij schakelt over naar "Eco 2" en vermindert automatisch zijn vermogen (schakelt over naar M4) om de temperatuur in de kamer verder te laten stijgen, maar op een langzamere manier. Als de temperatuur tijdens het draaien weer onder de ingestelde temperatuur - de DELTA daalt, schakelt hij terug naar "stabilisatie" en herhaalt hij de hierboven beschreven cyclus.

Voorbeeld: Ingestelde temperatuur: 20 °C
DELTA: 3 °C: De kachel verwarmt tot 23 °C en verlaagt vervolgens het vermogen naar M4 om langzamer verder te stijgen tot boven de 23 °C.
Voordeel: Houdt uw kamer constant warm zonder dat u de kachel handmatig hoeft uit te schakelen of dat deze wordt uitgeschakeld op basis van uw tijdschema's.
Het pelletverbruik zal iets hoger zijn dan bij ECO1, omdat de kachel nooit stopt.

De instellingen openen:
Houd de toets ⚙ 3 seconden ingedrukt om de technische instellingen te openen. Druk meerdere keren op de toetsen ⊕ ⊖ om door de instellingenmenu's te navigeren en bevestig met de toets ✓

5.10 Motorinstelling

S = ROOK (AFZUIGSNELHEID) F = VENTILATOR (BLASSNELHEID)
Auxfan = Geen functie.

Druk op de toets om door het menu te navigeren.
Druk op de toets om de waarden te wijzigen. Beide kunnen worden ingesteld van 20 tot -20. Normaal gesproken is de fabrieksinstelling 0. 20 is het maximum en -20 is het minimum.

Druk op de toets „ “ om de gewijzigde instellingen op te slaan en ga verder met de andere instellingen M2, M3 en M4, als volgt:

De waarde M5 heeft betrekking op de snelheid van de afzuigventilator in de fase "Reiniging". Het instelbereik ligt tussen 20 en -20. De waarde M6 heeft betrekking op de snelheid van de afzuigventilator in de fase "Voeding", "Opstarten" en enkele minuten van de fase "Stabilisatie". Het instelbereik ligt eveneens tussen 20 en -20.

Om terug te gaan, drukt u op " " en navigeert u vervolgens door het menu met " " en " " om "Reiniging", "ECO-modus", "Eenheden", "Toetspiep", "Achtergrondverlichting", "Taal", "Klokinstelling", "Terug naar fabrieksinstellingen" en de versie van de kachel te selecteren.

5.11 Instellingen

A. Selectie van de ECO-modus

Druk op de toets om ECO1 of ECO2 te selecteren.
De fabrieksinstelling is ECO2. Als u op de toets drukt, gaat u naar het volgende menu:

LET OP: De modus kan alleen worden geselecteerd wanneer uw apparaat is uitgeschakeld.

B. Eenheden selecteren

Druk op de toets om de temperatuureenheid te selecteren en druk vervolgens op de toets om naar het volgende menu te gaan.

C. Toetston

Druk op de toets om 'Piep aan' of 'Piep uit' te selecteren en druk vervolgens op de toets om naar het volgende menu te gaan

D. Achtergrondverlichting instellen

Druk op de toetsen om de waarde in te stellen. Druk daarna druk op de toets '' om naar het volgende menu te gaan:

0,5 M = 30 seconden

E. Taalkeuze

Druk op de toetsen om de taal te kiezen.
Druk vervolgens op de toets om naar het volgende menu te gaan:

F. Klok instellen

Druk op de toetsen om de dag van de week te kiezen.
Druk vervolgens op om de tijd te selecteren. Druk op de toetsen om de tijd aan te passen.
Druk op de toets om de datum te selecteren.
Druk op de toetsen om de datum te wijzigen. Druk vervolgens op de toets om naar de volgende instelling te gaan.

G. Terug naar fabrieksinstellingen

Druk op de toets
om te kiezen voor het terugzetten naar de fabrieksinstellingen. Ja: bevestigt het terugzetten naar de fabrieksinstellingen.
Nee: behoudt de gewijzigde waarden.

H. Versie van de kachel

Druk op de toets om de versie weer te geven.
Druk vervolgens op de toets
om terug te keren naar het hoofdmenu.

Dit betekent dat de versie van het scherm MV20 is en dat de versie van de moederkaart MV20 is.

I. De timer instellen

Druk op de toets de volgende tekst verschijnt op het scherm.

Ter herinnering: ga naar het menu zoals hieronder aangegeven.
Houd de toets ingedrukt,
en druk vervolgens op de toets
om de programma-instelling te selecteren.

Met deze functie kunt u het apparaat instellen voor een wekelijkse programmering, waarbij het in- en uitschakelen wordt gekoppeld aan vooraf ingestelde tijden. U kunt het dagelijkse in- en uitschakelen voor de hele week programmeren. Door op de toets te drukken, kunt u de dag van de week selecteren. Druk op de toetsen om een tijdslot te selecteren. Om het tijdslot in of uit te schakelen, drukt u op de toets . De laagste stand betekent uitgeschakeld, de hoogste stand betekent ingeschakeld.

VOORBEELD 1:

Zoals op het scherm aangegeven, is een tijdschema geactiveerd voor een bepaald tijdsbestek. De kachel gaat automatisch aan om 7.00 uur en blijft continu branden tot 20.00 uur. Daarna schakelt hij automatisch uit.

VOORBEELD 2:

Zoals op het scherm te zien is, kan een tijdschema voor verschillende tijdsvakken worden geactiveerd. De kachel gaat bijvoorbeeld automatisch aan van 07.00 tot 09.00 uur en schakelt daarna automatisch uit. Vervolgens gaat hij weer aan van 11.00 tot 14.00 uur en van 17.00 tot 19.00 uur, waarna hij automatisch uitschakelt.

5.12 Belastingstest

Houd de toets 3 seconden ingedrukt en druk vervolgens op de toets om de testitems te selecteren.

Ontsteker:

Druk op de toets Druk op de toets om de bougietest te selecteren; zo controleert u of de bougie correct functioneert

Als de bougie rood wordt, betekent dit dat deze correct functioneert.

Voeding:

Voedingstest om te controleren of de motor van de vijzel normaal werkt.

Als de pellets in de opvangbak vallen, werkt de vijzel correct.

Let op: Leeg de opvangbak voordat u opnieuw te proberen te ontsteken

Rook:

Rooktest om te controleren of de rookmotor normaal werkt.

Als de afzuiger start, werkt deze goed werkt.

Ventilator:

Ventilatortest om te controleren of deze goed werkt.

Als de ventilator draait, betekent dit dat hij goed werkt.

5.13 Veiligheid

GEEN STROOMTOEVOER

Na een stroomstoring kan op het scherm de foutcode „E7“ verschijnen. Bij een korte stroomstoring kunt u handmatig terugkeren naar de modus „Stabilisatie“ door de melding „E7“ met de knop „OK“ te wissen en vervolgens de kachel opnieuw op te starten terwijl u de knop „ON“ 3 seconden ingedrukt houdt.

• Tijdens een stroomstoring kan er een lichte rookontwikkeling optreden. Dit verschijnsel is tijdelijk, duurt doorgaans tussen de 3 en 5 minuten en vormt geen veiligheidsrisico.

STROOMAANSLUITING (bevat de hoofdzekering)

ELEKTRISCHE UITSCHAKELING BIJ OVERSTROOM
Het apparaat is beveiligd tegen overstroom door een hoofdzekering (aan de achterzijde van het apparaat).

Zekering

Voedingsaansluiting + AAN/UIT-schakelaar

Hieronder volgt een lijst met de belangrijkste onderdelen en hun functies:

- **ONTSTEKER:**
  De KACHEL is uitgerust met een automatische ontsteker om de brandstof aan te steken wanneer de kachel in de toevoer- en ontstekingsmodus staat.

- **DRUKREGELAAR:**
  De KACHEL is uitgerust met een drukschakelaar die zich achter een van de afdekkappen bevindt en aan het frame is bevestigd. Als er een onderdrukverlies ontstaat in de verbrandingskamer door een lek, het openen van de voordeur, een verstopt rookkanaal of een niet-afgesloten aslade (bij sommige modellen), detecteert de drukschakelaar dit en schakelt de kachel over naar de uit-stand door E5 weer te geven.

- **SCHROEF EN SCHROEFMOTOR:**
  De motor van de schroef transporteert de pellets naar de buis.
  De pellets vallen vervolgens in de verbrandingskamer. De snelheid wordt geregeld via het startscherm.

- **TEMPERATUURSENSOR VOOR OVERVERHITTING:**
  Een veiligheidsthermostaat schakelt de kachel automatisch uit bij oververhitting en geeft E6 weer. Zodra de temperatuur van het verwarmingselement is gedaald, kunt u de foutmelding wissen door op ✓ te drukken. Het programma voor het einde van de werking (reiniging, afkoelfase) wordt uitgevoerd. Bij deze foutmelding kan de kachel opnieuw worden aangestoken nadat deze volledig is uitgeschakeld.

LET OP: Bij oververhitting moeten onderhouds- of reinigingswerkzaamheden worden uitgevoerd.

- **FUNCTIE VAN DE ROOKGASTEMPERATUURSENSOR**

Als de rookgastemperatuur onder een minimumtemperatuur daalt, schakelt de kachel uit. Deze uitschakeling kan ook optreden als de voorverwarming te traag verloopt. (Fout E1).
Controle van de rookgastemperatuur (T°) "S" hoofdstuk 5.6

6. REINIGING EN ONDERHOUD

Bij het gebruik van het apparaat moeten alle nationale en lokale voorschriften en Europese normen worden nageleefd.
Let op: Raak de voorkant niet aan wanneer de kachel in werking is. Deze is extreem heet!

LET OP: Voer geen werkzaamheden aan de kachel uit voordat de stekker uit het stopcontact is gehaald.

Laat tijdens het onderhoud van de kachel geen voorwerpen (schroeven, enz.) in de brandstofreservoir vallen, deze kunnen de vijzel blokkeren en de kachel beschadigen.

Uw kachel moet zijn uitgeschakeld en afgekoeld zijn voordat u werkzaamheden uitvoert.

Als u dit apparaat niet onderhoudt, zal de verbranding slecht zijn en vervalt de garantie op uw kachel.

Hoe vaak uw kachel moet worden schoongemaakt en de onderhoudsintervallen zijn afhankelijk van de brandstof die u gebruikt. Een hoge luchtvochtigheid, as, stof en spaanders kunnen de benodigde onderhoudsintervallen meer dan verdubbelen. We willen u eraan herinneren dat u alleen geteste en aanbevolen houtpellets als brandstof mag gebruiken.

Deurhendel

Uw nieuwe pelletkachel is uitgerust met een handgreep waarmee u de deur van de haard kunt openen of sluiten. Gebruik deze handgreep om:

- De vuurhaard schoon te maken: verwijder verbrandingsresten grondig.
- De aslade te legen (indien aanwezig bij het bestelde model)

Pellets als meststof

De minerale resten van het hout (ongeveer 1 tot 2 %) blijven in de verbrandingskamer achter in de vorm van as. Deze as is een natuurlijk product en vormt een uitstekende meststof voor alle planten in de tuin. De as moet echter eerst rijpen en "uitdoven".

LET OP: Er kunnen nog gloeiende resten in de as zitten – stort deze alleen in metalen bakken.

6.1 Reiniging van de vuurkorf

Let op: Maak de vuurkorf elke dag schoon.
Zorg ervoor dat de as of de sintels de luchttoevoeropeningen niet verstoppen. De vuurkorf kan eenvoudig aan de binnenkant van de kachel worden schoongemaakt. Nadat de vuurkorf is verwijderd, kan de ruimte eronder met een stofzuiger worden schoongemaakt.

Als de kachel continu brandt, moet deze binnen 24 uur twee keer worden uitgeschakeld om de vuurpot te reinigen (risico op ophoping van pellets en brandgevaar).

Let op: doe dit alleen als de kachel koud is en de sintels gedoofd zijn!
Controleer of de vuurkorf correct is geplaatst en schoongemaakt.

6.2 Reiniging van het glas van de deur

De beste manier om het glas van de deur te reinigen is met een vochtige doek en een kleine hoeveelheid as uit de verbrandingskamer. Hardnekkig vuil kan worden verwijderd met een speciaal reinigingsmiddel.

6.3 Reiniging van de rookkanalen en de warmtewisselaar

De rookkanalen moeten minstens één keer per jaar worden gereinigd of volgens de voorschriften van uw verzekeraar of de lokale regelgeving. Bij het verbranden van pellets met een hoog asgehalte kan een frequentere reiniging nodig zijn. Reinig de kanalen alleen wanneer de kachel en de as koud zijn. Zuig geen gloeiende sintels op! Aan beide zijden van de kachel bevinden zich twee toegangsdeksels (zie afbeelding hieronder) die kunnen worden verwijderd door de twee cilinderkopschroeven los te draaien. Steek een reinigingsborstel in de openingen om eventuele asophopingen los te maken en gebruik een stofzuiger om deze te verwijderen. Plaats de deksels terug zodra de reiniging is voltooid. Achter de aslade bevinden zich nog twee andere toegangen.

6.4 Hoe maak je de kachel schoon

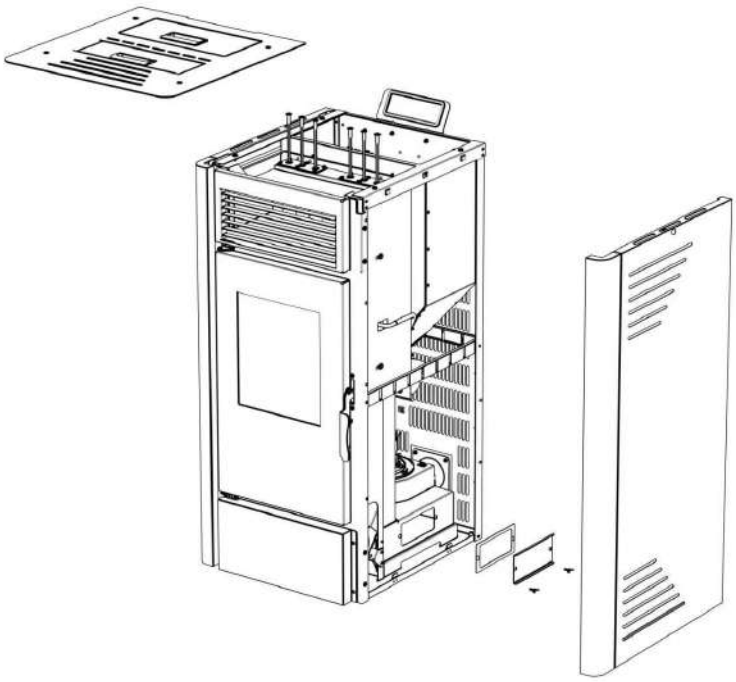

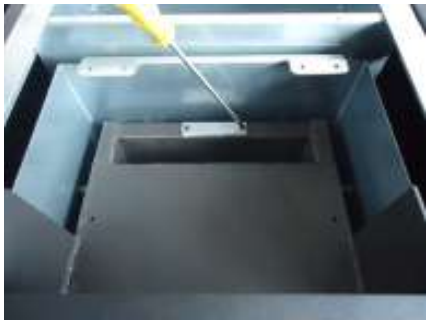

6.5 De ventilator schoonmaken

Om de ventilator te reinigen, haalt u de stekker van de kachel uit het stopcontact. Verwijder de zijpanelen en het achterpaneel (voor alle modellen). U kunt een stofzuiger gebruiken om stofophopingen op de ventilatorbladen of in het ventilatorkanaal te verwijderen. Zorg ervoor dat u de ventilatorbladen tijdens het schoonmaken niet beschadigt.

6.6 Reiniging van de rookafzuiging

Verbrandingsproducten bevatten kleine deeltjes vliegas die zich ophopen in het rookafvoersysteem en de doorstroming van de verbrandingsgassen belemmeren. Onvolledige verbranding, zoals die optreedt bij het starten, uitschakelen of bij een storing van de verwarming, leidt tot de vorming van roet dat zich ophoopt in het rookgasafvoersysteem. Dit moet minstens één keer per jaar worden gereinigd.

7. PROBLEEMOPLOSSING

7.1 Hoe de bougie en het schroefsysteem vervangen

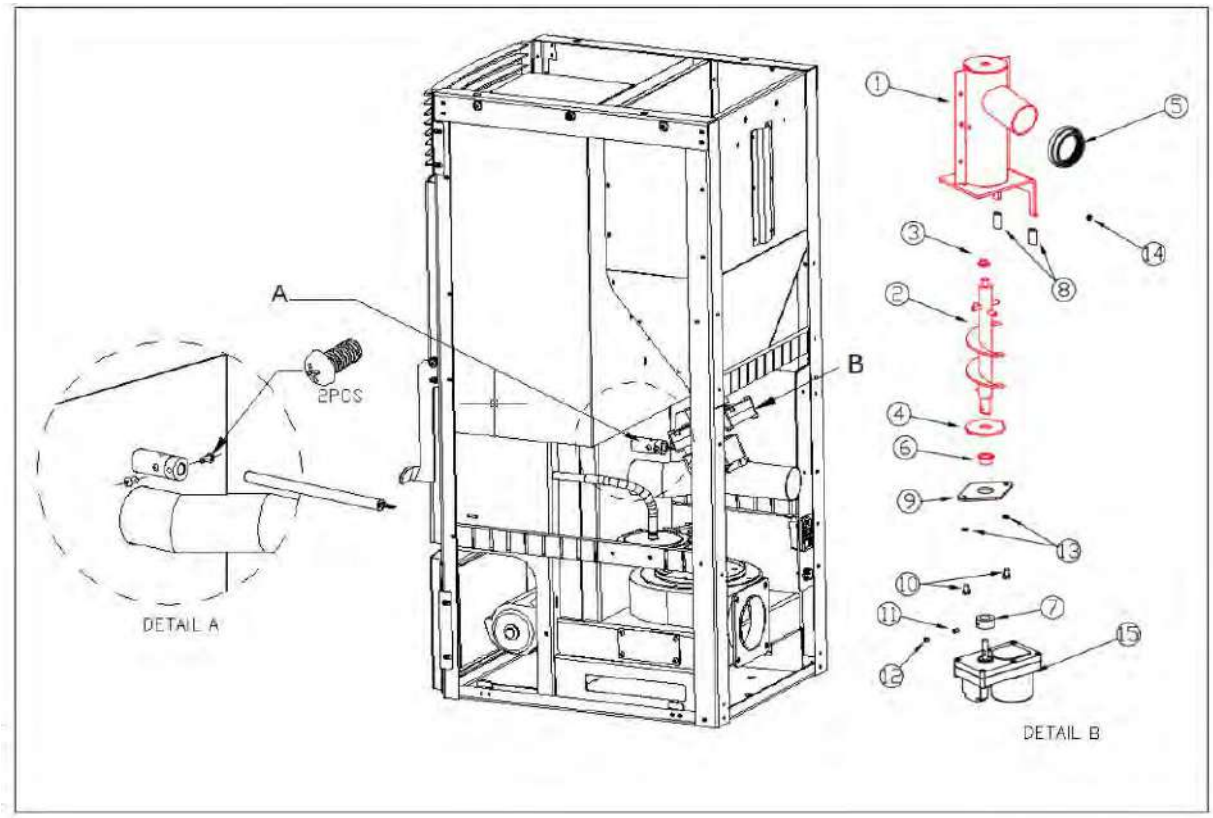

7.2 Hoe de ventilator vervangen

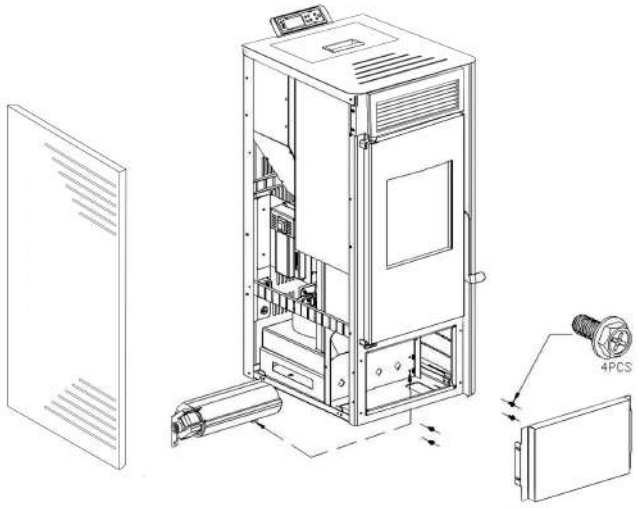

7.3 Hoe vervang je de verbrandingsventilator

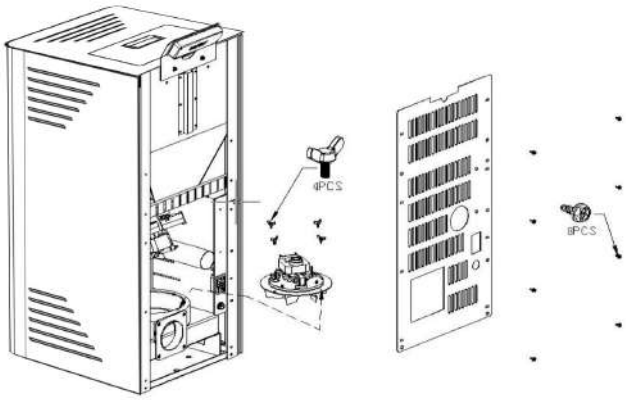

7.4 Fouten en oplossingen

De algemene problemen, mogelijke oorzaken en oplossingen zijn als volgt. Start de kachel opnieuw op nadat u de problemen hebt opgelost:

FOUTC ODES	OORZAAK	OPLOSSING
E1	De uitlaatgastemperatuur is lager dan de fabrieksinstelling, de werking is onderbroken en het vuur is gedoofd.	1. Controleer of er pellets in de tank zitten. 2. Controleer of de motor van de vijzel niet beschadigd is en of deze in staat is de verbrandingskamer met brandstof te vullen. 3. Afstelling van de verbranding (zie paragraaf 5.11)
E2	Ontsteking mislukt.	1. Controleer of er geen stukken ijzer in de vuurkorf zitten 2. Controleer of de vuurkorf correct in de houder is geplaatst en of de ontsteker niet geblokkeerd is. 3. Controleer of de rooksensor, die zich naast de afzuiger bevindt, niet beschadigd is 4. Controleer de bougie.
E5	Er is een onjuiste onderdruk gedetecteerd.	1. Controleer of de deur goed is gesloten. 2. Controleer of er niets in de afvoerkanaal zit. 3. Controleer of de verbrandingsventilator werkt.
E6	Storing in de beveiligingssensor (onder de pelletbak).	1. Controleer of de sensor niet beschadigd is. 2. De ventilator is niet krachtig genoeg. Vermogen te hoog 3. De temperatuur van de sensor is te hoog. De kachel werkt niet goed. Neem contact op met de klantenservice.
E7	Stroomstoring	Druk op de bevestigingsknop om de foutcode te wissen. Start de kachel vervolgens opnieuw op.
E20	Storing in de rookgassensor	Vervang deze.
E21	Storing in de verbindingskabel (scherm - moederbord)	1. Controleer de aansluiting 2. Neem contact op met de technische dienst.
ESC1	Kortsluiting in temperatuursensor #1.	1. Controleer de kabel en de aansluiting. 2. Neem contact op met de technische dienst.
ESO1	Kortsluiting in temperatuursensor #1.	1. Controleer de kabel en de aansluiting. 2. Neem contact op met de technische dienst.
ESC2	Kortsluiting in temperatuursensor #2.	1. Controleer de kabel en de aansluiting. 2 Neem contact op met de technische dienst.
ESO2	Kortsluiting in temperatuursensor #2.	1. Controleer de kabel en de aansluiting. 2 Neem contact op met de technische dienst.
ESC3	Kortsluiting in temperatuursensor #3.	1. Controleer de kabel en de aansluiting. 2 Neem contact op met de technische dienst.
ESO3	Kortsluiting in temperatuursensor #3.	1. Controleer de kabel en de aansluiting. 2 Neem contact op met de technische dienst.

7.5 Symptoom en oplossing

SYMPTOOM	OORZAAK	OPLOSSING
De kachel gaat niet aan. (Rood lampje aan de voorkant van de kachel brandt niet)	De aan/uit-schakelaar staat uit.	Zet de schakelaar aan.
	De stekker is losgekoppeld.	Steek de stekker stevig in het apparaat.
	Zekering.	Vervang de zekering.
De ventilator gaat niet aan. De ventilator start pas wanneer de vooraf ingestelde minimumtemperatuur is overschreden	Dit is normaal.	Dat is geen probleem; de ventilator gaat pas aan na de stabilisatiecyclus.
De ventilator start niet tijdens de stabilisatiecyclus.	Geen stroomtoevoer.	Controleer de stroomtoevoer en de aansluitingen.
	Regeling niet elektrisch aangesloten.	Zorg ervoor dat alle stekkers van de regeling zijn aangesloten.
	Rooksensor.	Vervang de rooksensor.
Tijdens het bedrijf, inclusief de ontstekingsfase, vult de vijzel de brandkamer niet met pellets.	Geen pellets in de voorraadbak.	Vul de voorraadbak met pellets.
	Vijzelmotor of vijzel geblokkeerd.	1. Haal de stekker uit het stopcontact zodat het apparaat niet plotseling start en maak vervolgens de schroef los. 2. Controleer of de vijzel niet geblokkeerd is. Als dit het geval is, verhelp dan de oorzaak van de blokkade. 3. Controleer of de schroef goed vastzit aan de motor.
Te veel brandstof in de verbrandingskamer. De brandstof kan niet volledig worden verbrand.	De toevoersnelheid van de pellets is hoger dan de verbranding aankan.	Verhoog de snelheid van de verbrandingsventilator of verminder de toevoer.
Er zit niet genoeg brandstof in de verbrandingskamer.	De toevoersnelheid is te laag om de verbrandingssnelheid aan te kunnen.	Verlaag de ventilatorsnelheid of verlaag de verbrandingssnelheid.
Zodra het vuur is aangestoken, gaat de kachel 15 minuten later uit.	Er zit onvoldoende brandstof in de pelletbak.	Controleer of de pelletbak voldoende brandstof bevat.
	De vijzel werkt niet.	1. Haal de stekker uit het stopcontact zodat het apparaat niet plotseling start en maak vervolgens de vijzel los. 2. Controleer of de vijzel niet geblokkeerd is. Als dit het geval is, verhelp dan de oorzaak van de blokkade. 3. Controleer of de vijzel goed vastzit aan de motor en goed is bevestigd. 4. Controleer of u niet in de timermodus staat.

Oranje vlam, ophoping van pellets in de vuurhaard, vuile ruit.	Onvoldoende lucht voor een goede verbranding.	1. Controleer of de luchttoevoer- en afvoerkanalen voor de verbrandingsgassen niet verstopt zijn. 2. Verhoog de luchttoevoer. 3. Verhoog de snelheid van de afzuiger om de luchttoevoer te vergroten. 4. Neem contact op met de technische dienst.
Het vuur dooft en de toevoer stopt.	Geen pellets in de voorraadbak.	Voeg pellets toe.
	De vijzel is geblokkeerd of de vijzelmotor is losgekoppeld.	1. Haal de stekker uit het stopcontact zodat het apparaat niet plotseling start en maak vervolgens de vijzel los. 2. Controleer of de vijzel niet geblokkeerd is. Als deze geblokkeerd is, verhelp dan de oorzaak van de blokkade. 3. Controleer of de bevestigingsschroef van de schroef aan de motor goed vastzit.
	De rooksensor is geactiveerd.	Controleer de aansluiting van de sensor. Vervang de sensor. Controleer of u in de Timer-modus bent.
Het vuur gaat uit en de stroom wordt uitgeschakeld. Er verschijnt een ECO 1-melding.	De gewenste temperatuur is bereikt.	Dit is normaal gedrag in de modus "ECO 1". De kachel gaat automatisch aan zodra de kamertemperatuur onder de temperatuur daalt die de kachel moet handhaven.
De kachel circuleert niet genoeg warme lucht.	Te weinig brandstof	Gebruik genormeerde pellets. Zie de instellingen voor de pellettoevoer
	De ventilator is te langzaam ingesteld of defect.	1. Als de ventilator kapot is, vervang deze dan. 2. Controleer de regeling.
	De warmtewisselaarbuizen of het rookkanaal zijn vervuild.	Reinig de warmtewisselaarbuizen of het rookkanaal.

8. ELEKTRISCH SCHEMA

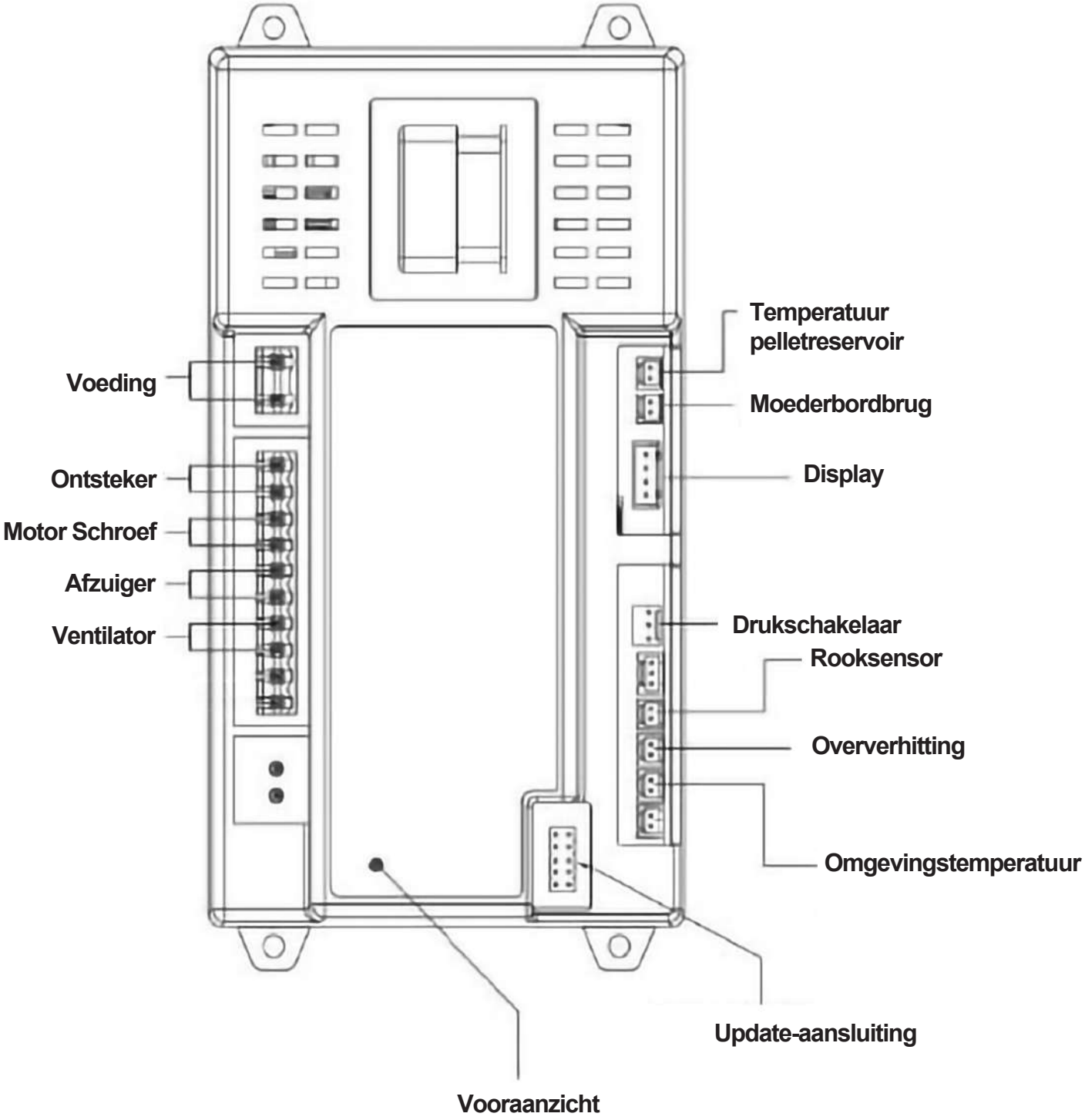

ANITA 15.1

Instrukcja montażu i obsługi

Piec na pelety z zamkniętym obiegiem

Model: ANITA 15.1

PL

Zachowaj niniejszą instrukcję do wykorzystania w przyszłości.
Przed montażem i użyciem tego pieca na pelety należy przeczytać całą instrukcję.
Nieprzestrzeganie niniejszych instrukcji może spowodować uszkodzenie mienia lub obrażenia ciała.

Zachowaj niniejszą instrukcję!
Instalator: niniejsza instrukcja musi pozostać przy urządzeniu!

SPIS TREŚCI

1. Paliwo

2. Dane techniczne

3. Rysunek rozłożeniowy

4. Instalacja pieca na pelety

5. Uruchomienie

6. Czyszczenie i konserwacja

7. Rozwiązywanie problemów

8. Schemat elektryczny

1. PALIWO

Pellety są produkowane z odpadów drzewnych pochodzących z tartaków i zakładów obróbki drewna, a także z pozostałości po pracach leśnych. Te „surowce wyjściowe” są rozdrabniane, suszone i prasowane w granulki „paliwowe” bez użycia jakichkolwiek środków wiążących.

1.1 Specyfikacje dla granulatu wysokiej jakości

Wartość opałowa: 5,3 kWh/kg
Gęstość: 700 kg/m^3
Wilgotność: maks. 8% masy
Zawartość popiołu: maks. 1% masy Średnica: 5– 6,5 mm
Długość: maks. 30 mm
Skład: 100% nieimpregnowanego drewna bez dodatku spoiwa (zawartość kory maks. 5%). Opakowanie: W workach z tworzywa sztucznego neutralnych dla środowiska lub ulegających biodegradacji, albo w workach papierowych.

Poproś sprzedawcę pieców na pelety o dostarczenie sprawdzonych paliw oraz listy kontrolowanych producentów paliw. Użycie paliwa niskiej jakości lub zabronionego ma negatywny wpływ na działanie pieca na pelety i może skutkować unieważnieniem gwarancji oraz wyłączeniem odpowiedzialności producenta. Przestrzegaj przepisów dotyczących spalania odpadów. Spalaj wyłącznie sprawdzone pelety.

1.2 Przechowywanie peletów

Aby zapewnić bezproblemowe spalanie peletów drzewnych, należy przechowywać paliwo w miejscu chronionym przed wilgocią.

Urządzenie to nie jest przeznaczone do użytku przez osoby (w tym dzieci) o ograniczonych zdolnościach fizycznych, sensorycznych lub umysłowych, lub osoby nieposiadające doświadczenia i wiedzy, chyba że są one nadzorowane lub otrzymały instrukcje dotyczące użytkowania urządzenia od osoby odpowiedzialnej za ich bezpieczeństwo. Należy pilnować dzieci, aby nie bawiły się urządzeniem.

2. PARAMETRY TECHNICZNE

Piec na pelety charakteryzuje się zaawansowaną konstrukcją i posiada indywidualny wlot świeżego powietrza oraz system wentylacji. Technologia spalania podciśnieniowego zapewnia wysoką wydajność i niewielką ilość popiołu podczas spalania. Urządzenie wyłącza się automatycznie w przypadku nieprawidłowego spalania lub braku paliwa. Jego zaletami są szybkie ogrzewanie i niskie koszty paliwa.

Model	ANITA 15.1
Wymiary (dł. x wys. x gł.) mm	510*552*1 013
Wymiary kartonu eksportowego (mm)	551*594*1 161
Waga netto/brutto kg	97/107 kg
Pobór mocy	15.1 kW
Moc znamionowa	13.6 kW
Moc zredukowana	6.8 kW
Wydajność	90.2%
Dla powierzchni m²	110-150
Pojemność zbiornika kg	28
Zużycie peletu (min./maks.)	1,3/2,6 kg/H
Napięcie i częstotliwość	230/50 V/Hz
Pobór mocy	100-400 W/H
Wlot powietrza/wylot spalin	50-80 mm

3. RYSUNEK ROZŁOŻENY

Piec składa się z następujących elementów:

W przypadku modelu ANITA 15.1 :

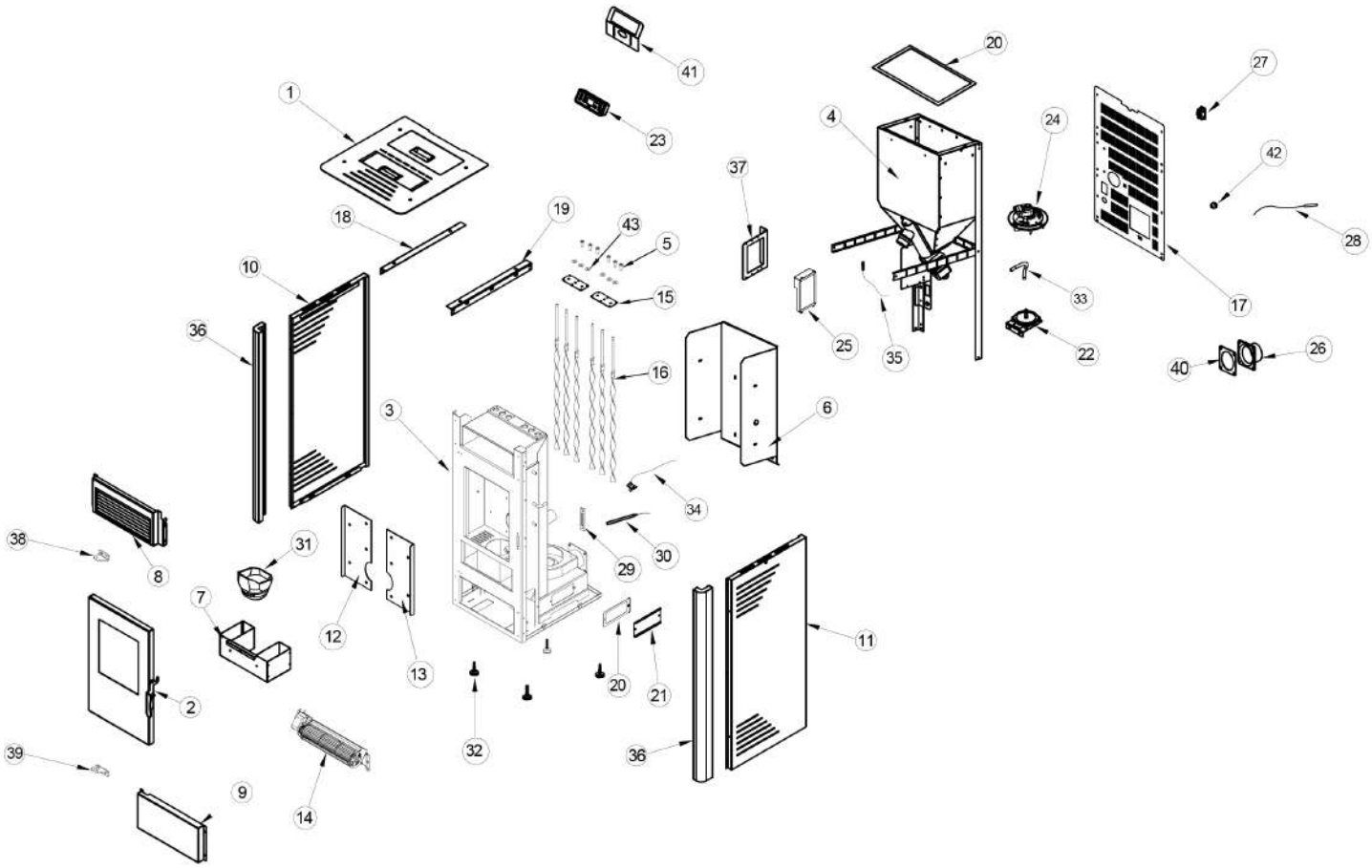

1. Górna pokrywa
2. Drzwiczki
3. Komora spalania
4. Zbiornik na pelety
5. Śruby
6. Panel ognioodporny
7. Szuflada na popiół
8. Górna część frontu
9. Dolna część frontu
10. Lewy panel boczny
11. Prawy panel boczny
12. Panel ognioodporny wewnętrzny lewy
13. Panel ognioodporny wewnętrzny prawy
14. Wentylator powietrza
15. Płytka czyszcząca
16. Turbulator
17. Panel tylny
18. Wzmocnienie lewe
19. Wzmocnienie prawe
20. Uszczelka
21. Płytka uszczelniająca
22. Przełącznik ciśnieniowy powietrza
23. Ekran
24. Wyciąg
25. Płytka główna
26. Złącze przewodu
27. Zasilacz
28. Czujnik temperatury otoczenia
29. Uchwyt do klamki drzwi
30. Zapalnik
31. Palenisko
32. Nóżki regulowane
33. Przyłącze wlotu powietrza
34. Czujnik dymu
35. Czujnik poziomu w zasobniku
36. Kątowniki
37. Uchwyt płyty głównej
38. Zawias
39. Zawias
40. Uszczelka
41. Uchwyt ekranu
42. Opaska zaciskowa
43. Podkładki

Urządzenie grzewcze składa się głównie z następujących elementów:

1. Komora spalania,
2. wyciąg dymowy,
3. wentylator powietrza oraz ślimak podający.

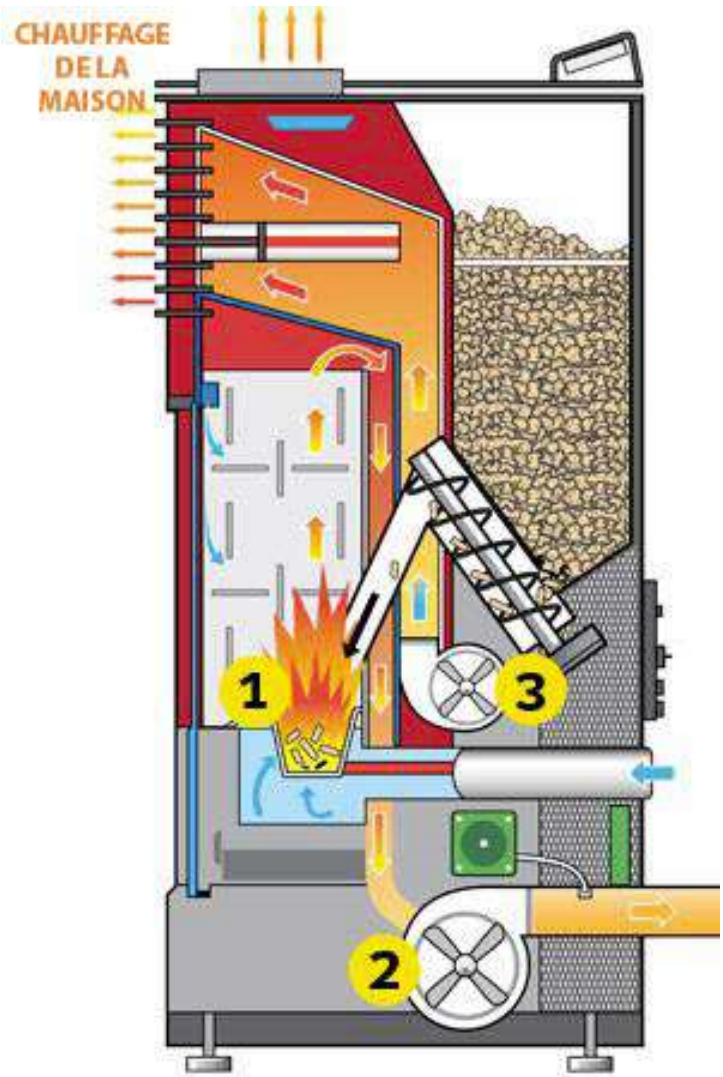

4. INSTALACJA PIECA NA PELETY

Podczas montażu urządzenia należy przestrzegać wszystkich przepisów krajowych i lokalnych oraz norm europejskich.
Przed zainstalowaniem pieca w pomieszczeniu należy dobrać odpowiednią moc, aby zapewnić ogrzewanie pomieszczenia. Proszę sprawdzić zasięg ogrzewania pieca w rozdziale poświęconym parametrom technicznym pieców.

PRZED INSTALACJĄ ZŁÓŻ PIEC

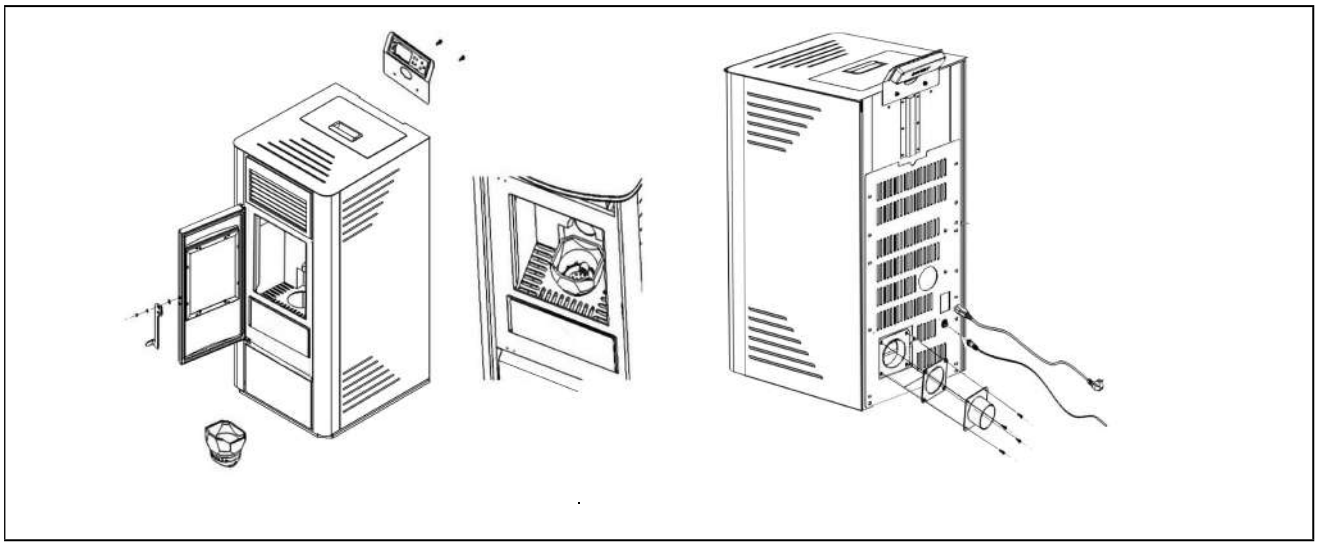

4.1 Informacje ogólne

Piec należy podłączyć do komina zatwierdzonego do stosowania z paliwami stałymi. Komin musi mieć średnicę co najmniej 80 mm. System odprowadzania spalin opiera się na podciśnieniu w komorze spalania i niewielkim nadciśnieniu na wylocie spalin. Dlatego ważne jest, aby podłączenie do systemu odprowadzania spalin było prawidłowo wykonane i szczelne.

Należy stosować wyłącznie materiały uszczelniające odporne na wysoką temperaturę, a także odpowiednie taśmy uszczelniające, silikon odporny na wysoką temperaturę i wełnę mineralną. Prace montażowe mogą być wykonywane wyłącznie przez uprawniony personel techniczny.

Ponadto należy upewnić się, że rura spalinowa nie wystaje poza wolny przekrój komina.

UWAGA: Należy przestrzegać przepisów budowlanych obowiązujących w danym regionie. W celu uzyskania dalszych informacji na ten temat należy skontaktować się z instalatorem.

4.2 Ważne

Należy upewnić się, że długość przewodu kominowego nie jest zbyt duża.
Należy unikać zbyt wielu kolanek w przewodzie odprowadzającym spaliny do komina (należy zapoznać się z obowiązującymi przepisami i nigdy nie przekraczać kąta 180° między wylotem pieca a kominem!!!). Jeśli nie ma możliwości bezpośredniego podłączenia do komina, w miarę możliwości należy zastosować element łączący z klapką czyszczącą.

4.3 Przykładowy montaż pieca na pelety

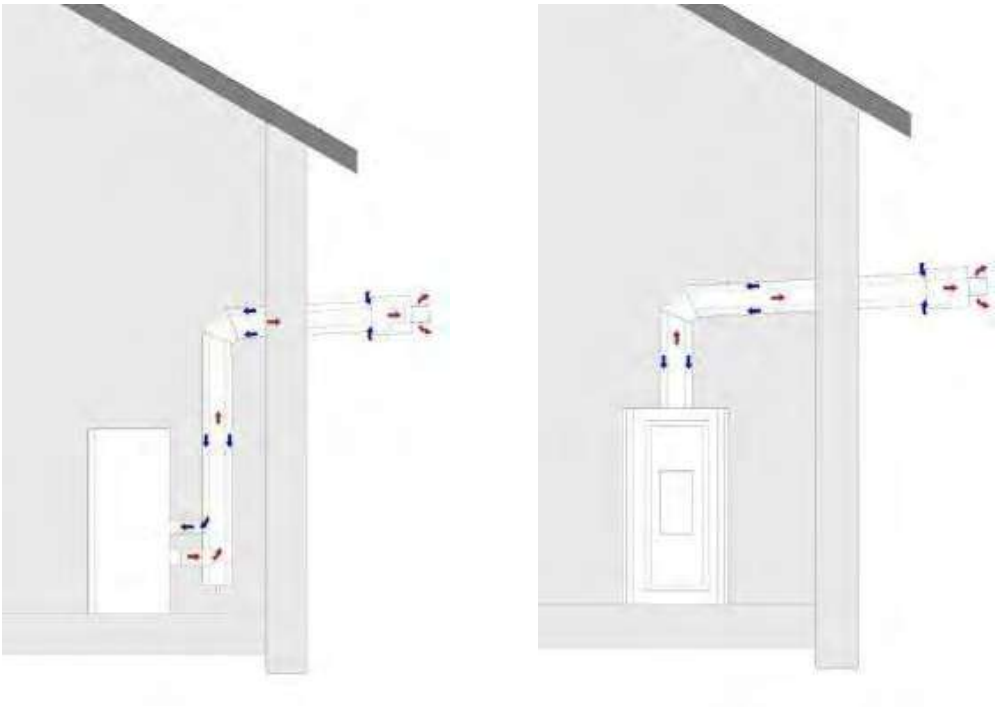

Rysunek 1a – Konfiguracja z końcówką poziomą

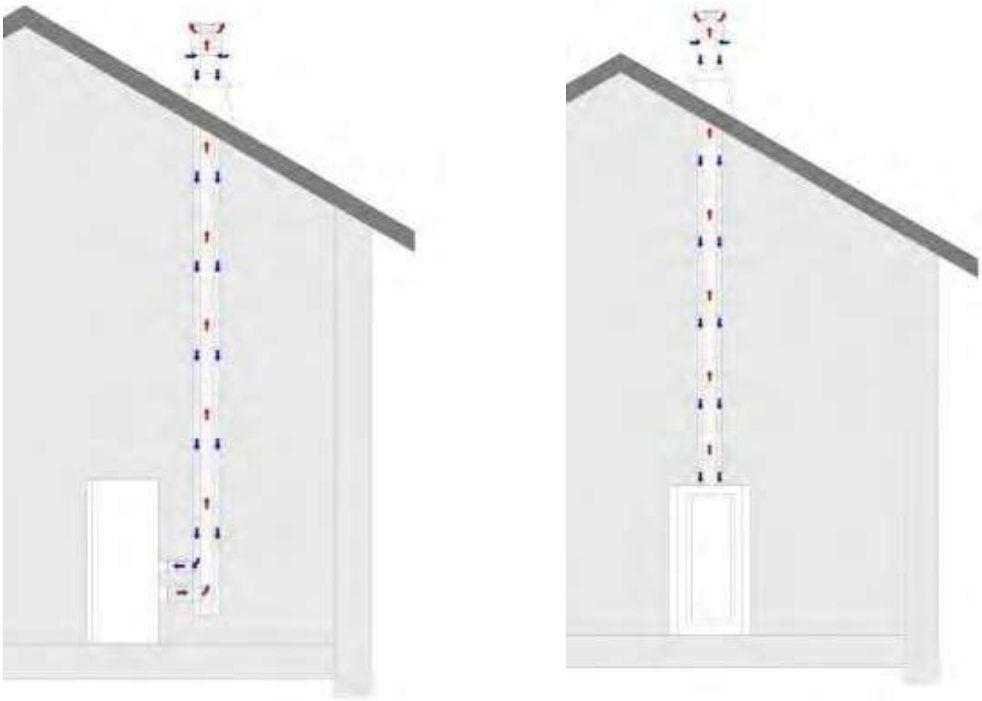

Rysunek 1b – Konfiguracja z końcówką pionową

4.4 Ochrona podłogi

W przypadku podłóg łatwopalnych (drewno, wykładzina dywanowa itp.) konieczna jest podkładka ze szkła, blachy stalowej lub ceramiki.

4.5 Odległości bezpieczeństwa

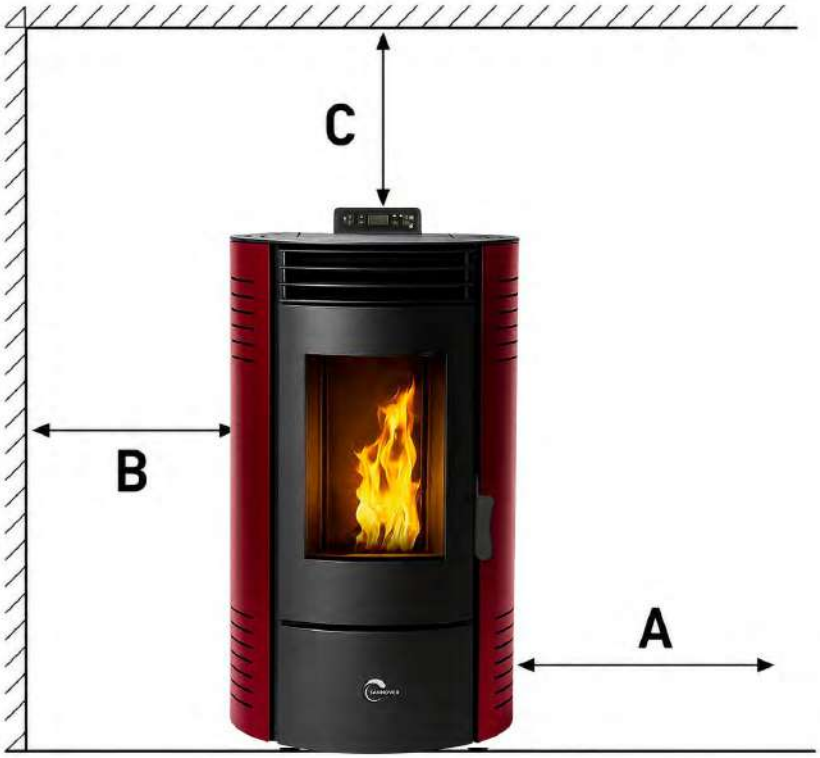

- **Wykonane z materiałów niepalnych:**

  A > 400 mm B > 100 mm C > 100 mm

- **Materiały palne i nośne ściany z betonu zbrojonego:**

  A > 800 mm B > 200 mm C > 200 mm

Należy przestrzegać tych odległości bezpieczeństwa, aby zapewnić bezpieczną eksploatację zgodnie z obowiązującymi normami.

(Odległości mierzone od zewnętrznej strony pieca)

4.6 Podłączenie elektryczne

Piec jest dostarczany z kablem przyłączeniowym wyposażonym we wtyczkę. Kabel należy podłączyć do źródła zasilania o napięciu 230 V, 50 Hz. Średnie zużycie energii elektrycznej podczas pracy wynosi około 100 watów. Podczas procesu automatycznego rozpalania (kilka minut) wynosi ona około 350 watów. Kabel przyłączeniowy należy ułożyć w taki sposób, aby uniknąć kontaktu z gorącymi lub ostrymi powierzchniami zewnętrznymi pieca.

4.7 Zewnętrzny dopływ powietrza do spalania

● Należy stosować wyłącznie rury stalowe, elastyczne rury aluminiowe lub rury wykonane z materiałów odpornych na wysokie temperatury.

● Minimalna średnica 5 cm/2 cale.

● W przypadku dłuższych połączeń średnicę należy zwiększyć o około 10 mm co około 1 m.

● Całkowita długość rury nie powinna przekraczać około 4 m, aby zapewnić wystarczający dopływ powietrza i uniknąć zbyt wielu zagięć.

● W przypadku stosowania przewodów Sannover należy używać przewodu poziomego.

Jeśli jeden lub więcej z tych warunków nie jest spełniony, w piecu zazwyczaj dochodzi do nieprawidłowego spalania.

5. URUCHOMIENIE

Podczas użytkowania urządzenia należy przestrzegać wszystkich przepisów krajowych i lokalnych oraz norm europejskich.
Uwaga: Gdy piec pracuje, nie należy dotykać jego przedniej części. Jest ona bardzo gorąca!

Uwaga: Podczas pierwszego użycia farba może ulegać spaleniu. W związku z tym może pojawić się nieprzyjemny zapach i dym. Prosimy o otwarcie okna i drzwi w celu usunięcia zapachu.

Uwaga: po każdym rozpalaniu pieca należy dokładnie wyczyścić palenisko i jego dolną część

ANITA 15.1

ANITA 15.1

Wsyp granulki drzewne do zbiornika, a następnie podłącz urządzenie. Zapali się wtedy kontrolka On/Off (co oznacza, że urządzenie jest pod napięciem). Używaj urządzenia zgodnie z instrukcją.

5.1 Instrukcja obsługi

1. Podłącz przewód zasilający do gniazdka z tyłu pieca i naciśnij czerwony przełącznik ON/OFF znajdujący się powyżej. Nie używaj listwy zasilającej do podłączenia pieca. Piec został pomyślnie włączony w trybie ON.

Bezpiecznik

Złącze zasilania + przełącznik ON/OFF

Uwaga: Aby wyłączyć piec, należy przełączyć czerwony przełącznik znajdujący się na dole, z tyłu pieca.

1. Nigdy nie naciskaj przełącznika, gdy piec jest gorący lub nadal działa.
2. Upewnij się, że uszczelka drzwiczek jest w dobrym stanie. Dobrze zamknij drzwiczki i sprawdź, czy wszystkie panele boczne są prawidłowo zamontowane

Uwaga: Należy używać wyłącznie miski na węgiel przeznaczonej do danego modelu pieca!!!

3. Otwórz zbiornik. Upewnij się, że ilość peletów jest wystarczająca, aby zaspokoić Twoje potrzeby grzewcze. Zamknij zbiornik.
4. Naciśnij i przytrzymaj przez 3 sekundy przycisk Włącz/Wyłącz. Piec automatycznie uruchomi następujące cykle:

- **Cykl czyszczenia:** Komora spalania jest wentylowana w celu usunięcia pyłu i popiołu. **(Uwaga: ten cykl nie zastępuje ręcznego czyszczenia)**
- **Cykl rozpalania:** Podpalać działa przez cały cykl rozpalania oraz przez kilka minut po ustabilizowaniu się pieca i rozpoczęciu spalania granulatu w palenisku. Piec pozostaje w cyklu rozpalania, dopóki temperatura spalin nie osiągnie ustawionej wartości (temperatura fabryczna lub ustawiona przez technika).
- **Zsyp granulatu:** Granulat jest transportowany ze zbiornika do paleniska za pomocą ślimaka. Operacja ta może trwać kilka minut w zależności od modelu pieca.
- **Cykl stabilizacji:** Stabilizacja trwa do momentu, aż piec osiągnie zadaną temperaturę i zacznie ją regulować zgodnie z wybranym trybem (patrz tryby Eco 1 i Eco 2 w paragrafie 5.9).

Piec jest teraz w trybie pracy.

5.2 Wyłączanie pieca

Uwaga: Piec można wyłączyć, niezależnie od cyklu wskazanego na wyświetlaczu, naciskając przycisk Start/Stop i przytrzymując go przez dwie sekundy.

• **Wygaszanie ognia:** Wszelkie paliwo pozostałe w palenisku będzie nadal się palić i wytwarzać ciepło oraz płomienie. Po upływie 5–8 minut w palenisku nie powinno już znajdować się paliwo. Wówczas wymiennik ciepła może zacząć się ochładzać.
(Uwaga: Nigdy nie wyłączaj pieca za pomocą czerwonego przycisku ON/OFF z tyłu pieca)
• **Pożegnanie:** Ten komunikat na ekranie oznacza, że piec ostygł.
Piec został pomyślnie wyłączony.

UWAGA: OGRANICZANIE TWORZENIA SIĘ KREOZOTU (POPIOŁU)
Zobacz „6. CZYSZCZENIE I KONSERWACJA", aby uzyskać wyjaśnienie dotyczące powstawania i usuwania kreozotu. Aby spowolnić powstawanie kreozotu, należy spalać wyłącznie zalecane paliwa.

5.3 Usuwanie popiołu

Uwaga: żar może być zasłonięty przez popiół. Popiół należy usuwać za pomocą odpowiednich narzędzi do obsługi pieca, nigdy bezpośrednio rękami, należy nosić odzież ognioodporną i okulary ochronne.

Popiół należy umieścić w metalowym pojemniku wyposażonym w szczelne zamknięcie.

1. Inne odpady nie mogą być umieszczane w pojemnikach na popiół.
2. Zamknięty pojemnik z popiołem należy umieścić na niepalnej powierzchni lub na ziemi, z dala od wszelkich materiałów palnych, w oczekiwaniu na ostateczną utylizację.
3. Mineralne pozostałości drewna (około 1–2%) pozostają w popiele i stanowią doskonały naturalny nawóz dla wszystkich roślin ogrodowych. Przed zakopaniem popiołu w ziemi lub rozrzuceniem go lokalnie należy przechowywać go w zamkniętym pojemniku, aż popiół całkowicie ostygnie i zostanie „ugaszony".

5.4 Włączanie / wyłączanie

- Włączanie i wyłączanie pieca odbywa się za pomocą przycisku ON/OFF
- Po włączeniu najpierw wyświetla się komunikat „CZYSZCZENIE”, aby wyczyścić palenisko.

W ten sam sposób należy nacisnąć , aby wyłączyć piec, przejdzie on wówczas w fazę schładzania trwającą kilka minut.

Gdy temperatura pieca jest wystarczająco , wyświetli się napis „DO WIDZENIA”.

Faza rozpalania, trwająca około 5–15 minut, jest niezbędna, aby grzałka doprowadziła pelety do temperatury rozpalania (która zależy od pieca).
W trakcie tej fazy sprawdzane jest podciśnienie w piecu, a pelety są ładowane do paleniska. Następna faza zostanie zasygnalizowana napisem „Rozpalam”. Stan ten utrzymuje się do momentu, gdy temperatura spalin przekroczy przewidziany próg.

Po zakończeniu fazy rozpalania potrzeba kilku minut na ustabilizowanie płomienia. Faza ta jest sygnalizowana komunikatem „STABILIZACJA”, który znika po kilku minutach, gdy temperatura czujnika zewnętrznego pieca zbliży się wystarczająco do temperatury zadanej.

UWAGA

- **Podczas fazy wyłączania pieca i schładzania wymiennika nie można ponownie uruchomić urządzenia przed całkowitym zakończeniem cyklu. Stan ten jest sygnalizowany komunikatem „WYŁĄCZENIE”.**
- **Nigdy nie wyłączaj pieca z zasilania, gdy jest on w trakcie pracy lub dopóki nie zostanie całkowicie wyłączony. Koniecznie poczekaj na zakończenie cyklu pracy wentylatorów i nie wymuszaj wyłączenia urządzenia poprzez naciśnięcie przełącznika ON/OFF.**

5.5 Ustawienia mocy

W zależności od zapotrzebowania na ogrzewanie ilość paliwa można regulować za pomocą za pomocą przycisku

Moc minimalna M4

Niska moc M3

Średnia moc M2

Maksymalna moc M1

5.6 Sprawdź temperaturę otoczenia

Naciśnięcie przycisku „ ” pozwala kontrolować ustawionych temperatur (T°). R to temperatura czujnika zewnętrznego pieca, S to temperatura spalin, P to temperatura zabezpieczenia.

Przykład:

Przykład: Temperatura otoczenia wynosi 19°C lub °F. Temperatura spalin wynosi 60°C lub °F. Temperatura zabezpieczenia wynosi 30°C lub °F

Temperatura otoczenia (czujnik zewnętrzny pieca): Moc pieca, M1, M2 itp., siła wentylatora powietrza
Temperatura spalin: prędkość wyciągu + dopływ granulatu
Temperatura zabezpieczająca: prędkość wentylacji = zbyt wolna – przegrzanie, zbyt szybka – niewystarczająca wymiana

5.7 Wybór ustawień czasowych

Naciśnij przycisk „ ”, zapali się pomarańczowa kontrolka „ ”. Oznacza to, że ustawienia czasowe są aktywne. W przeciwnym razie powrócisz do trybu ręcznego, sterowanego wyłącznie przez temperaturę zadaną.

Uwaga: Piec nie działa prawidłowo, jeśli ta kontrolka świeci się, ale nie ustawiono żadnego programu

5.8 Ustawianie temperatury zadanej

Naciśnij przycisk ⊕ ⊖,na ekranie, temperatura jest wybierana i zmieniana.

5.9 Tryb ECO

ECO 1 – Praca pieca w trybie włączania/wyłączania w zależności od żądanej temperatury zadanej oraz temperatury zmierzonej przez piec w pomieszczeniu
To ustawienie pozwala piecu włączyć się, gdy temperatura zewnętrznego czujnika pieca spadnie poniżej temperatury zadanej – DELTA (ta ostatnia jest zdefiniowana w zależności od modelu pieca w ustawieniach fabrycznych).
Gdy osiągnie temperaturę zadaną + DELTA, faza „Stabilizacji" zostaje zakończona, a piec przechodzi w tryb „Eco 1" i wyłącza się, by ponownie się włączyć, jeśli zostaną spełnione warunki opisane powyżej.

Przykład: Temperatura zadana: 20 °C
DELTA: 3°C: piec włączy się automatycznie, gdy temperatura czujnika zewnętrznego pieca osiągnie 17°C (20-3). Gdy temperatura w pomieszczeniu osiągnie 23°C (20+3), urządzenie wyłączy się i włączy ponownie przy 17°C.
Aby sprawdzić temperaturę wykrytą przez czujnik zewnętrzny z tyłu pieca, należy nacisnąć przycisk „✓ aby wyświetlić wartość R odpowiadającą temperaturze czujnika pokojowego.

ECO2 – Praca pieca z automatyczną regulacją mocy w zależności od temperatury mierzonej przez piec, ale bez jego wyłączania.
Piec nigdy się nie wyłącza, chyba że wyłączysz go przyciskiem zasilania na ekranie lub aktywujesz przedziały czasowe. Gdy osiągnie temperaturę zadaną + DELTA, faza „Stabilizacji" zostaje zakończona. Przechodzi w tryb „Eco 2" i automatycznie zmniejsza moc (przechodzi w tryb M4), aby nadal podnosić temperaturę w pomieszczeniu, ale w wolniejszym tempie. Jeśli podczas pracy temperatura spadnie poniżej wartości zadanej – DELTA, piec powraca do trybu „stabilizacji" i powtarza cykl opisany powyżej.

Przykład: Temperatura zadana: 20 °C
DELTA: 3°C: Piec ogrzewa do 23 °C, a następnie zmniejsza moc do M4, aby kontynuować podwyższanie temperatury powyżej 23°C w wolniejszym tempie.
Zaleta: Utrzymuje stałą temperaturę w pomieszczeniu bez konieczności ręcznego wyłączania pieca lub wyłączania spowodowanego harmonogramem.
Zużycie peletu będzie nieco wyższe niż w trybie ECO1, ponieważ piec nigdy się nie wyłącza.

Wejście w ustawienia:
Naciśnij i przytrzymaj przez 3 sekundy przycisk „⚙", aby przejść do ustawień technicznych.
Naciskając kilkakrotnie przycisk „⊕ ⊖", przechodź między menu parametrów i zatwierdzaj wybór przyciskiem ✓

5.10 Parametr silnika

S = DYM (PRĘDKOŚĆ WYSYSANIA) F = WENTYLATOR (PRĘDKOŚĆ NADMUCHU)
Auxfan = Brak funkcji.

Naciśnij przycisk , aby poruszać się po menu.
Naciśnij przycisk , aby zmienić wartości. Oba parametry można ustawić w zakresie od 20 do -20. Zazwyczaj ustawienie fabryczne wynosi 0. 20 to wartość maksymalna, a -20 to wartość minimalna.

Naciśnij przycisk „ ”, aby zapisać zmienione ustawienia, a następnie przejdź do pozostałych ustawień: M2, M3 i M4, w następujący sposób:

Wartość M5 odnosi się do prędkości wentylatora wyciągowego w fazie „Czyszczenie”. Zakres regulacji wynosi od 20 do -20. Wartość M6 odnosi się do prędkości wentylatora wyciągowego w fazie „Zasilanie”, „Włączanie” oraz przez kilka minut w fazie „Stabilizacja”. Zakres regulacji również wynosi od 20 do -20.

Aby cofnąć się o krok, należy nacisnąć przycisk „ ”, a następnie poruszać się po menu za pomocą przycisków „ ” i „ ”, aby wybrać opcje czyszczenia, trybu ECO, jednostek, sygnału dźwiękowego przycisków, podświetlenia, języka, ustawienia zegara, przywrócenia ustawień fabrycznych oraz wersji pieca.

5.11 Ustawienia

A. Wybór trybu ECO

Naciśnij przycisk „ ”, aby wybrać ECO1 lub ECO2.
Ustawieniem fabrycznym jest ECO2. Naciśnięcie przycisku „ ” powoduje przejście do następnego menu:

UWAGA: Tryb można wybrać tylko wtedy, gdy urządzenie jest wyłączone.

B. Wybór jednostek

Naciśnij przycisk , aby wybrać jednostkę temperatury, a następnie naciśnij przycisk , aby przejść do następnego menu.

C. Dźwięk klawiszy

Naciśnij przycisk , aby wybrać opcję Sygnał dźwiękowy Włączony lub Wyłączony, a następnie naciśnij przycisk , aby przejść do następnego menu

D. Regulacja podświetlenia

Naciśnij przyciski , aby ustawić wartość. Następnie naciśnij przycisk „ ”, aby przejść do następnego menu:

0,5 M = 30 sekund

E. Wybór języka

Naciśnij przyciski ⊕ ⊖,
aby wybrać język.
Następnie naciśnij przycisk ✓, aby
przejść do następnego menu:

F. Ustawianie zegara

Naciśnij przyciski ⊕ ⊖, aby wybrać dzień tygodnia.
Następnie naciśnij przyciski ⏲, aby wybrać godzinę. Naciśnij przyciski ⊕ ⊖
, aby zmienić godzinę.
Naciśnij przycisk ⏲, aby wybrać datę.
Naciśnij przyciski ⊕ ⊖, aby
zmienić datę. Następnie naciśnij przycisk ✓,
aby przejść do następnego ustawienia.

G. Przywrócenie ustawień fabrycznych

Naciśnij przycisk ⏲, aby wybrać przywrócenie ustawień fabrycznych. Tak: potwierdza przywrócenie ustawień fabrycznych.
Nie: zachowuje zmienione wartości.

H. Wersja pieca

Naciśnij przycisk ⏲,aby
wyświetlić wersję. Następnie
naciśnij przycisk ⚙ aby
powrócić do menu głównego.

Oznacza to, że wersja wyświetlacza to MV20, a wersja płyty głównej to MV20.

I. Ustawianie timera

Naciśnij przycisk na ekranie pojawi się następujący tekst.

Przypomnienie: wejdź do menu zgodnie z poniższą instrukcją.
Naciśnij i przytrzymaj przycisk ,
a następnie naciśnij przycisk , aby wybrać ustawienia programów.

Ta funkcja umożliwia zaprogramowanie urządzenia na tryb tygodniowy, przypisując włączanie i wyłączanie do z góry ustalonych godzin. Można zaprogramować codzienne włączanie i wyłączanie na cały tydzień. Naciskając przycisk , można wybrać dzień tygodnia. Naciskając przyciski , , można wybrać przedział czasowy. Aby włączyć lub wyłączyć dany przedział, należy nacisnąć przycisk . Najniższa pozycja oznacza wyłączenie, najwyższa – włączenie.

PRZYKŁAD 1:

Jak widać na ekranie, program czasowy jest włączony dla określonego przedziału. Piec włączy się automatycznie o godz. 7:00 i będzie działał nieprzerwanie do godz. 20:00. Wyłączy się automatycznie.

PRZYKŁAD 2:

Jak widać na ekranie, program czasowy można włączyć dla różnych przedziałów czasowych. Na przykład piec włączy się automatycznie od 7:00 do 9:00, a następnie wyłączy się automatycznie. Następnie włączy się ponownie od 11:00 do 14:00, a potem od 17:00 do 19:00, po czym wyłączy się automatycznie.

5.12 Test obciążenia

Naciśnij i przytrzymaj przez 3 sekundy , a następnie naciśnij przycisk , aby wybrać elementy testowe.

Zapalnik:
Naciśnij przycisk , aby wybrać test zapalnika, aby sprawdzić, czy zapalnik działa prawidłowo

Jeśli świeca rozgrzeje się do czerwoności, oznacza to, że działa prawidłowo.

Zasilanie:
Test zasilania w celu sprawdzenia, czy silnik ślimaka działa prawidłowo.

Jeśli granulki spadają do tygla, ślimak działa prawidłowo.
Uwaga: Opróżnij tygiel przed ponownej próby zapłonu

Dym:
Test dymu w celu sprawdzenia, czy silnik dymowy działa prawidłowo.

Jeśli wyciąg dymu uruchamia się, oznacza to, że działa prawidłowo.

Wentylator:
Test wentylatora w celu sprawdzenia jego prawidłowego działania.

Jeśli wentylator się obraca, oznacza to, że działa prawidłowo.

5.13 Bezpieczeństwo

BRAK ZASILANIA ELEKTRYCZNEGO

Po przerwie w dostawie prądu na wyświetlaczu może pojawić się kod błędu „E7”. W przypadku krótkotrwałej przerwy w dostawie prądu można ręcznie przywrócić tryb „Stabilizacja”, usuwając komunikat „E7” za pomocą przycisku „OK”, a następnie ponownie uruchamiając piec, przytrzymując przycisk „ON” przez 3 sekundy.

• Podczas przerwy w dostawie prądu może pojawić się niewielkie dymienie. Zjawisko to jest tymczasowe, trwa zazwyczaj od 3 do 5 minut i nie stanowi żadnego zagrożenia dla bezpieczeństwa.

GNIADO ZASILANIA (zawiera bezpiecznik główny)

WYŁĄCZENIE ELEKTRYCZNE W PRZYPADKU PRZEWYŻSZENIA NAPIĘCIA

Urządzenie jest zabezpieczone przed nadmiernym natężeniem prądu za pomocą głównego bezpiecznika (z tyłu urządzenia).

Bezpiecznik

Złącze zasilania + przełącznik ON/OFF

Oto lista głównych elementów i ich funkcji:

- **ZAPALNIK:**
  PIEC jest wyposażony w automatyczny zapalnik do rozpalania paliwa, gdy piec znajduje się w trybie zasilania i rozpalania.

- **PRESSOSTAT:**
  PIEC jest wyposażony w presostat umieszczony za jedną z pokryw, przymocowany do ramy. Jeśli w komorze spalania wystąpi spadek podciśnienia spowodowany nieszczelnością, otwarciem przednich drzwiczek, zatkaniem przewodu kominowego lub niezamkniętą szufladą na popiół (w niektórych modelach), presostat wykrywa to i przełącza piec w tryb wyłączenia, wyświetlając kod E5.

- **ŚRUBY I SILNIK ŚRUBOWY:**
  Silnik ślimaka transportuje pelety do rury.
  Pellets następnie spadają do paleniska. Prędkość jest regulowana za pomocą ekranu głównego.

- **CZUJNIK TEMPERATURY PRZEGRZANIA:**
  Termostat bezpieczeństwa automatycznie wyłącza piec w przypadku przegrzania i wyświetla kod E6. Gdy temperatura korpusu grzewczego spadnie, można skasować błąd, naciskając przycisk „✓”. Uruchamiany jest program zakończenia pracy (czyszczenie, faza schładzania). W przypadku tego błędu piec można ponownie włączyć po całkowitym wygaszeniu.

UWAGA: W przypadku przegrzania należy przeprowadzić prace konserwacyjne lub czyszczenie.

- **FUNKCJA CZUJNIKA TEMPERATURY SPALIN**

Jeśli temperatura spalin spadnie poniżej minimalnej wartości, piec wyłącza się. Wyłączenie to może również nastąpić, jeśli podgrzewanie wstępne przebiega zbyt wolno. (Błąd E1).
Sprawdzenie temperatury (T°) spalin „S" rozdział 5.6

6. CZYSZCZENIE I KONSERWACJA

Podczas użytkowania urządzenia należy przestrzegać wszystkich przepisów krajowych i lokalnych oraz norm europejskich.
Uwaga: Gdy piec pracuje, nie należy dotykać jego przedniej części. Jest ona bardzo gorąca!

UWAGA: Wszelkie czynności przy piecu należy wykonywać wyłącznie po wyjęciu wtyczki z gniazdka.

Podczas konserwacji pieca nie należy upuszczać żadnych przedmiotów (śrub itp.) do zbiornika paliwa, ponieważ mogą one zablokować ślimak i uszkodzić piec.

Przed rozpoczęciem jakichkolwiek czynności piec musi być wyłączony i ostygnięty.

Jeśli nie będziesz konserwować tego urządzenia, spalanie będzie nieefektywne, a gwarancja na piec zostanie unieważniona.

Częstotliwość czyszczenia pieca oraz terminy konserwacji zależą od używanego paliwa. Wysoka wilgotność, popiół, kurz i wióry mogą ponad dwukrotnie wydłużyć wymagane terminy konserwacji. Przypominamy, że jako paliwo należy stosować wyłącznie sprawdzone i zalecane pelety drzewne.

Uchwyt drzwiczek

Twój nowy piec na pelety jest wyposażony w uchwyt służący do otwierania i zamykania drzwiczek paleniska. Uchwytu tego należy używać w celu:

- Czyszczenia paleniska: należy dokładnie usunąć pozostałości po spalaniu.
- Opróżnianie popielnika (jeśli jest w zamówionym modelu)

Pellety jako nawóz

Pozostałości mineralne z drewna (około 1–2%) pozostają w komorze spalania w postaci popiołu. Popiół ten jest produktem naturalnym i stanowi doskonały nawóz dla wszystkich roślin ogrodowych. Jednak popiół musi najpierw dojrzeć i „wygasnąć".

UWAGA: W popiele mogą znajdować się żarzące się węgle – należy go wysypywać wyłącznie do metalowych pojemników.

6.1 Czyszczenie paleniska

Uwaga: Kominek należy czyścić codziennie.
Upewnij się, że popiół lub żużel nie blokują otworów wentylacyjnych. Palenisko można łatwo wyczyścić wewnątrz pieca. Po wyjęciu paleniska obszar pod nim można wyczyścić za pomocą odkurzacza.

Jeśli piec grzeje w trybie ciągłym, należy go wyłączyć dwukrotnie w ciągu 24 godzin w celu wyczyszczenia paleniska (ryzyko gromadzenia się granulatu i pożaru).

Uwaga: tylko na zimno, gdy żar jest wygaszony!
Sprawdź, czy palenisko jest prawidłowo ustawione i wyczyszczone.

6.2 Czyszczenie szyby drzwiczek

Najlepszym sposobem czyszczenia szyby drzwiczek jest użycie wilgotnej szmatki z niewielką ilością popiołu z komory spalania. Uporczywe zabrudzenia można usunąć za pomocą specjalnego środka czyszczącego.

6.3 Czyszczenie przewodów i wymiennika

Czyszczenie przewodów kominowych należy przeprowadzać co najmniej raz w roku lub zgodnie z zaleceniami ubezpieczyciela lub lokalnymi przepisami. Spalanie granulatu o wysokiej zawartości popiołu może wymagać częstszego czyszczenia. Przewody należy czyścić wyłącznie wtedy, gdy piec i popiół są zimne. Nie należy odkurzać żarzących się węgli! Po obu stronach pieca znajdują się dwie pokrywy dostępowe (patrz zdjęcie poniżej), które można zdjąć, odkręcając dwie śruby z łbem walcowym. Włóż szczotkę czyszczącą do otworów, aby usunąć nagromadzony popiół, a następnie odkurz go. Po zakończeniu czyszczenia załóż z powrotem pokrywy. Dwa kolejne otwory dostępowe znajdują się za szufladą na popiół.

6.4 Jak wyczyścić piec

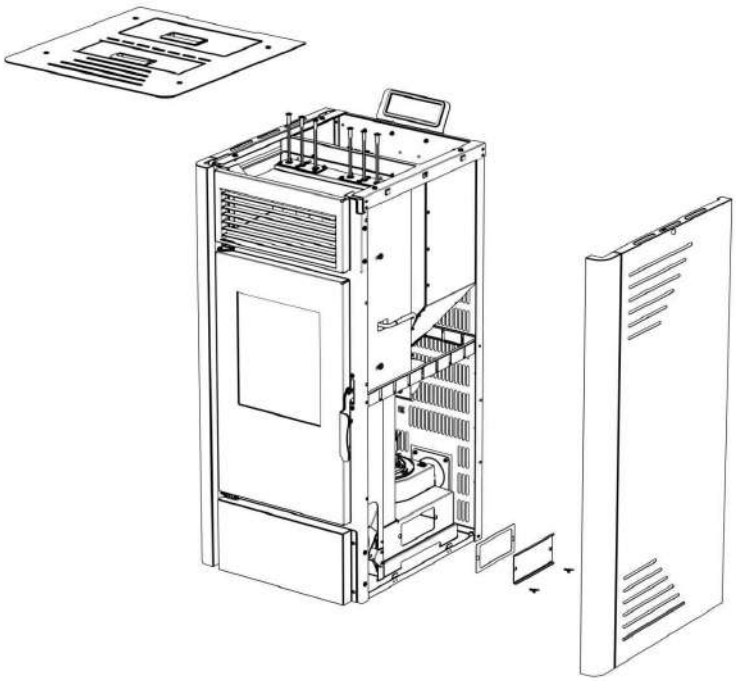

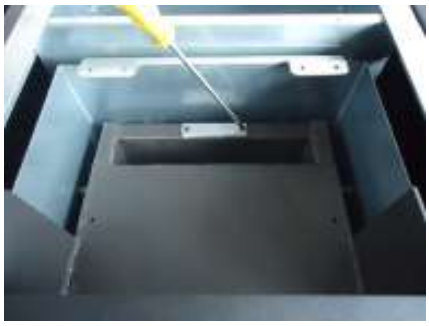

6.5 Czyszczenie wentylatora

Aby wyczyścić wentylator, odłącz przewód zasilający pieca od gniazdka elektrycznego. Zdejmij panele boczne i tylny panel (we wszystkich modelach). Do usunięcia nagromadzonego kurzu z łopatek wentylatora lub z wnętrza kanału wentylacyjnego można użyć odkurzacza. Należy uważać, aby podczas czyszczenia nie uszkodzić łopatek wentylatora.

6.6 Czyszczenie wyciągu spalin

Produkty spalania zawierają drobne cząsteczki popiołu lotnego, które gromadzą się w systemie odprowadzania spalin i ograniczają przepływ gazów spalinowych. Niekompletne spalanie, takie jak to, które ma miejsce podczas uruchamiania, wyłączania lub nieprawidłowego działania ogrzewania, powoduje tworzenie się sadzy, która gromadzi się w układzie odprowadzania spalin. Układ ten należy czyścić co najmniej raz w roku.

7. ROZWIĄZYWANIE PROBLEMÓW

7.1 Jak wymienić świecę zapłonową i system ślimakowy

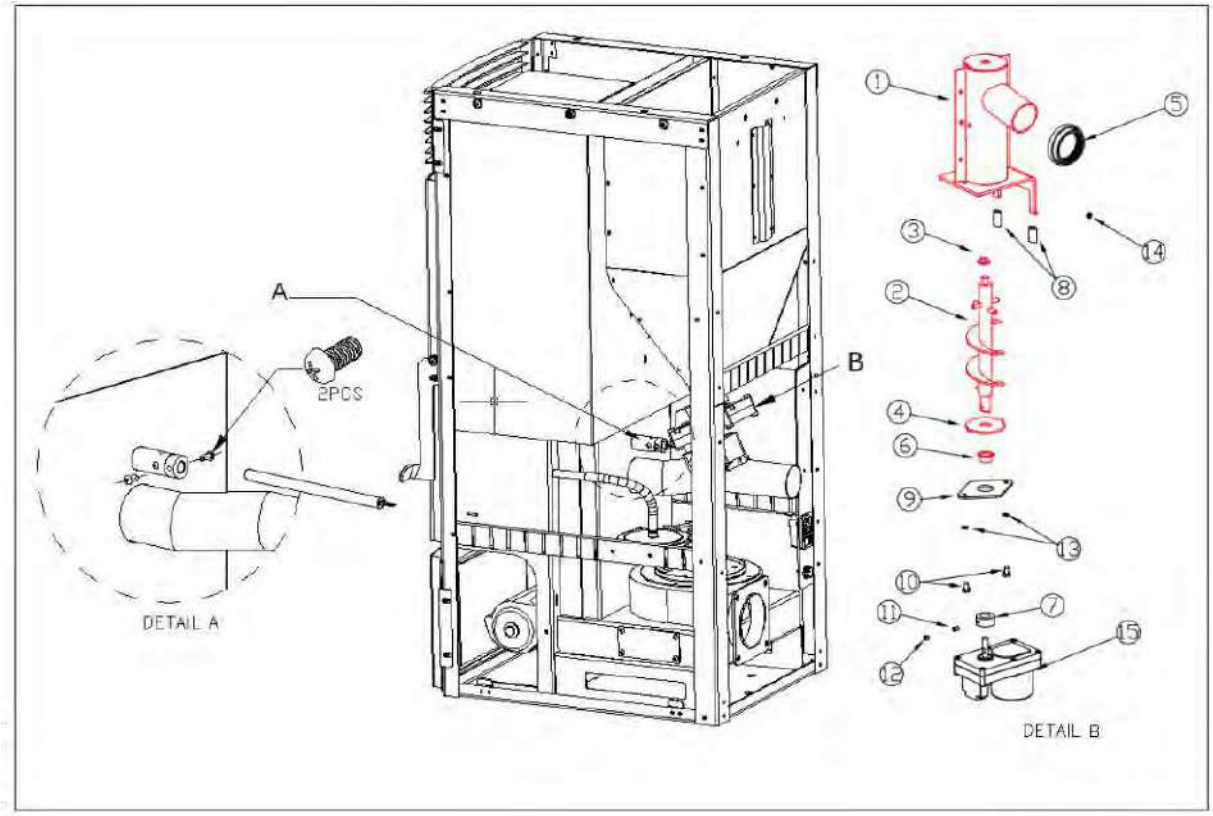

7.2 Jak wymienić wentylator powietrza

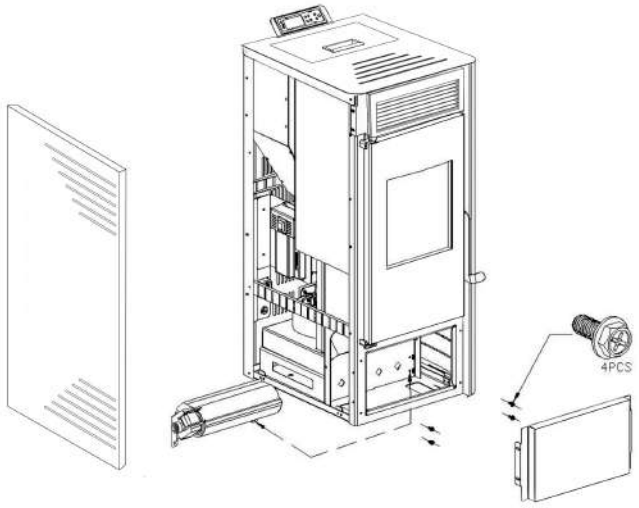

7.3 Jak wymienić wentylatora spalania

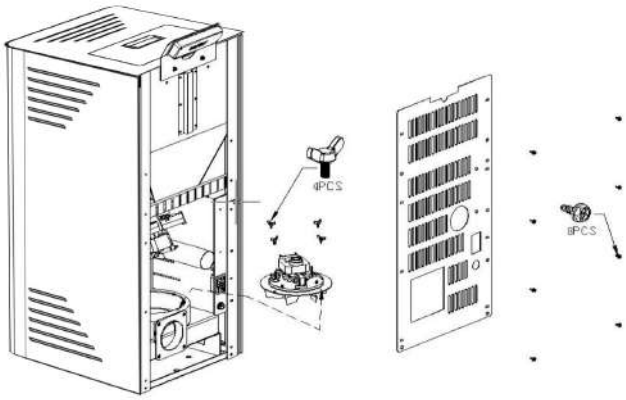

7.4 Błędy i rozwiązania

Ogólne problemy, możliwe przyczyny i rozwiązania są następujące. Po rozwiązaniu problemów uruchom ponownie piec:

KODY BŁĘDÓW	PRZYCZYNA	ROZWIĄZANIE
E1	Temperatura spalin jest niższa od temperatury ustawionej fabrycznie, praca została przerwana, a ogień wygasł.	1. Sprawdź, czy w zbiorniku znajduje się granulat. 2. Sprawdź, czy silnik ślimaka nie jest uszkodzony i czy jest w stanie napełnić palenisko paliwem. 3. Regulacja spalania (patrz punkt 5.11)
E2	Nieudane zapalenie.	1. Sprawdź, czy w palenisku nie ma kawałków żelaza 2. Sprawdź, czy palenisko jest prawidłowo umieszczone w uchwycie i czy zapalnik nie jest zablokowany. 3. Sprawdź, czy czujnik dymu, znajdujący się obok wyciągu, nie jest uszkodzony 4. Sprawdź świecę zapłonową.
E5	Wykryto nieprawidłowe podciśnienie.	1. Sprawdź, czy drzwiczki zostały prawidłowo zamknięte. 2. Sprawdź, czy nic nie blokuje przewodu wylotowego. 3. Sprawdź, czy wentylator spalania działa.
E6	Usterka czujnika zabezpieczającego (znajdującego się pod zbiornikiem na pelety).	1. Sprawdź, czy czujnik nie jest uszkodzony. 2. Wentylator nie ma wystarczającej mocy. Zbyt duża moc 3. Temperatura czujnika jest zbyt wysoka. Piec nie działa prawidłowo. Skontaktuj się z obsługą klienta.
E7	Awaria zasilania	Naciśnij przycisk potwierdzenia, aby skasować kod błędu. Następnie uruchom ponownie piec.
E20	Usterka czujnika spalin	Wymień czujnik.
E21	Usterka taśmy połączeniowej (ekran – płyta główna)	1. Sprawdzić połączenie 2. Skontaktować się z działem technicznym.
ESC1	Zwarcie czujnika temperatury nr 1.	1. Sprawdź przewód i połączenie. 2. Skontaktuj się z działem technicznym.
ESO1	Zwarcie czujnika temperatury nr 1.	1. Sprawdź kabel i połączenie. 2. Skontaktuj się z Działem Technicznym.
ESC2	Zwarcie czujnika temperatury nr 2.	1. Sprawdź kabel i połączenie. 2 Skontaktuj się z działem technicznym.
ESO2	Zwarcie czujnika temperatury nr 2.	1. Sprawdź kabel i połączenie. 2 Skontaktuj się z działem technicznym.
ESC3	Zwarcie czujnika temperatury nr 3.	1. Sprawdź przewód i połączenie. 2 Skontaktuj się z działem technicznym.
ESO3	Zwarcie czujnika temperatury nr 3.	1. Sprawdź kabel i połączenie. 2 Skontaktuj się z Działem Technicznym.

7.5 Objaw i rozwiąz anie

OBJAW	PRZYCZYNA	ROZWIĄZANIE
Piec nie włącza się. (Czerwona kontrolka z przodu pieca nie świeci)	Wyłącznik zasilania jest wyłączony.	Włącz przełącznik.
	Przewód zasilający jest odłączony.	Mocno wciśnij przewód zasilający do urządzenia.
	Bezpiecznik.	Wymień bezpiecznik.
Dmuchawa się nie włącza. Wentylator nie uruchamia się, dopóki nie zostanie przekroczona z góry ustalona minimalna temperatura	To normalne.	Nie ma żadnego problemu – wentylator nie włącza się przed rozpoczęciem cyklu stabilizacji.
Wentylator nie włącza się podczas cyklu stabilizacji.	Brak zasilania.	Sprawdź zasilanie i połączenia.
	Regulator nie jest podłączony elektrycznie.	Upewnij się, że wszystkie złącza regulatora są podłączone.
	Czujnik dymu.	Wymień czujnik dymu.
Podczas pracy, w tym w fazie rozpalania, ślimak nie napełnia paleniska granulatem.	Brak granulatu w zbiorniku.	Napełnij zbiornik granulatem.
	Zablokowany silnik ślimaka lub ślimak.	1. Odłącz urządzenie od zasilania, aby nie uruchomiło się nagle, a następnie odblokuj ślimak. 2. Sprawdź, czy ślimak nie jest zablokowany. Jeśli tak jest, usuń przyczynę zablokowania. 3. Sprawdź, czy ślimak jest dobrze połączony z silnikiem.
Zbyt dużo paliwa w palenisku. Paliwo nie może zostać całkowicie spalone.	Prędkość podawania granulatu jest wyższa niż może to wytrzymać proces spalania.	Zwiększyć prędkość wentylatora spalania lub zmniejszyć podawanie.
W palenisku jest za mało paliwa.	Prędkość podawania jest zbyt mała, aby utrzymać tempo spalania.	Zmniejszyć prędkość wentylatora lub zmniejszyć tempo spalania.
Po rozpaleniu ognia piec gaśnie po 15 minutach.	W zbiorniku na pelety brakuje paliwa.	Sprawdź, czy w zbiorniku na granulaty znajduje się wystarczająca ilość paliwa.
	Ślimak nie działa.	1. Odłącz urządzenie od zasilania, aby nie uruchomiło się nagle, a następnie odblokuj ślimak. 2. Sprawdź, czy ślimak nie jest zablokowany. Jeśli tak jest, usuń przyczynę zablokowania. 3. Sprawdź, czy ślimak jest dobrze połączony z silnikiem i dobrze zamocowany. 4. Sprawdź, czy nie jesteś w trybie timera.

Pomarańczowy płomień, nagromadzenie peletów w palenisku, zabrudzona szyba.	Niewystarczająca ilość powietrza do prawidłowego spalania.	1. Sprawdź, czy przewody doprowadzające powietrze i odprowadzające spaliny nie są zatkane. 2. Zwiększ dopływ powietrza. 3. Zwiększ prędkość wentylatora wyciągowego, aby zwiększyć dopływ powietrza. 4. Skontaktuj się z serwisem technicznym.
Ogień gaśnie, a zasilanie zostaje wyłączone.	W zbiorniku nie ma granulatu.	Dodaj pelety.
	Ślimak jest zablokowany lub silnik ślimaka jest odłączony.	1. Odłącz urządzenie od zasilania, aby nie uruchomiło się nagle, a następnie odblokuj ślimak. 2. Sprawdź, czy ślimak nie jest zablokowany. Jeśli jest zablokowany, usuń przyczynę zablokowania. 3. Sprawdź, czy śruba mocująca ślimak do silnika jest dobrze dokręcona.
	Zadziałał czujnik dymu.	Sprawdź podłączenie czujnika. Wymień czujnik. Sprawdź, czy urządzenie znajduje się w trybie Timer.
Ogień gaśnie, a zasilanie jest odcięte. Wyświetla się komunikat ECO 1.	Osiągnięto żądaną temperaturę.	Jest to normalne zachowanie w trybie „ECO 1”. Piec włącza się automatycznie, gdy tylko temperatura w pomieszczeniu spadnie poniżej wartości, którą piec ma utrzymywać.
Piec nie zapewnia cyrkulacji wystarczającej ilości gorącego powietrza.	Za mało paliwa	Należy stosować pelety zgodne z normą. Sprawdź ustawienia podawania peletów
	Wentylator powietrza jest ustawiony na zbyt niską prędkość lub jest uszkodzony.	1. Jeśli wentylator jest uszkodzony, należy go wymienić. 2. Sprawdź regulację.
	Rury wymiennika ciepła lub przewód kominowy są zanieczyszczone.	Wyczyść rury wymiennika ciepła lub przewód kominowy.

8. SCHEMAT ELEKTRYCZNY

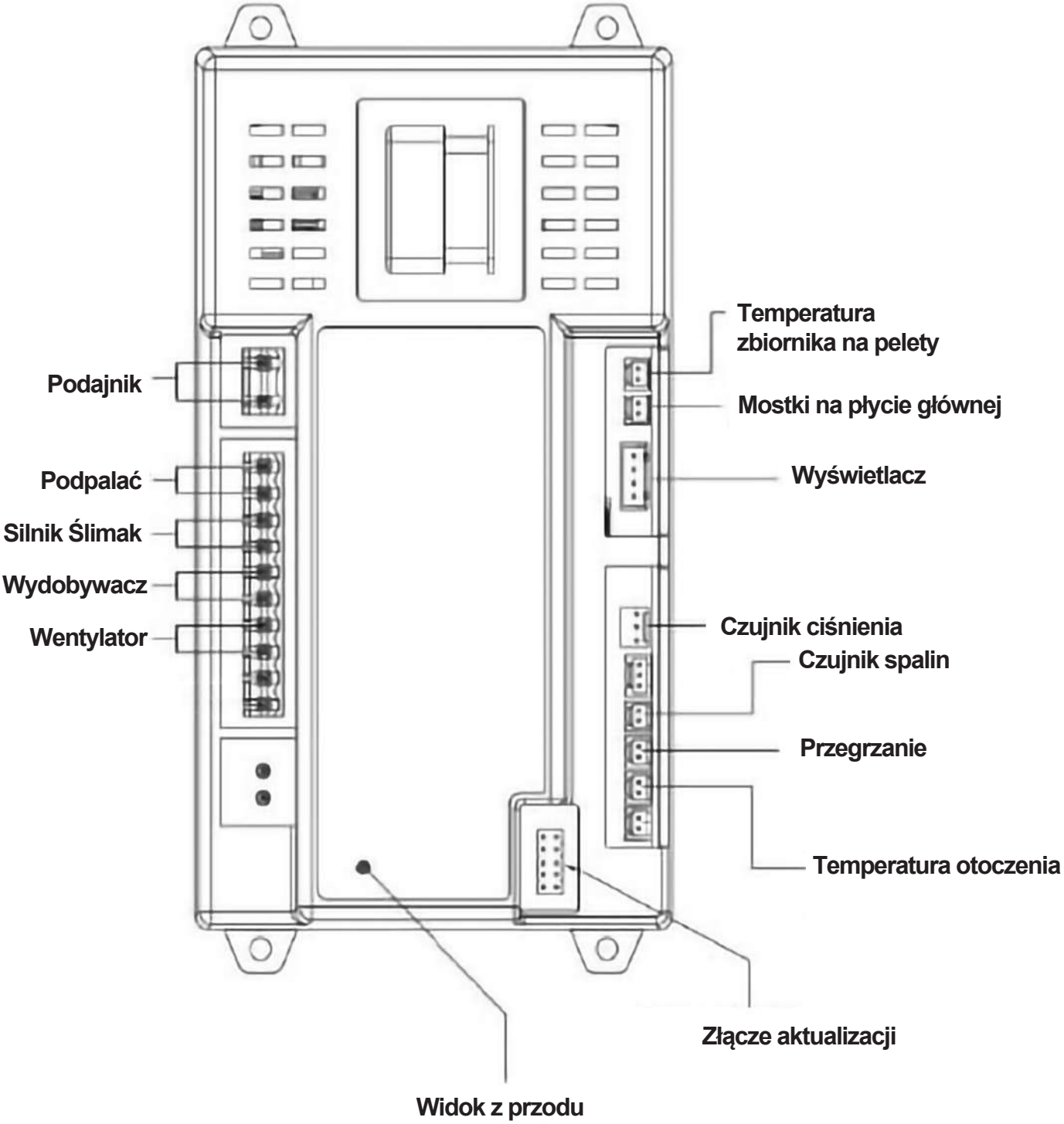

ANITA 15.1

Návod k instalaci a obsluzen

Uzavřená peletová kamna

Vzor : ANITA 15.1

CS

Tento návod si uschovejte pro případné budoucí použití.
Před instalací a používáním těchto peletových kamen si prosím přečtěte celý tento návod.
Nedodržení těchto pokynů může vést k poškození majetku nebo zranění.

Uschovejte si tento návod!
Instalatér: tento návod musí zůstat u zařízení!

OBSAH

1. Palivo

2. Technické údaje

3. Rozložený pohled

4. Instalace peletových kamen

5. Uvedení do provozu

6. Čištění a údržba

7. Řešení problémů

8. Elektrické schéma

1. PALIVO

Pellety se vyrábějí z dřevního odpadu pocházejícího z pilařských závodů a truhlářských dílen, jakož i ze zbytků z lesních prací. Tyto „výchozí suroviny“ se drtí, suší a lisují do „palivových“ granulí bez použití jakýchkoli pojiv.

1.1 Specifikace pro pelety vysoké kvality

Výhřevnost: 5,3 kWh/kg Hustota: 700
kg/m^3
Vlhkost: max. 8 % hmotnosti
Obsah popela: max. 1 % hmotnosti Průměr: 5–
6,5 mm
Délka: max. 30 mm
Složení: 100 % neošetřené dřevo bez přísad (podíl kůry max. 5 %). Balení: V ekologicky neutrálních nebo biologicky rozložitelných plastových pytlích nebo v papírových pytlích.

Požádejte svého prodejce peletových kamen, aby vám dodával testované palivo a seznam kontrolovaných výrobců paliv. Použití nekvalitního nebo zakázaného paliva má negativní vliv na fungování vašich peletových kamen a může vést ke zrušení záruky a odpovědnosti výrobce. Dodržujte právní předpisy týkající se spalování odpadu. Spalujte pouze testované pelety.

1.2 Skladování pelet

Aby bylo zajištěno bezproblémové spalování dřevěných pelet, je nutné palivo skladovat v suchu.

Tento přístroj není určen k používání osobami (včetně dětí), jejichž fyzické, smyslové nebo duševní schopnosti jsou omezené, nebo které nemají dostatek zkušeností a znalostí, pokud nejsou pod dohledem osoby odpovědné za jejich bezpečnost nebo pokud od ní nedostaly pokyny k používání přístroje. Děti musí být pod dohledem, aby se zajistilo, že si s přístrojem nehrají.

2. TECHNICKÉ PARAMETRY

Pec na pelety má pokročilou konstrukci a je vybavena samostatným přívodem čerstvého vzduchu a ventilačním systémem. Technologie spalování s podtlakem zajišťuje vysoký výkon a malé množství popela při spalování. V případě nesprávného spalování nebo nedostatku paliva se automaticky vypne. Mezi její výhody patří rychlé vytápění a nízké náklady na palivo.

Model	ANITA 15.1
Rozměry (Š*V*H) mm	510*552*1 013
Rozměry exportní krabice (mm)	551*594*1 161
Čistá/hrubá hmotnost (kg)	97/107 kg
Příkon	15.1 kW
Jmenovitý výkon	13.6 kW
Snížený výkon	6.8 kW
Účinnost	90.2%
Pro plochu m²	110-150
Objem nádrže v kg	28
Spotřeba pelet (min./max.)	1,3/2,6 kg/H
Napětí a frekvence	230/50 V/Hz
Příkon	100-400 W/H
Přívod vzduchu/odvod spalin	50-80 mm

3. ROZLOŽENÝ VÝKRES

Kamna se skládají z následujících částí:

Pro model ANITA 15.1 :

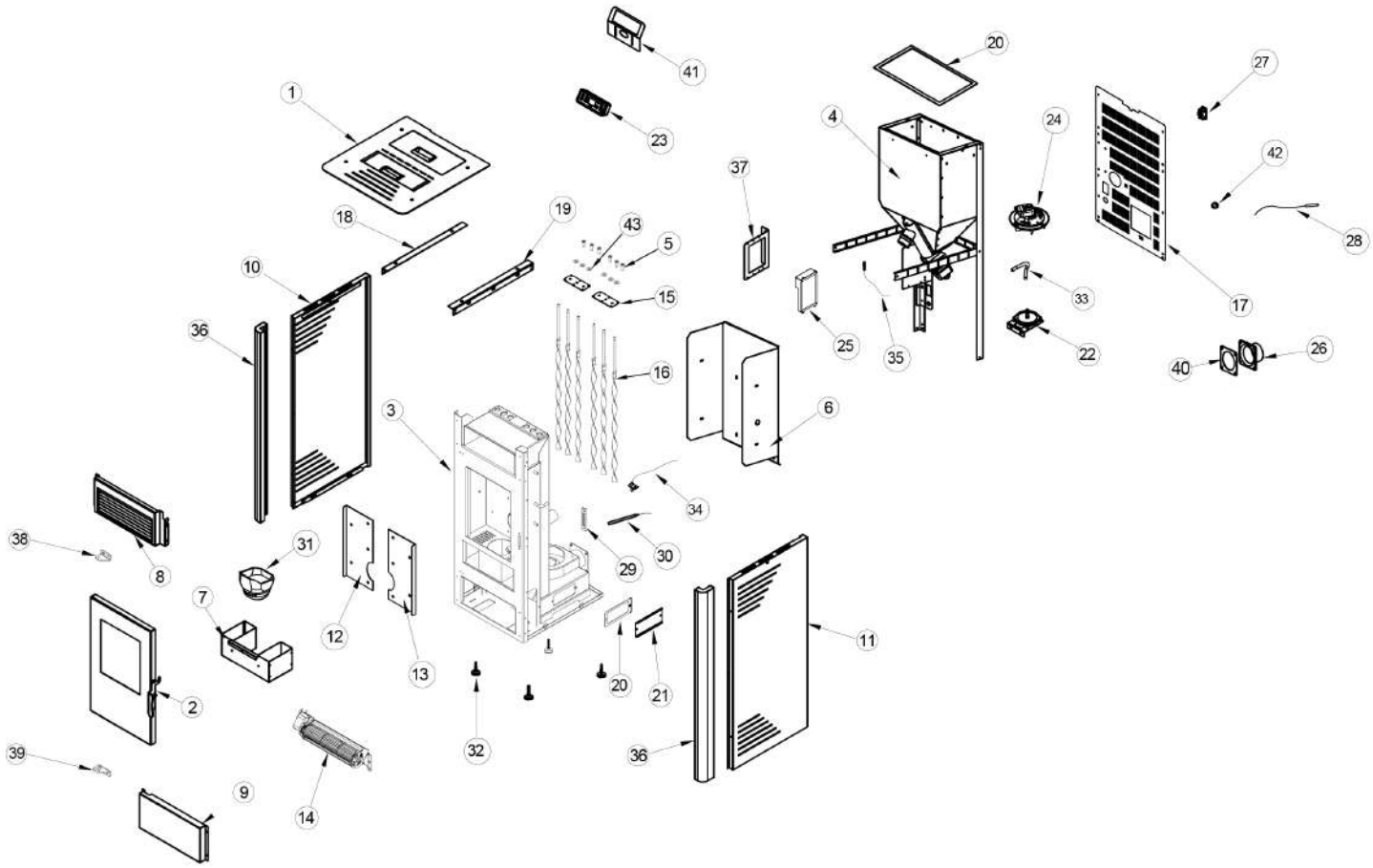

1. Horní kryt
2. Dveře
3. Spalovací komora
4. Zásobník na pelety
5. Šrouby
6. Ohnivzdorný panel
7. Zásuvka na popel
8. Horní čelní panel
9. Dolní čelní panel
10. Levý boční panel
11. Pravý boční panel
12. Ohnivzdorný panel vnitřní levý
13. Ohnivzdorný panel vnitřní pravý
14. Větrák
15. Čisticí deska
16. Turbulátor
17. Zadní panel
18. Levá výztuž
19. Pravá výztuž
20. Těsnicí těsnění
21. Těsnicí deska
22. Tlakový spínač vzduchu
23. Kryt
24. Odsavač
25. Základní deska
26. Konektor hadice
27. Napájecí zdroj
28. Snímač teploty v místnosti
29. Držák dveřní kliky
30. Zapalovač
31. Hořák
32. Nastavitelné nožičky
33. Připojení sání vzduchu
34. Snímač kouře
35. Snímač zásobníku
36. Úhelníky
37. Držák základní desky
38. Pant
39. Pant
40. Těsnění
41. Držák krytu
42. Kabelová spona
43. Podložky

Topné zařízení se skládá především z následujících částí:

1. Spalovací komora,
2. Odsavač kouře,
3. ventilátoru a podávacího šneku.

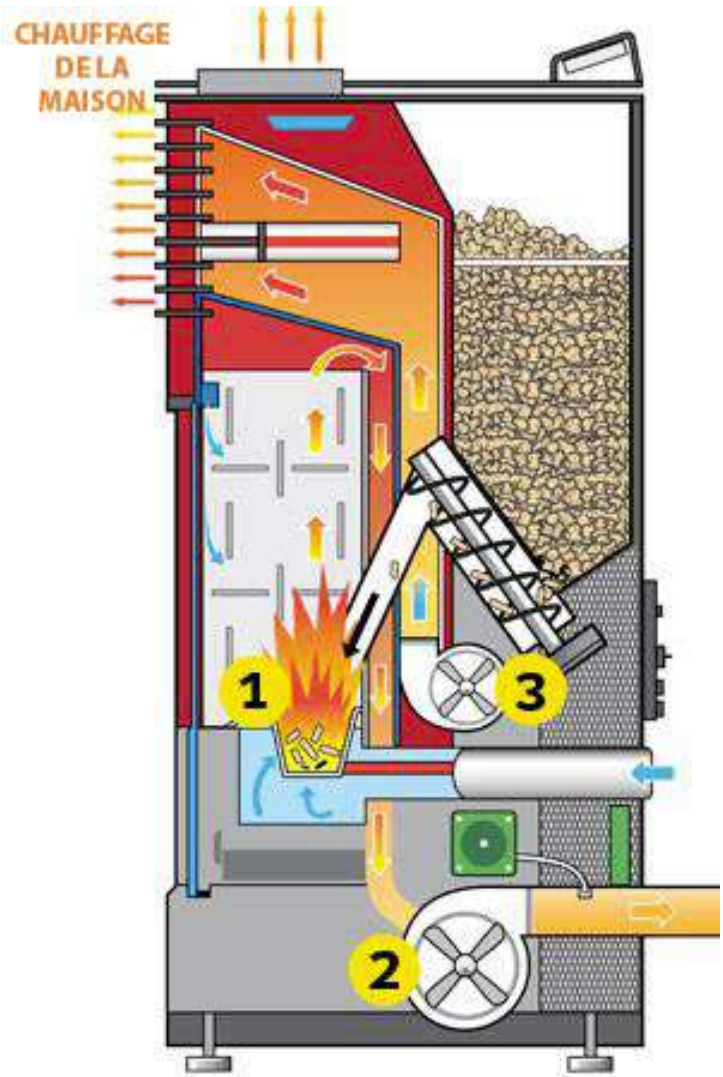

4. INSTALACE PELETOVÝCH KAMIN

Při instalaci zařízení je nutné dodržovat všechny národní a místní předpisy i evropské normy.
Před instalací kamen do místnosti vyberte vhodný výkon, aby bylo možné místnost vytápět. Zkontrolujte prosím topnou plochu kamen v kapitole o technických vlastnostech kamen.

PŘED INSTALACÍ SESTUPTE KACHLE

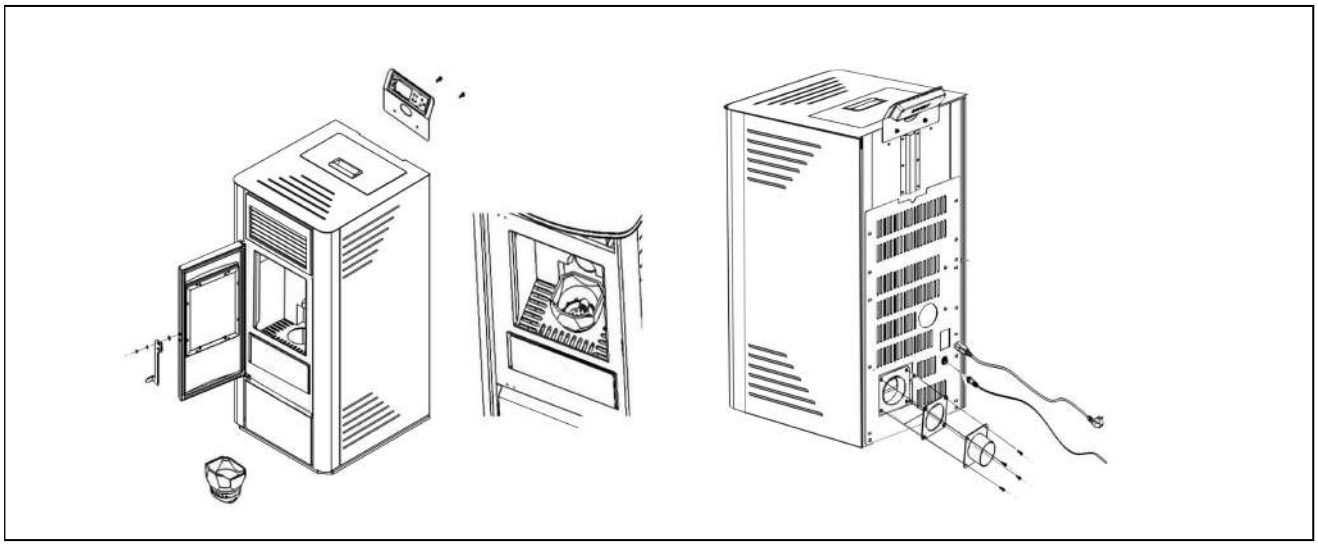

4.1 Obecné informace

Kamna musí být napojena na komín schválený pro tuhá paliva. Komín musí mít průměr nejméně 80 mm. Systém odvodu spalin je založen na podtlaku ve spalovací komoře a mírném přetlaku na výstupu spalin. Je proto důležité, aby připojení k systému odvodu spalin bylo správně nainstalováno a bylo těsné.

Používejte pouze tepelně odolné těsnicí materiály, jako jsou příslušné těsnicí pásky, tepelně odolný silikon a minerální vlna. Montážní práce smí provádět pouze oprávněný technický personál.

Dále je třeba dbát na to, aby kouřovod nepřesahoval volný průřez komína.

POZNÁMKA: Dodržujte platné stavební předpisy ve vaší oblasti. Pro více informací se obraťte na svého instalatéra.

4.2 Důležité

Dbejte na to, aby délka kouřovodu nebyla příliš velká.
Vyhněte se přílišnému počtu ohybů v trase odvodu spalin do komína (dodržujte platné předpisy a nikdy nepřekračujte úhel 180° mezi výstupem z kamen a komínem!!!). Pokud nemůžete připojit kamna přímo ke komínu, použijte pokud možno spojovací kus s čistícím otvorem.

4.3 Příklad instalace peletových kamen

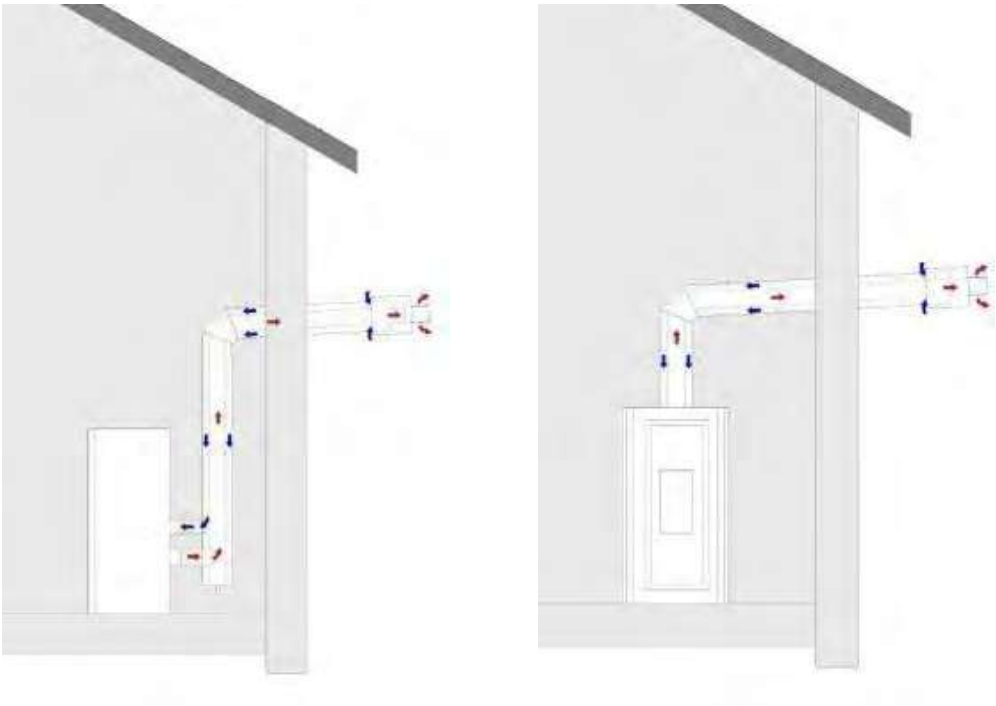

Obrázek 1a – Konfigurace s horizontálním výstupem

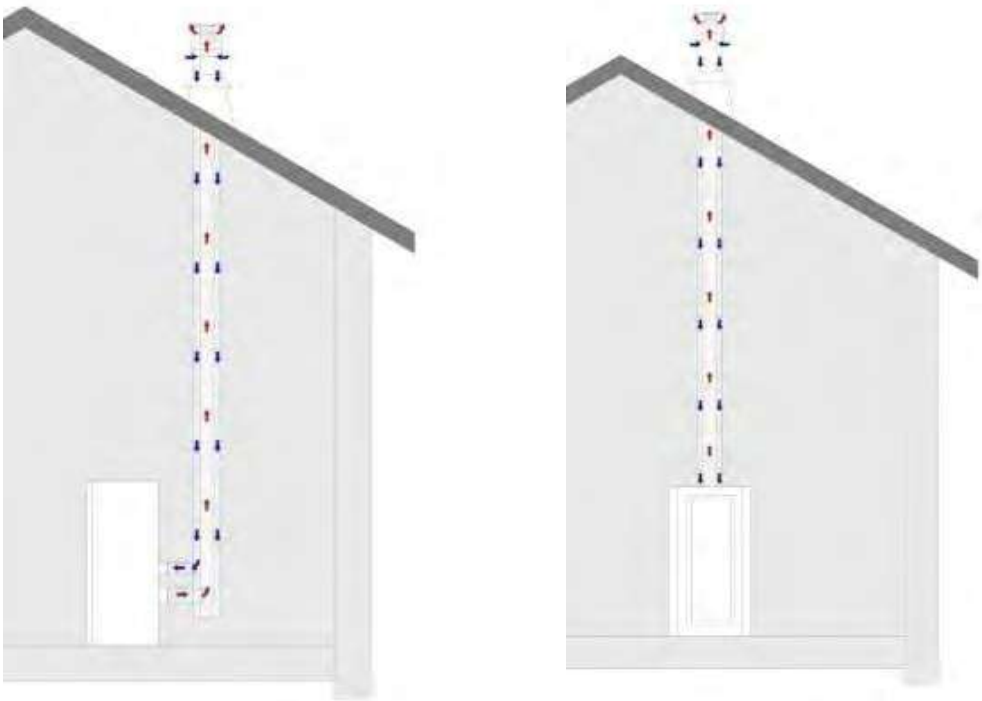

Obrázek 1b – Konfigurace s vertikálním výstupem

4.4 Ochrana podlahy

U hořlavých podlah (dřevo, koberec atd.) je nutná podložka ze skla, ocelového plechu nebo keramiky.

4.5 Bezpečnostní vzdálenosti

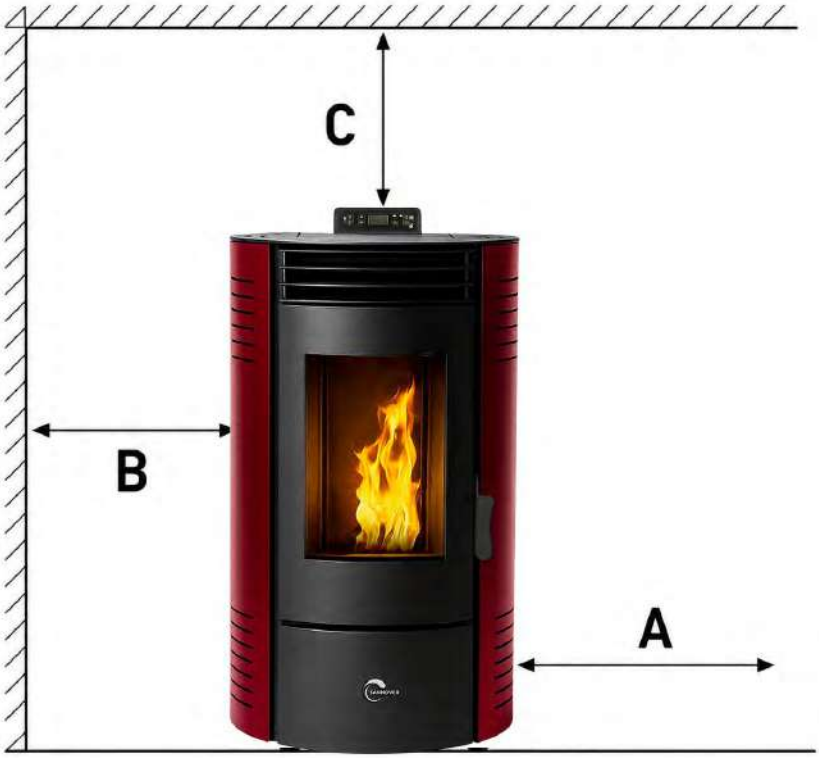

- **Vyrobeno z nehořlavých materiálů:**

  A > 400 mm B > 100 mm C > 100 mm

- **Hořlavé materiály a nosné železobetonové stěny:**

  A > 800 mm B > 200 mm C > 200 mm

Dodržujte prosím tyto bezpečnostní vzdálenosti, abyste zajistili bezpečný provoz v souladu s platnými normami.

(Měřeno od vnější strany kamen)

4.6 Elektrické připojení

Kamna se dodávají s připojovacím kabelem vybaveným zástrčkou. Kabel musí být připojen k elektrické síti 230 V, 50 Hz. Průměrný příkon při provozu je přibližně 100 W. Během automatického zapalování (několik minut) je přibližně 350 W. Připojovací kabel musí být veden tak, aby nedošlo ke kontaktu s horkými nebo ostrými vnějšími povrchy kamen.

4.7 Přívod spalovacího vzduchu zvenčí

● Používejte výhradně trubky z oceli, ohebného hliníku nebo materiálů odolných vůči vysokým teplotám.

● Minimální průměr 5 cm/2 palce.

● U delších přípojek je třeba průměr po cca 1 m zvětšit o cca 10 mm.

● Celková délka potrubí nesmí přesáhnout přibližně 4 m, aby byl zajištěn dostatečný přísun vzduchu a aby potrubí nemělo příliš mnoho ohybů.

● Pokud používáte odsávací trubky Sannover, použijte prosím horizontální odsávací trubku.

Pokud jedna nebo více z těchto podmínek není splněna, dojde obvykle k nesprávnému spalování v kamnech.

5. UVEDENÍ DO PROVOZU

Při používání zařízení je nutné dodržovat všechny národní a místní předpisy i evropské normy.
Upozornění: Když jsou kamna v provozu, nedotýkejte se přední strany. Je extrémně horká!

Poznámka: Při provozování prvního prvního použití barva barva může být odstraněna spalováním. Může se proto uvolňovat nepříjemný zápach a kouř. Otevřete prosím okna a dveře, aby zápach mohl unikat.

Poznámka: Před každým zapálením kamen se ujistěte, že je topeniště i jeho spodní část čisté!

ANITA 15.1

ANITA 15.1

Vložte dřevěné pelety do zásobníku a poté zapojte zařízení. Rozsvítí se kontrolka On/Off (což znamená, že je zařízení pod napětím). Používejte zařízení v souladu s pokyny.

5.1 Návod k použití

1. Zapojte napájecí kabel do zásuvky na zadní straně kamen a stiskněte červený přepínač ON/OFF umístěný nahoře. K připojení kamen nepoužívejte prodlužovací kabel. Kamna byla úspěšně zapnuta do polohy ON.

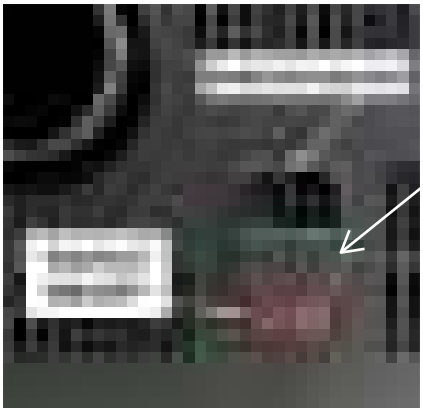

Napájecí konektor + vypínač ON/OFF

Poznámka: Chcete-li kamna vypnout, vypněte červený vypínač umístěný dole na zadní straně kamen.

1. Nikdy nestiskávejte vypínač, když je kamna horká nebo ještě funguje.
2. Ujistěte se, že těsnění dvířek je v dobrém stavu. Dvířka dobře zavřete a zkontrolujte, zda jsou všechny boční panely správně nainstalovány

Poznámka: Používejte výhradně a pouze ohniště určené pro váš model kamen!!!

3. Otevřete zásobník. Ujistěte se, že je v zásobníku dostatek pelet pro pokrytí vašich potřeb vytápění. Zavřete zásobník.
4. Stiskněte a podržte tlačítko Zap/Vyp po dobu 3 sekund. Kamna automaticky spustí následující cykly:
   - **Čisticí cyklus:** Topeniště je odvětráno, aby se odstranil prach a popel.
     (Upozornění: Tento cyklus nenahrazuje ruční čištění)
   - **Cyklus zapalování:** Zapalovač funguje po celou dobu cyklu zapalování a ještě několik minut poté, co se kamna ustálí a začnou spalovat pelety v topeništi.
     Kamna zůstávají v cyklu zapalování, dokud teplota spalin nedosáhne nastavené teploty (tovární nastavení nebo nastavení technikem).
   - **Snížení hladiny pelet:** Pelety budou dopravovány ze zásobníku do topeniště pomocí šnekového dopravníku. Tato operace může trvat několik minut v závislosti na modelu kamen.
   - **Stabilizační cyklus:** Stabilizace pokračuje, dokud kamna nedosáhnou nastavené teploty, a poté se teplota reguluje podle zvoleného režimu (viz režimy Eco 1 a Eco 2 v odstavci 5.9).

Kamna jsou nyní v provozu.

5.2 Vypnutí kamen

Poznámka: Kamna lze vypnout bez ohledu na cyklus zobrazený na displeji stisknutím a podržením tlačítka Start/Stop po dobu dvou sekund.

• **Uhasení ohně:** Veškeré palivo zbývající v ohništi bude dále hořet a vydávat teplo a plameny. Po 5 až 8 minutách by v ohništi již nemělo být žádné palivo. Výměník tepla se pak může začít ochlazovat.
(Upozornění: Nikdy nevypínejte kamna pomocí červeného tlačítka ON / OFF na zadní straně kamen)
• **Sbohem:** Tato zpráva na displeji znamená, že kamna vychladla.
Kamna byla úspěšně vypnuta.

UPOZORNĚNÍ: MINIMALIZACE TVORBY KREOSOTU (POPELA)
Vysvětlení tvorby a odstraňování kreozotu najdete v části „6. ČIŠTĚNÍ A ÚDRŽBA“. Chcete-li zpomalit tvorbu kreozotu, spalujte pouze doporučené palivo.

5.3 Odstraňování popela

Upozornění: žhavé uhlíky mohou být zakryty popelem. S popelem manipulujte pomocí vhodných nástrojů na údržbu ohně, nikdy přímo rukama, noste nehořlavé oblečení a ochranné brýle.

Popel musí být umístěn do kovové nádoby s hermeticky uzavřeným víkem.

1. Do nádob na popel nesmí být vkládán žádný jiný odpad.
2. Uzavřená nádoba s popelem musí být do doby konečné likvidace umístěna na nehořlavém podkladu nebo na zemi, v dostatečné vzdálenosti od hořlavých materiálů.
3. Minerální zbytky dřeva (přibližně 1 až 2 %) zůstávají v popelu a představují vynikající přírodní hnojivo pro všechny zahradní rostliny. Před zakopáním popela do země nebo jeho rozptýlením v okolí je třeba jej uchovávat v uzavřené nádobě, dokud popel zcela nevychladne a není „uhaslý“.

5.4 Zapnutí / vypnutí

- Zapnutí a vypnutí kamen se provádí pomocí tlačítka ON/OFF ⏻
- Po zapnutí se nejprve zobrazí hlášení „Cleaning“,
  abyste mohli vyčistit ohniště.

Stejným způsobem stiskněte ⏻,
pro vypnutí kamna, která poté projdou několik minut ochlazovat.

Jakmile je teplota kamna dostatečně vychladne, zobrazí se nápis „Goodbye“.

Fáze zapalování, která trvá přibližně 5 až 15 minut, je nezbytná k tomu, aby topné těleso ohřálo pelety na teplotu zapalování (která závisí na konkrétním modelu kamen).
Během této fáze se kontroluje podtlak v kamnech a pelety se plní do zásobníku. Následující fáze bude označena nápisem „Igniation“. Tento stav je udržován, dokud teplota spalin nepřekročí stanovenou hranici.

Po dokončení fáze zapalování je třeba několik minut na stabilizaci plamene. Tato fáze je signalizována hláškou „STABILIZACE“, která po několika minutách zmizí, jakmile se teplota vnějšího čidla kamen dostatečně přiblíží nastavené teplotě.

POZOR

- **Během fáze vypínání kamen a ochlazování výměníku není možné zařízení znovu zapálit před úplným dokončením cyklu. Tento stav je signalizován hláškou „VYPNUTO“.**
- **Nikdy nevypínejte kamna z napájení, když jsou v provozu nebo dokud nejsou zcela vypnutá. Neodbytně počkejte na konec cyklu ventilátorů a nevynucujte vypnutí zařízení stisknutím vypínače ON/OFF.**

5.5 Nastavení výkonu

V závislosti na potřebě vytápění lze množství paliva nastavit pomocí
pomocí tlačítka

Minimální výkon M4

Nízký výkon M3

Střední výkon M2

Maximální výkon M1

5.6 Zkontrolujte teplotu okolí

Stisknutím tlačítka „ můžete kontrolovat
nastavené teploty (T°).
R je teplota vnějšího čidla kamen,
S je teplota spalin, P je teplota ochrany.

Příklad:

Příklad: Teplota v místnosti je 19 °C nebo °F. Teplota spalin je 60 °C nebo °F. Teplota ochrany je 30 °C nebo °F

Okolní teplota (vnější čidlo kamen): Výkon kamen, M1, M2 atd., síla ventilátoru
Teplota spalin: Rychlost odsavače + přívod pelet
Ochranná teplota: Rychlost ventilace = příliš pomalá přehřátí, příliš rychlá nedostatečná výměna

5.7 Výběr časových nastavení

Stiskněte tlačítko „ “ (Časový program), rozsvítí se oranžová kontrolka „ “. To znamená, že časové nastavení je aktivní. V opačném případě se vrátíte do manuálního režimu, který je řízen pouze nastavenou teplotou.

Upozornění: Kamna nefungují správně, pokud tato kontrolka svítí, ale není nastaven žádný program

5.8 Nastavení požadované teploty

Stiskněte tlačítko ⊕ ⊖,na displeji, teplota je vybrána a změněna.

5.9 Režim ECO

ECO 1 – Provoz zapínáním a vypínáním kamen podle požadované nastavené hodnoty a teploty naměřené kamny ve vaší místnosti
Toto nastavení umožňuje kamnům zapnout se, když teplota vnějšího čidla kaminů klesne pod nastavenou teplotu – DELTA (ta je definována podle modelu vašich kaminů v továrním nastavení). Jakmile dosáhne nastavené teploty + DELTA, fáze „Stabilizace“ je ukončena, přejde do režimu „Eco 1“ a kamna se vypnou, než se znovu zapnou, pokud budou splněny podmínky popsané výše.

Příklad: Nastavená teplota: 20 °C
DELTA: 3 °C: kamna se automaticky znovu zapnou, jakmile teplota vnějšího čidla kamen dosáhne 17 °C (20-3). Jakmile teplota v místnosti dosáhne 23 °C (20+3), zařízení se vypne a znovu zapne při 17 °C. Chcete-li sledovat teplotu naměřenou vnější sondou za kamny, musíte stisknout tlačítko „✓“, aby se zobrazila hodnota R, která odpovídá teplotě vaší pokojové sondy.

ECO2 – Provoz kamen s automatickou regulací výkonu v závislosti na teplotě naměřené kamny, ale bez jejich vypnutí.
Kamna se nikdy nevypnou, pokud je nevypnete tlačítkem „power“ na displeji nebo pokud jste neaktivovali časové intervaly. Jakmile dosáhnou nastavené teploty + DELTA, fáze „Stabilizace“ je ukončena. Přepne
se do režimu „Eco 2“ a automaticky sníží svůj výkon (přepne se do M4), aby pokračoval ve zvyšování teploty v místnosti, ale pomaleji. Pokud během provozu teplota klesne pod nastavenou hodnotu – DELTA, přepne se zpět do režimu „stabilizace“ a opakuje cyklus popsaný výše.

Příklad: Nastavená teplota: 20 °C
DELTA: 3 °C: Kamna se zahřívají na 23 °C, poté sníží výkon na M4, aby teplota nad 23 °C stoupala pomaleji.
Výhoda: Udržuje vaši místnost neustále v teple, aniž byste museli ručně vypínat topení nebo ho vypínat v závislosti na časových intervalech.
Spotřeba pelet bude o něco vyšší než u režimu ECO1, protože kamna se nikdy nevypínají.

Vstup do nastavení:
Stiskněte a podržte po dobu 3 sekund tlačítko „⚙“ (Nastavení), abyste vstoupili do technických nastavení. Opakovaným stisknutím tlačítek „⊕ ⊖“ (Nastavení) můžete procházet mezi parametry menu a potvrzovat pomocí tlačítka ✓

5.10 Parametr motoru

S = KOUŘ (OTÁČKY ODSÁVAČE) F = VENTILÁTOR (OTÁČKY VZDUCHOVÉHO VENTILÁTORU) Auxfan = Bez funkce.

Stiskněte tlačítko pro pohyb v menu.
Stiskněte tlačítko pro změnu hodnot. Obě lze nastavit v rozmezí od 20 do -20.
Výchozí nastavení je obvykle 0. 20 je maximum a -20 je minimum.

Stiskněte tlačítko „ “ pro uložení změněných parametrů a přejděte k dalším nastavením M2, M3 a M4 následujícím způsobem:

Hodnota M5 souvisí s otáčkami odtahového ventilátoru ve fázi „Čištění“. Rozsah nastavení je od 20 do -20. Hodnota M6 souvisí s otáčkami odtahového ventilátoru ve fázích „Napájení“, „Zapnutí“ a během několika minut fáze „Stabilizace“. Rozsah nastavení je rovněž mezi 20 a -20.

Pro návrat zpět stiskněte tlačítko „ “ a poté se pohybujte v menu pomocí tlačítek „ “ a „ “, abyste vybrali čištění, režim ECO, jednotky, pípnutí tlačítek, podsvícení, jazyk, nastavení hodin, návrat k továrnímu nastavení a verzi kamen.

5.11 Nastavení

A. Výběr režimu ECO

Stiskněte tlačítko „⏲“ a vyberte ECO1 nebo ECO2.
Výchozí nastavení je ECO2.
Stisknutím tlačítka „✓“ přejdete do následujícího menu:

UPOZORNĚNÍ: Režim lze vybrat pouze tehdy, když je zařízení vypnuté.

B. Výběr jednotek

Stiskněte tlačítko ⏲ pro vybrat jednotku teploty a poté stiskněte tlačítko ✓ pro přechod do dalšího menu.

C. Zvuk tlačítek

Stiskněte tlačítko ⏲ pro výběr možnosti Zvuk zapnuto nebo Vypnuto, poté stiskněte tlačítko ✓ pro přechod do dalšího menu

D. Nastavení podsvícení

Stiskněte tlačítka ⊕⊖ pro nastavení hodnoty. Poté stiskněte tlačítko „✓“ (Změnit hodnotu) a přejít do dalšího menu:

0,5 M = 30 sekund

E. Výběr jazyka

Stiskněte tlačítka ⊕ ⊖ pro výběr jazyka.
Poté stiskněte tlačítko ✓ pro přechod do dalšího menu:

F. Nastavení hodin

Stiskněte tlačítka ⊕ ⊖ pro výběr dne v týdnu.
Poté stiskněte tlačítka ⏲ pro výběr času. Stiskněte tlačítka ⊕ ⊖ pro změnu času.
Stiskněte tlačítko ⏲ pro výběr data.
Stiskněte tlačítka ⊕ ⊖ pro změnu data. Poté stiskněte tlačítko ✓ pro přechod k dalšímu nastavení.

G. Obnovení továrního nastavení

Stiskněte tlačítko ⏲ pro výběr obnovení továrního nastavení. Ano: potvrdí obnovení továrního nastavení.
Ne: zachová upravené hodnoty.

H. Verze kamen

Stiskněte tlačítko ⏲ pro zobrazení verze.
Poté stiskněte tlačítko ⚙ pro návrat do hlavního menu.

To znamená, že verze displeje je MV20 a verze základní desky je MV20.

I. Nastavení časovače

Stiskněte tlačítko na displeji se zobrazí následující text.

Pro připomenutí, do menu se dostanete podle níže uvedeného postupu. Stiskněte a podržte tlačítko a poté stiskněte tlačítko pro výběr nastavení programů.

Tato funkce umožňuje naprogramovat zařízení pro týdenní programování, přičemž zapnutí a vypnutí se přiřadí k předem nastaveným časům. MMůžete naprogramovat denní zapnutí a vypnutí pro celý týden. Stisknutím tlačítka můžete vybrat den v týdnu. Stisknutím tlačítek vyberte časový úsek. Chcete-li časový úsek aktivovat nebo deaktivovat, stiskněte tlačítko Nejnižší poloha znamená vypnuto, nejvyšší poloha znamená zapnuto. celý týden. Stisknutím tlačítka můžete vybrat

PŘÍKLAD 1:

Jak je uvedeno na displeji, je pro daný časový úsek aktivován časový program. Kamna se automaticky zapnou v 7:00 a budou nepřetržitě v provozu až do 20:00. Poté se automaticky vypnou.

PŘÍKLAD 2:

Jak je uvedeno na displeji, časový program lze aktivovat pro různé časové intervaly. Například se kamna automaticky zapnou od 7:00 do 9:00 a poté se automaticky vypne. Poté se znovu zapne od 11:00 do 14:00 a poté od 17:00 do 19:00, než se automaticky vypne.

5.12 Zátěžový test

Stiskněte a podržte po dobu 3 sekund ⚙, poté stiskněte tlačítko ⊖ pro výběr testovací prvky.

Zapalovač:
Stiskněte tlačítko ✓ pro výběr test zapalovače, čímž zkontrolujete správnou funkci zapalovače
Pokud se svíčka zbarví do červena, znamená to, že funguje správně.

Napájení:
Zkontrolujte, zda motor šneku funguje normálně.

Pokud pelety padají do zásobníku, šnekový dopravník funguje správně.
Pozor: Před dalšího pokusu o zapálení

Kouř:
Zkouška kouře k ověření, zda motor pro výrobu kouře funguje normálně.

Pokud se odsavač spustí, znamená to, že funguje správně.

Ventilátor:
Zkouška ventilátoru k ověření jeho správné funkce.

Pokud se ventilátor otáčí, znamená to, že funguje správně.

5.13 Bezpečnost

NEPŘÍVOD ELEKTRICKÉHO PROUDU

Po výpadku proudu se na displeji může zobrazit chybový kód „E7“. V případě krátkodobého výpadku je možné se ručně vrátit do režimu „Stabilizace“ tak, že stisknutím tlačítka „OK“ vymažete hlášení „E7“ a poté kamna restartujete tak, že podržíte tlačítko „ON“ stisknuté po dobu 3 sekund.

• Při výpadku proudu může docházet k mírnému kouření. Tento jev je dočasný, trvá obvykle 3 až 5 minut a nepředstavuje žádné bezpečnostní riziko.

NAPÁJECÍ ZÁSUVKA (obsahuje hlavní pojistku)

ELEKTRICKÉ VYPNUTÍ V PŘÍPADĚ PŘEPĚTÍ
Přístroj je chráněn proti nadproudu hlavní pojistkou (na zadní straně přístroje).

Pojistka

Napájecí konektor + vypínač ON/OFF

Zde je seznam hlavních součástí a jejich funkcí:

- **ZAPALOVAČ:**
  KAMNA jsou vybavena automatickým zapalovačem pro zapálení paliva, když jsou kamna v režimu napájení a zapalování.

- **TLAKOVÝ SPÍNAČ:**
  KAMNA jsou vybavena tlakovým spínačem umístěným za jedním z krytů, připevněným k rámu. Pokud dojde ke ztrátě podtlaku ve spalovací komoře v důsledku úniku, otevření předních dvířek, ucpaného kouřovodu nebo neuzavřené popelové zásuvky (u některých modelů), tlakový spínač to detekuje a přepne kamna do režimu vypnutí s zobrazením kódu E5.

- **ŠNEK A MOTOR ŠNEKU:**
  Motor šneku dopravuje pelety do trubky.
  Pelet se poté sypou do topeniště. Rychlost se ovládá na úvodní obrazovce.

- **TEPLOTNÍ SNÍMAČ PRO PŘEHŘÁTÍ:**
  Bezpečnostní termostat v případě přehřátí automaticky vypne kamna a zobrazí kód E6. Jakmile teplota topného tělesa klesne, můžete chybu vymazat stisknutím tlačítka „✓“. Spustí se program ukončení provozu (čištění, fáze ochlazování). Při této chybě lze kamna znovu zapálit až po úplném vychladnutí.

UPOZORNĚNÍ: V případě přehřátí je nutné provést údržbu nebo čištění.

- **FUNKCE SNÍMAČE TEPLOTY SPALIN**

Pokud teplota spalin klesne pod minimální hodnotu, kamna se vypnou. K tomuto vypnutí může dojít také v případě, že je předehřev příliš pomalý. (Chyba E1).
Kontrola teploty (T°) spalin „S“ kapitola 5.6

6. ČIŠTĚNÍ A ÚDRŽBA

Při používání zařízení je nutné dodržovat všechny národní a místní předpisy i evropské normy.
Upozornění: Když jsou kamna v provozu, nedotýkejte se předního panelu. Je extrémně horký!

UPOZORNĚNÍ: Provádějte zásahy na kamnech pouze tehdy, když je síťová zástrčka vytažena ze zásuvky.

Při údržbě kamen nedovolte, aby do zásobníku paliva spadly nějaké předměty (šrouby atd.), které by mohly zablokovat šnekový dopravník a poškodit kamna.

Před jakýmkoli zásahem musí být kamna vypnutá a vychladlá.

Pokud nebudete tento přístroj udržovat, bude spalování špatné a záruka na váš krb bude zrušena.

Četnost čištění vašich kamen a intervaly údržby závisí na palivu, které používáte. Vysoká vlhkost, popel, prach a třísky mohou více než zdvojnásobit potřebné intervaly údržby. Rádi bychom vám připomněli, že jako palivo smíte používat pouze testované a doporučené dřevěné pelety.

Kliku dvířek

Vaše nová peletová kamna jsou vybavena rukojetí, která slouží k otevírání a zavírání dvířek topeniště. Tuto rukojeť používejte k:

- Čištění ohniště: důkladně odstraňte zbytky spalin.
- Vysypání popelníku (pokud je u objednaného modelu k dispozici)

Pellety jako hnojivo

Minerální zbytky dřeva (přibližně 1 až 2 %) zůstávají ve spalovací komoře ve formě popela. Tento popel je přírodní produkt a představuje vynikající hnojivo pro všechny rostliny v zahradě. Popel však musí nejprve zrát a „vyhasnout“.

POZOR: V popelu mohou být skryté žhavé uhlíky – vysypávejte jej pouze do kovových nádob.

6.1 Čištění ohniště

Upozornění: Ohniště čistěte každý den.
Dbejte na to, aby popel nebo škvára neucpávaly otvory pro přívod vzduchu. Ohniště lze snadno vyčistit uvnitř kamen. Po vyjmutí ohniště lze prostor pod ním vyčistit pomocí vysavače.

Pokud kamna topí nepřetržitě, je nutné je dvakrát během 24 hodin vypnout, aby bylo možné vyčistit ohniště (riziko hromadění pelet a požáru).

Upozornění: provádějte čištění pouze za studena, když jsou uhlíky zcela uhašené! Zkontrolujte, zda je ohniště správně umístěno a vyčištěno.

6.2 Čištění skla dvířek

Nejlepší způsob čištění skla dvířek je použít vlhký hadřík s malým množstvím popela ze spalovací komory. Odolné nečistoty lze odstranit pomocí speciálního čisticího prostředku.

6.3 Čištění potrubí a výměníku

Čištění kouřovodů musí být prováděno alespoň jednou ročně nebo podle pokynů vašeho pojistitele či místních předpisů. Spalování pelet s vysokým obsahem popela může vyžadovat častější čištění. Kouřovody čistěte pouze tehdy, když jsou kamna a popel vychladlé. Nevysávejte žhavé uhlíky! Na každé straně kamen se nacházejí dva přístupové kryty (viz obrázek níže), které lze sejmout odšroubováním dvou šroubů s válcovou hlavou. Do otvorů vložte čisticí kartáč, abyste uvolnili nahromaděný popel, a ten poté odstraňte pomocí vysavače. Po dokončení čištění kryty znovu nasaďte. Další dva přístupy se nacházejí za zásuvkou na popel.

6.4 Jak vyčistit kamna

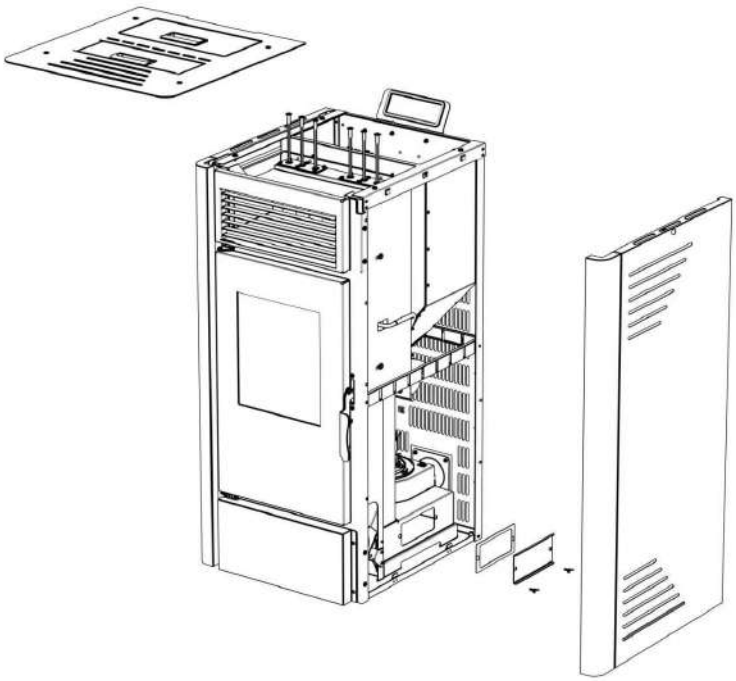

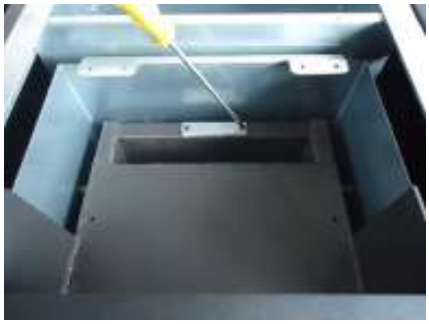

6.5 Čištění ventilátoru

Chcete-li vyčistit ventilátor, odpojte napájecí kabel kamna ze zásuvky. Sejměte boční a zadní panely (u všech modelů). K odstranění nahromaděného prachu z lopatek ventilátoru nebo z vnitřku ventilátorového potrubí lze použít vysavač. Dbejte na to, abyste při čištění nepoškodili lopatky ventilátoru.

6.6 Čištění odtahového potrubí

Spaliny obsahují malé částice popílku, které se hromadí v odtahovém systému a omezují průtok spalin. Neúplné spalování, k němuž dochází při spouštění, vypínání nebo nesprávné funkci topení, vede k tvorbě sazí, které se hromadí v systému odvodu spalin. Ten je třeba čistit alespoň jednou ročně.

7. ŘEŠENÍ PROBLÉMŮ

7.1 Jak vyměnit zapalovací svíčku a šnekový systém

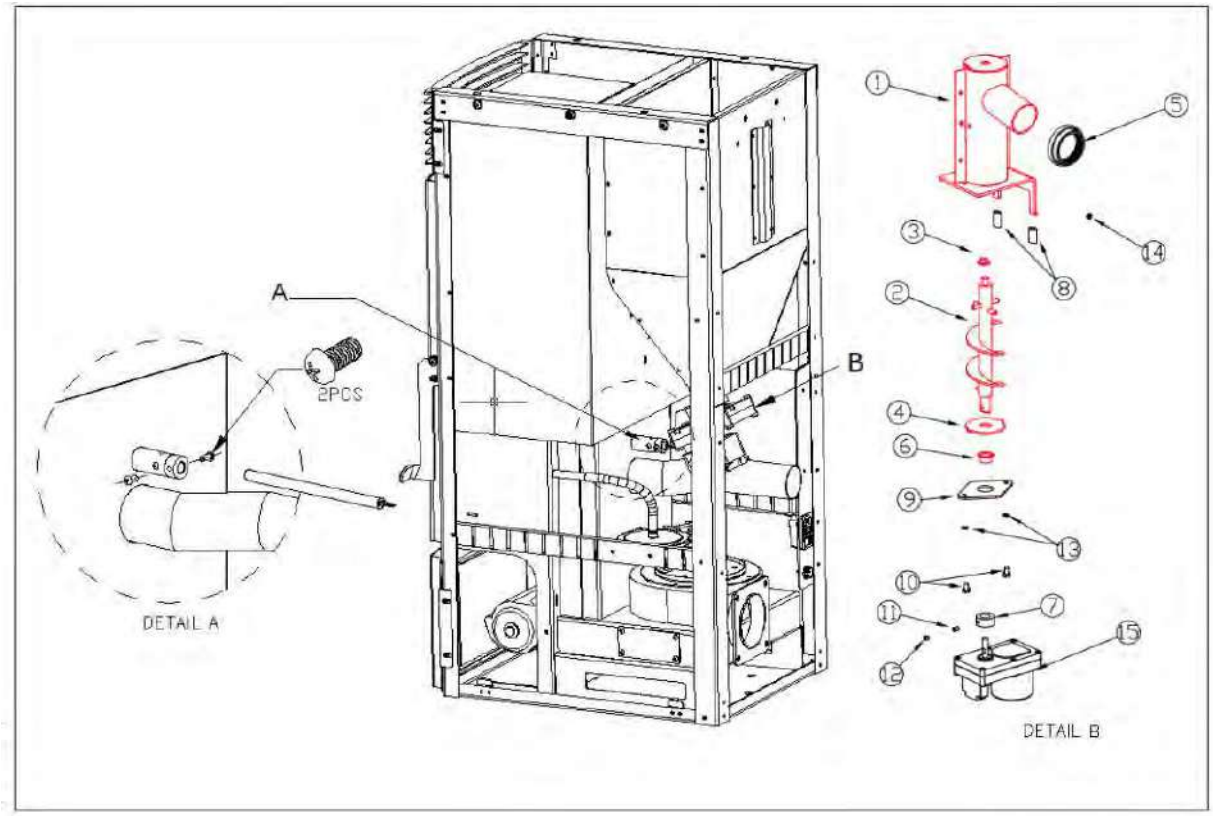

7.2 Jak vyměnit ventilátor

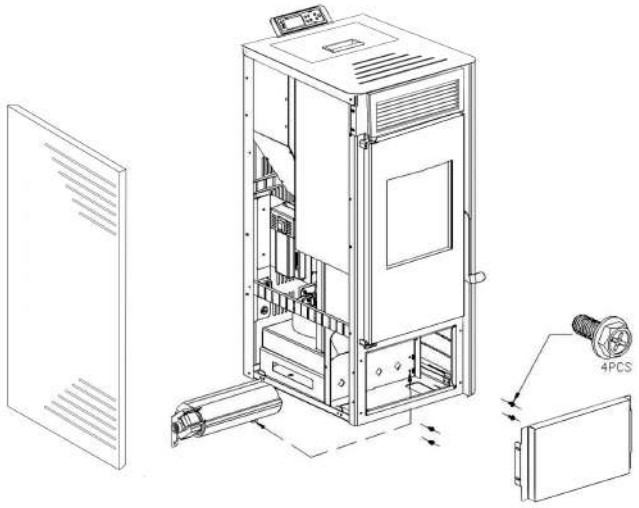

7.3 Jak vyměnit spalovací ventilátor

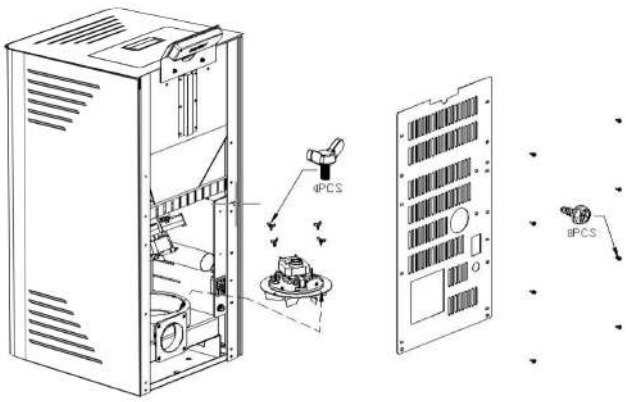

7.4 Chyby a řešení

Obecné problémy, možné příčiny a řešení jsou následující. Po vyřešení problémů restartujte kamna:

CHYBOVÉ KÓDY	PŘÍČINA	ŘEŠENÍ
E1	Teplota výfukových plynů je nižší než teplota nastavená výrobcem, provoz byl přerušen a oheň byl uhašen.	1. Zkontrolujte, zda je v zásobníku pelet. 2. Zkontrolujte, zda není poškozen motor šnekového dopravníku a zda je schopen naplnit topeniště palivem. 3. Nastavení spalování (viz odstavec 5.11)
E2	Zapalování se nezdařilo.	1. Zkontrolujte, zda v ohništi není kus železa 2. Zkontrolujte, zda je ohniště správně umístěno v držáku a zda není zapalovač ucpaný. 3. Zkontrolujte, zda není poškozená kouřová sonda umístěná vedle odsavače. 4. Zkontrolujte zapalovací svíčku.
E5	Zjištěn nesprávný podtlak.	1. Zkontrolujte, zda jsou dvířka správně uzavřena. 2. Zkontrolujte, zda není odvodní potrubí ucpané. 3. Zkontrolujte, zda funguje ventilátor spalovací komory.
E6	Porucha snímače ochrany (umístěného pod zásobníkem na pelety).	1. Zkontrolujte, zda není snímač poškozen. 2. Ventilátor není dostatečně silný. Příliš vysoký výkon 3. Teplota snímače je příliš vysoká. Kamna nefungují správně. Zavolejte zákaznický servis.
E7	Výpadek proudu	Stiskněte potvrzovací tlačítko, abyste vymazali kód chyby. Poté kamna znovu spusťte.
E20	Porucha snímače spalin	Vyměňte jej.
E21	Porucha propojovacího kabelu (displej – základní deska)	1. Zkontrolujte připojení 2. Kontaktujte technický servis.
ESC1	Zkrat teplotního čidla č. 1.	1. Zkontrolujte kabel a připojení. 2. Kontaktujte technickou podporu.
ESO1	Zkrat teplotního čidla č. 1.	1. Zkontrolujte kabel a připojení. 2. Kontaktujte technický servis.
ESC2	Zkrat teplotního čidla č. 2.	1. Zkontrolujte kabel a připojení. 2 Kontaktujte technický servis.
ESO2	Zkrat teplotního čidla č. 2.	1. Zkontrolujte kabel a připojení. 2 Kontaktujte technický servis.
ESC3	Zkrat teplotního čidla č. 3.	1. Zkontrolujte kabel a připojení. 2 Kontaktujte technický servis.
ESO3	Zkrat teplotního čidla č. 3.	1. Zkontrolujte kabel a připojení. 2 Kontaktujte technickou podporu.

7.5 Příznak a řešení

PŘÍZNAK	PŘÍČINA	ŘEŠENÍ
Kamna se nezapnou. (Červená kontrolka na přední straně kamen nesvítí)	Vypínač je vypnutý.	Zapněte vypínač.
	Napájecí kabel není zapojen.	Pevně zasuňte napájecí kabel do zařízení.
	Pojistka.	Vyměňte pojistku.
Ventilátor se nezapíná. Ventilátor se nespustí, dokud není překročena přednastavená minimální teplota	To je normální.	To je v pořádku, ventilátor se během stabilizačního cyklu nespustí.
Ventilátor se během stabilizačního cyklu nespustí.	Žádné napájení.	Zkontrolujte napájení a připojení.
	Regulátor není elektricky připojen.	Ujistěte se, že jsou všechny konektory regulace připojeny.
	Snímač kouře.	Vyměňte snímač kouře.
Během provozu, včetně fáze zapalování, šnekový dopravník nenaplňuje topeniště peletami.	V zásobníku nejsou žádné pelety.	Naplňte zásobník na pelety.
	Zablokovaný motor šneku nebo šnek.	1. Odpojte zařízení, aby se náhle nespustilo, a poté šnek uvolněte. 2. Zkontrolujte, zda není šnekový dopravník zablokován. Pokud ano, odstraňte příčinu zablokování. 3. Zkontrolujte, zda je šnek pevně spojen s motorem.
Příliš mnoho paliva v topeništi. Palivo nemůže být zcela spáleno.	Rychlost podávání pelet je vyšší, než kolik spálení zvládne.	Zvyšte otáčky spalovacího ventilátoru nebo snižte přívod.
V topeništi není dostatek paliva.	Rychlost podávání je příliš nízká na to, aby pokryla rychlost spalování.	Snižte otáčky ventilátoru nebo snížte rychlost spalování.
Jakmile se oheň rozhoří, kamna se po 15 minutách vypnou.	V zásobníku na pelety chybí palivo.	Zkontrolujte, zda je v zásobníku na pelety dostatečné množství paliva.
	Šnek nefunguje.	1. Odpojte zařízení od napájení, aby se náhle nespustilo, a poté odblokujte šnekový dopravník. 2. Zkontrolujte, zda není šnekový dopravník zablokován. Pokud ano, odstraňte příčinu zablokování. 3. Zkontrolujte, zda je šnekový dopravník pevně spojen s motorem a správně upevněn. 4. Zkontrolujte, zda nejste v režimu časovače.

Oranžový plamen, nahromadění pelet v topeništi, špinavé sklo.	Nedostatek vzduchu pro správné spalování.	1. Zkontrolujte, zda nejsou ucpané přívodní a odvodní potrubí. 2. Zvyšte přívod vzduchu. 3. Zvyšte otáčky odtahového ventilátoru, aby se zvýšil přívod vzduchu. 4. Kontaktujte technický servis.
Oheň zhasne a přívod paliva se zastaví.	V zásobníku nejsou žádné pelety.	Doplňte pelety.
	Šnek je zablokován nebo je odpojen motor šneku.	1. Odpojte zařízení, aby se náhle nespustilo, a poté šnek uvolněte. 2. Zkontrolujte, zda není šnekový dopravník zablokován. Pokud je zablokován, odstraňte příčinu zablokování. 3. Zkontrolujte, zda je šroub upevňující šnekový dopravník k motoru pevně utažen.
	Spustil se detektor kouře.	Zkontrolujte připojení sondy. Vyměňte sondu. Zkontrolujte, zda jste v režimu Timer.
Oheň zhasne a dojde k odpojení elektřiny. Zobrazí se hlášení ECO 1.	Byla dosažena požadovaná teplota.	Jedná se o normální chování v režimu „ECO 1“. Kamna se automaticky zapnou, jakmile teplota v místnosti klesne pod teplotu, kterou mají kamna udržovat.
Kamna necirkulují dostatečné množství horkého vzduchu.	Nedostatek paliva	Používejte standardizované pelety. Viz nastavení přívodu pelet
	Ventilátor vzduchu je nastaven na příliš nízkou rychlost nebo je vadný.	1. Pokud je ventilátor rozbitý, vyměňte jej. 2. Zkontrolujte regulaci.
	Trubky výměníku tepla nebo kouřovod jsou zanesené.	Vyčistěte trubky výměníku tepla nebo kouřovod.

8. ELEKTRICKÉ SCHÉMA

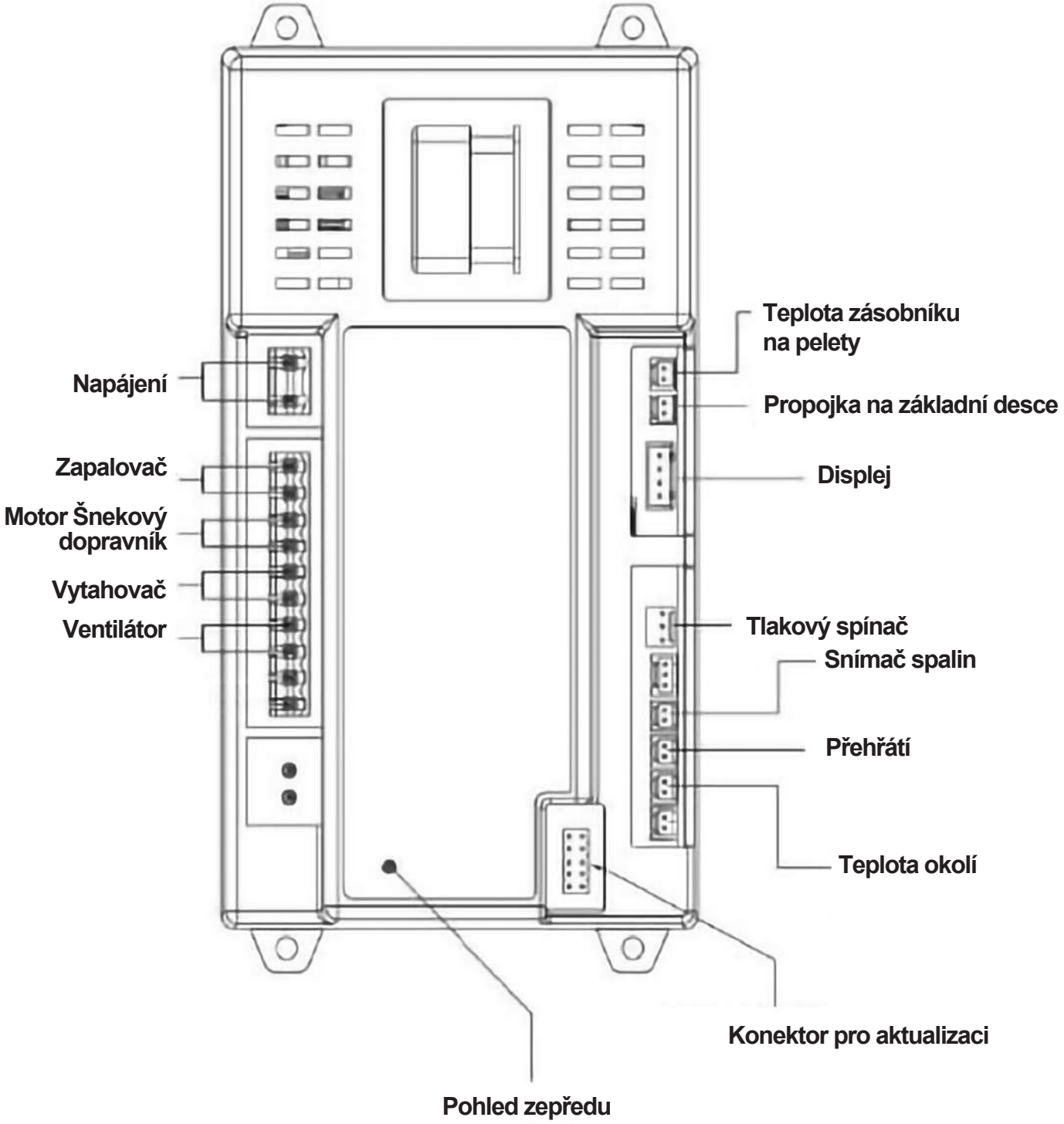

Made in PRC

MULTI THERMIQUE SAS
300 ROUTE DE CERTINES
01250 MONTAGNAT – FRANCE

SANNOVER