Aplique de pared Led Cinza CCT CCT

Tabla de Referencias

Garantía de Producto 3 Años

LM6118

Información Eléctrica

Vatios	12 w
Alimentación	175-265v ac

Características Generales

Vida Útil	30000
Protección	IP65
Clase Aislamiento Eléctrico	I
Ik	8

Información Lumínica

Luminosidad	840
Eficiencia Lm	70
Temperatura De Color	3CCT
Ángulo	180°
Cri	80

Información Material

Material	Aluminio|PC

Avisos y Precauciones

Temperatura De Trabajo	-20°C ~ +45°C

Fotometría

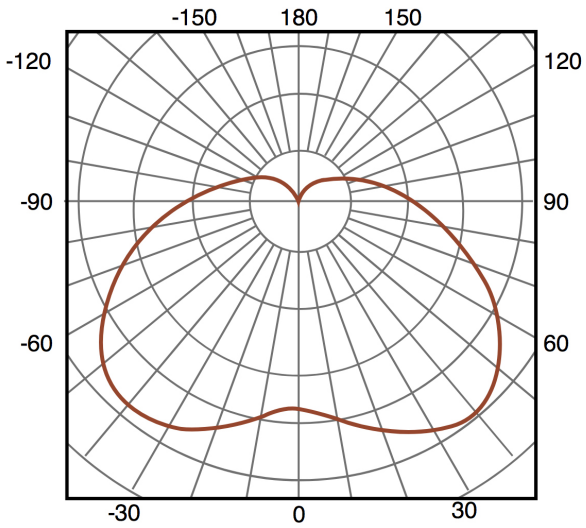

180°

Garantía y Calidad

Garantía	3

Dimensiones e Instalación

Dimensión	170X170X100H mm

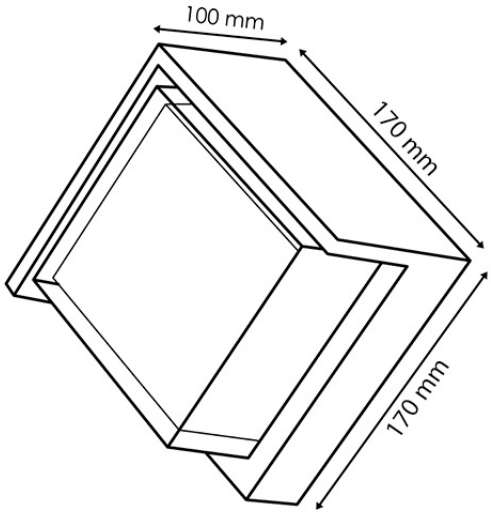

Logística

EAN	**LM6118** - 8435579761182
Unidad por caja	20 ud
Peso Bruto Embalaje Unidad	0.400

Sujeto a cambios sin previo aviso. Asegurese de utilizar datos más recientes

Fecha de descarga: 05-08-2026

En caso de incidencia : www.ledme-europa.com