Bombilla LED GU10 Next Plus 6W Dimmable - DSC 6000K

Tabla de Referencias

Garantía de Producto 3 Años

LM7111	
LM7112	4000k
LM7113	3000k

Información Eléctrica

Vatios	6 w
Alimentación	220-240v ac
Regulable	Triac

Características Generales

Vida Útil	15000
Protección	IP20

Información Lumínica

Luminosidad	480
Eficiencia Lm	80
Temperatura De Color	3000K | 4000K | 6000K
Ángulo	38°
Cri	80

Información Material

Material	PC

Fotometría

Garantía y Calidad

Garantía	3

Dimensiones e Instalación

Dimensión	50X55H mm

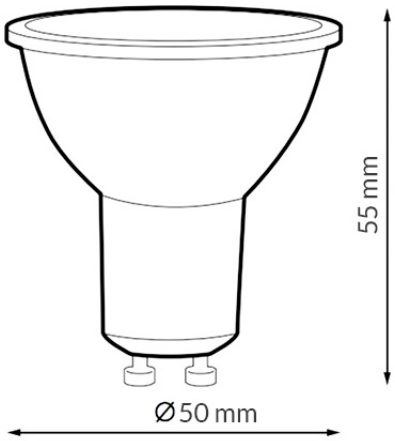

Logística

EAN	**LM7111** - 8435579771112
	LM7112 - 8435579771129
	LM7113 - 8435579771136
Unidad por caja	100 ud
Peso Bruto Embalaje Unidad	0.028

Sujeto a cambios sin previo aviso. Asegurese de utilizar datos más recientes

Fecha de descarga: 05-08-2026

En caso de incidencia : www.ledme-europa.com