



SITRA S | WL

SITRA CUBE, applique extérieure, anthracite, LED, 11 W, 3000 K, IP65

La SITRA S est un luminaire LED de surface pour mur et plafond, adapté à une utilisation en extérieur. Elle est équipée d'une température de couleur de 3000 K et d'une puissance de 10 W, offrant une intensité lumineuse d'environ 1100 à 1270 lumens. Le boîtier en aluminium mesure 11,8 cm de largeur, 11 cm de hauteur et 8,4 cm de profondeur. Le luminaire est protégé contre la poussière et l'eau selon la classe IP65 et présente une résistance aux chocs de classe IK05. Avec une durée de vie de 50 000 heures, il est conçu pour un fonctionnement durable. Le montage s'effectue en surface, au mur ou au plafond.

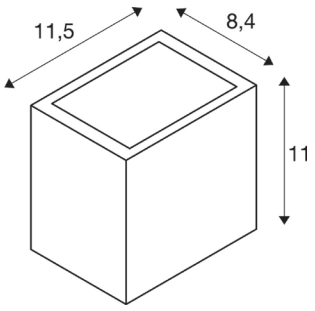

Source lumineuse

916384	A D

Réf.	1002032
Lampes incluses	No
Nombre de sorties lumineuses différentes	2
Code IP	IP65
Classe de résistance aux chocs	IK05
Résistance aux chocs	0.7 Joule
Tension nominale primaire	100-277V ~ 50/60Hz
Courant / tension secondaire	500 mA
Classe de protection	I
Puissance en watts	11 W
Température ambiante minimale	-20°C
Température ambiante maximale	40°C
Nombre de luminaires sur LS B16A	103.0
Nombre de luminaires sur LS C16A	103.0
Hauteur du courant d'appel	5 A
Durée du courant d'appel	25 µs
Angle de rayonnement	105°
Coloris	anthracite
IRC	80
Données LXXBXX	L70B50
Durée de vie	50 000 h
Sortie lumineuse	direct-indirect
Risk Group	1
Largeur	11.8 cm
Hauteur	11 cm
Profondeur	8.4
Poids net	0.88 kg
Poids brut	0.95 kg