Farola Solar LED Minlight para Alumbrado Público 2050 Lm - DSC 6000K

Tabla de Referencias

Garantía de Producto 3 Años

LM6371

Información Eléctrica

Regulable	Si

Características Generales

Vida Útil	40000
Protección	IP65
Clase Aislamiento Eléctrico	III
Incluye	Control remoto, soporte

Información Lumínica

Luminosidad	2050
Temperatura De Color	6500K
Ángulo	140°x75°
Cri	75

Especificaciones Sensor

Sensor	Sensor Crepuscular

Batería

Batería	3.2v 20.000mah
Tiempo De Carga	6-8 Horas
Tiempo De Uso	8-10 Horas

Información Material

Material	Aluminio|PMMA

Avisos y Precauciones

Temperatura De Trabajo	-30°C ~ +50°C

Fotometría

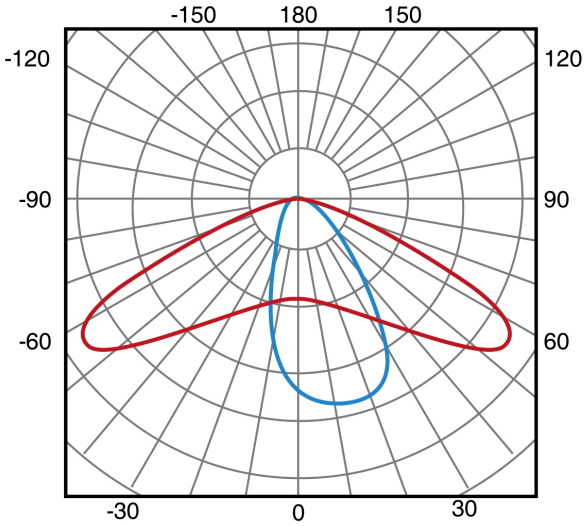

75X140º

Garantía y Calidad

Garantía	3

Dimensiones e Instalación

Dimensión	530X900 mm

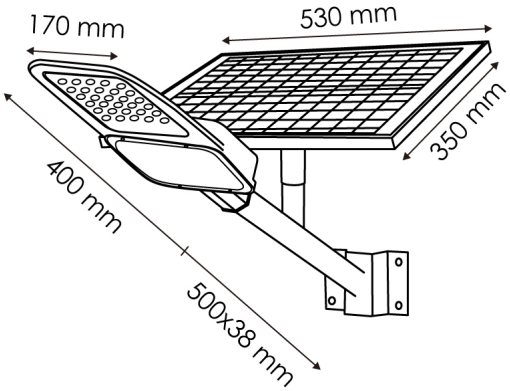

Logística

EAN	**LM6371** - 8435579763711
Unidad por caja	1 ud
Peso Bruto Embalaje Unidad	4.500

Sujeto a cambios sin previo aviso. Asegurese de utilizar datos más recientes

Fecha de descarga: 05-08-2026

En caso de incidencia : www.ledme-europa.com