Cadena de 20 Módulos de 3 LED SMD Samsung 220V AC 2W 6500K

Tabla de Referencias

Garantía de Producto 3 Años

LM7166

Información Eléctrica

Vatios	2 w
Alimentación	220v ac
Regulable	Triac

Características Generales

Vida Útil	50000
Protección	IP68
Incluye	3M autoadhesivo

Información Lumínica

Luminosidad	200
Eficiencia Lm	100
Temperatura De Color	6500K
Ángulo	160°
Cri	80

Información Material

Material	PC

Fotometría

Garantía y Calidad

Garantía	3

Dimensiones e Instalación

Dimensión	66X15 mm

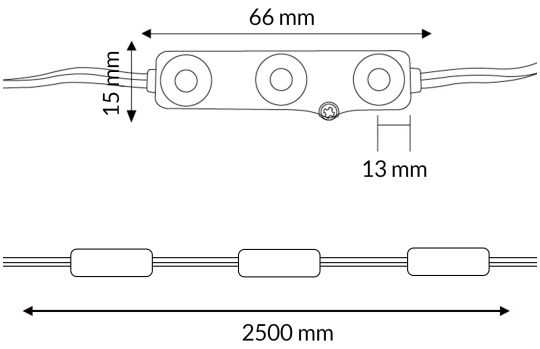

Logística

EAN	**LM7166** - 8435579771662
Unidad por caja	100 ud
Peso Bruto Embalaje Unidad	0.180

Sujeto a cambios sin previo aviso. Asegurese de utilizar datos más recientes

Fecha de descarga: 05-08-2026

En caso de incidencia : www.ledme-europa.com