Tira LED 24V SMD Ziadna IP65 18W/m - 5 Metros 2700K

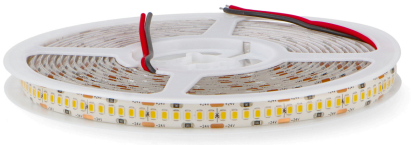

Tabla de Referencias

Garantía de Producto 3 Años

LM2804	6000k
LM2805	4000k
LM2806	

Información Eléctrica

Vatios	18 w/m
Alimentación	24V DC
Regulable	Si

Características Generales

Vida Útil	50000
Protección	IP65
Clase Aislamiento Eléctrico	III
Incluye	3M autoadhesivo
Led/m	240

Información Lumínica

Luminosidad	1800 lm/m
Temperatura De Color	2700K | 4000K | 6000K
Ángulo	120°
Cri	90
Flicker Free	Si

Información Material

Material	PC

Avisos y Precauciones

Temperatura De Trabajo	-20°C ~ +50°C

Fotometría

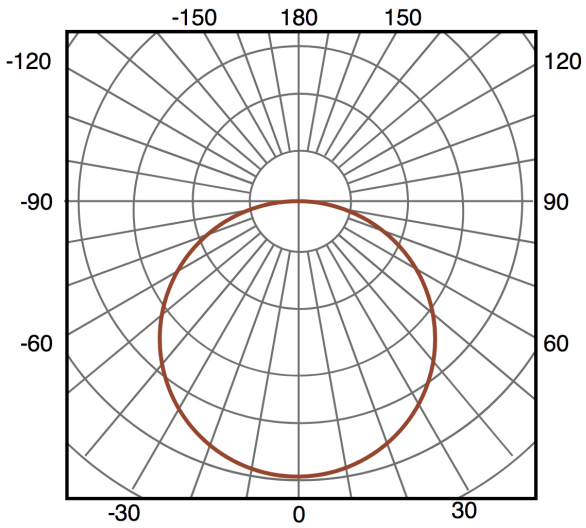

120°

Garantía y Calidad

Garantía	3

Dimensiones e Instalación

Dimensión	12X5000 mm
Corte Cada	2,5 cm

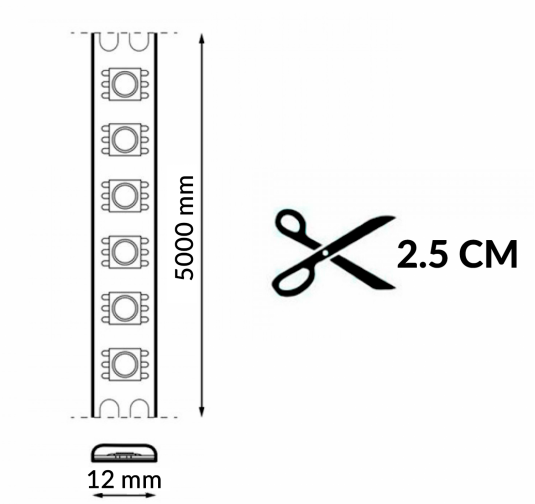

Logística

EAN	**LM2804** - 8435579728048
	LM2805 - 8435579728055
	LM2806 - 8435579728062
Unidad por caja	60 ud
Peso Bruto Embalaje Unidad	0.112

Sujeto a cambios sin previo aviso. Asegurese de utilizar datos más recientes

Fecha de descarga: 05-08-2026

En caso de incidencia : www.ledme-europa.com