Farola Solar Led Solights Para Alumbrado Público 3906 Lm 6000K

Tabla de Referencias

Garantía de Producto 3 Años

LM6546	
LM6547	4000k
LM6548	2700k

Información Eléctrica

Regulable	Si

Características Generales

Vida Útil	40000
Protección	IP65
Clase Aislamiento Eléctrico	III
Ik	8
Incluye	Control remoto

Información Lumínica

Luminosidad	3906
Eficiencia Lm	78
Temperatura De Color	2700K | 4000K | 6000K
Ángulo	140°x75°
Cri	70
Ugr	<26
Ulr	0% Montaje a 0º de inclinación

Especificaciones Sensor

Sensor	Sensor Crepuscular, Sensor de movimiento

Batería

Batería	6.4v 20.000mah
Tiempo De Carga	6-8 Horas
Tiempo De Uso	10-12 Horas

Información Material

Material	Aluminio|PMMA

Avisos y Precauciones

Temperatura De Trabajo	-30°C ~ +60°C

Fotometría

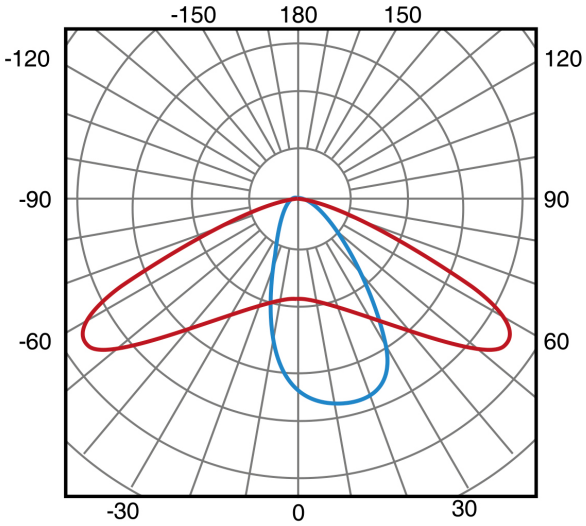

75X140º

Garantía y Calidad

Garantía	3

Dimensiones e Instalación

Dimensión	850X350X130 mm
Diámetro De Fijación	60 mm

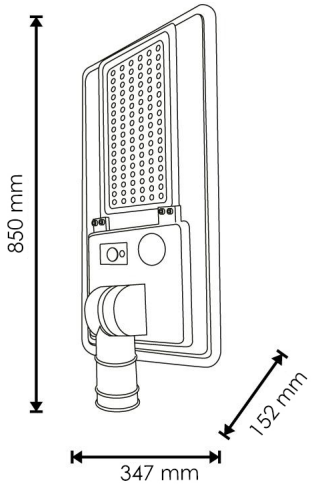

Logística

EAN	**LM6546** - 8435579765463
	LM6547 - 8435579765470
	LM6548 - 8435579765487
Unidad por caja	1 ud
Peso Bruto Embalaje Unidad	7.000

Sujeto a cambios sin previo aviso. Asegurese de utilizar datos más recientes

Fecha de descarga: 06-10-2026

En caso de incidencia : www.ledme-europa.com