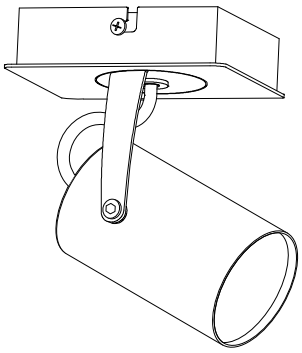

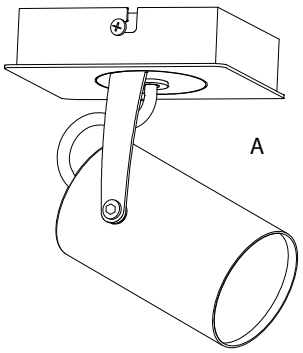

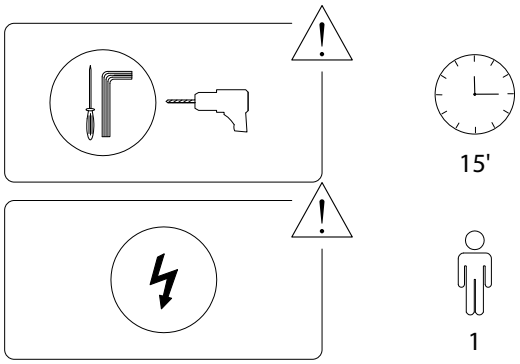

1/4

552/KLIP/050922/

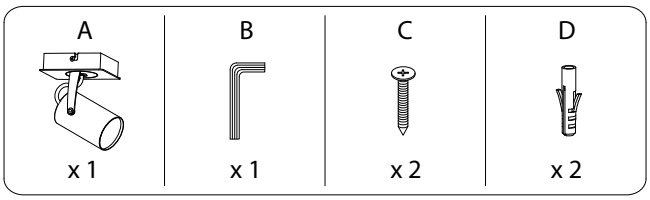

2/4

552/KLIP/050922/

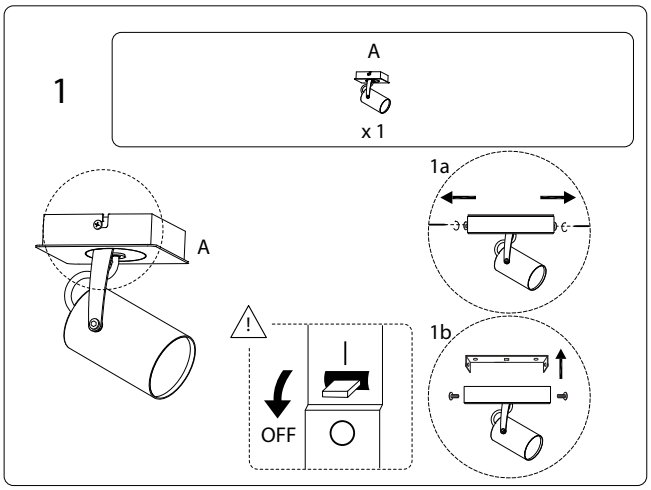

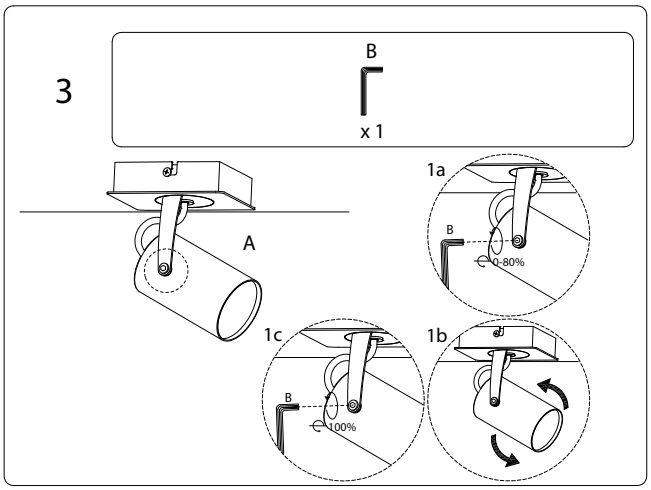

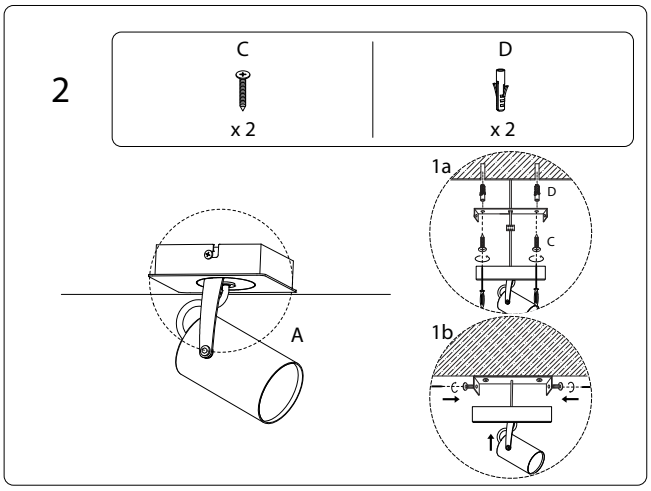

3/4

552/KLIP/050922/

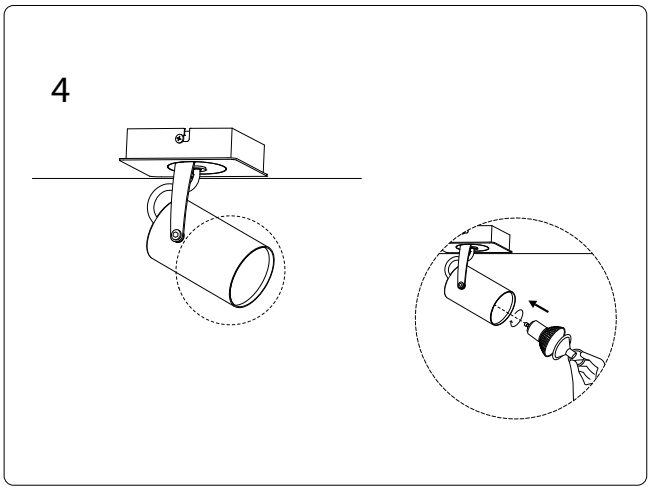

4/4

552/KLIP/050922/