SANNOVER

Manuel **utilisateur**

User **manual**

Benutzerhandbuch

Manual del **usuario**

Manual do **utilizador**

Manuale **d'uso**

Gebruikershandleiding

Podręcznik **użytkownika**

Uživatelská **příručka**

Poêle à bois

# DITA 8.6

FR

# DITA 8.6

## POELE A BOIS

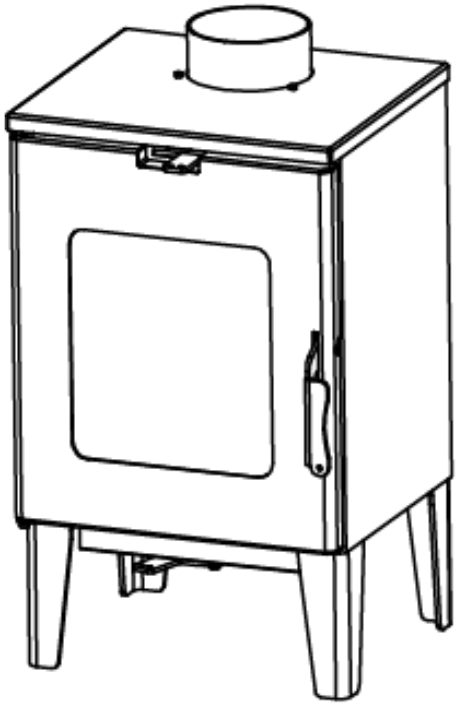

## MANUEL UTILISATEUR

Lisez attentivement les instructions avant d'installer, d'utiliser et d'entretenir le poêle.
Le manuel d'instructions fait partie intégrante du produit.

# SOMMAIRE

1. Limite de responsabilité
2. Caractéristiques techniques
3. Connaissance du produit
4. Installation du produit
5. Mode d'emploi
6. Nettoyage et entretien
7. Garantie

# 1. LIMITE DE RESPONSABILITE

En fournissant ce manuel, le fabricant exclut toute responsabilité civile ou pénale pour les accidents résultant du non-respect partiel ou total des instructions contenues dans le présent document. Le fabricant décline toute responsabilité en cas d'utilisation inappropriée, de mauvaise utilisation par l'utilisateur, de modifications et/ou de réparations non autorisées, ainsi que de l'utilisation de pièces de rechange non d'origine. Le fabricant décline toute responsabilité civile et pénale directe et indirecte dans les situations suivantes :

- Manque d'entretien (de l'équipement et de l'installation)
- Non-respect des instructions figurant dans le manuel
- Utilisation sans tenir compte des consignes de sécurité
- Non-conformité de l'installation aux normes en vigueur dans le pays de l'utilisateur
- Installation effectuée par du personnel non qualifié et non certifié
- Modifications et réparations non autorisées par le fabricant
- Utilisation de pièces de rechange non d'origine
- Circonstances exceptionnelles.
- Ne jamais utiliser d'essence ou tout autre type de combustible, notamment du kérosène, pour allumer le combustible.

Vous devez utiliser uniquement des pièces de rechange d'origine. N'attendez pas que les composants soient complètement usés avant de les remplacer. Remplacez toute pièce présentant des signes d'usure avant qu'elle ne soit complètement endommagée afin d'éviter tout accident causé par la défaillance soudaine de composants, qui pourrait notamment entraîner des blessures corporelles ou des dommages matériels.

Cet appareil n'est pas destiné à être utilisé par des enfants ou des personnes ayant des capacités physiques, sensorielles ou mentales réduites, ou manquant d'expérience et de connaissances, sauf si elles ont reçu des instructions concernant l'utilisation de l'appareil par une personne responsable de leur sécurité. Les enfants doivent être surveillés afin de s'assurer qu'ils ne jouent pas avec l'appareil.

## 2. CARACTERISTIQUES TECHNIQUES

Cet appareil est exclusivement destiné à chauffer l'environnement dans lequel il est installé.

| | | |
|---|---|---|
| Modèle : | **DITA 8.6** | |
| Référence : | **BOPL01010086BSA** | |
| Dimensions (L x l x H) | mm | 422 x 407 x 762 |
| Poids (net / brut) | Kg | 50 / 60 |
| Sortie des fumées | mm | 148 |
| Efficacité | % | 76,7% |
| Puissance Nominale | kW | 6.6 |
| Puissance Absorbée | kW | 8.6 |
| Surface de chauffe | $m^2$ | 40-80 |
| Combustible | | Bois |
| Humidité maximale du combustible | % | 20 |
| Longueur de bûche de bois recommandée | mm | < 40 |

## 3. CONNAISSANCE DU PRODUIT

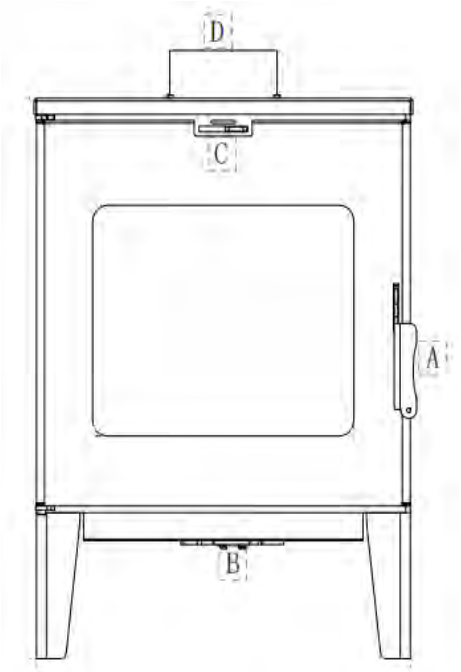


A – Poignée

B – Contrôle de l'apport en oxygène pour la combustion

C – Contrôle de l'apport en oxygène pour la combustion

D – Conduit de fumée

Dimension :

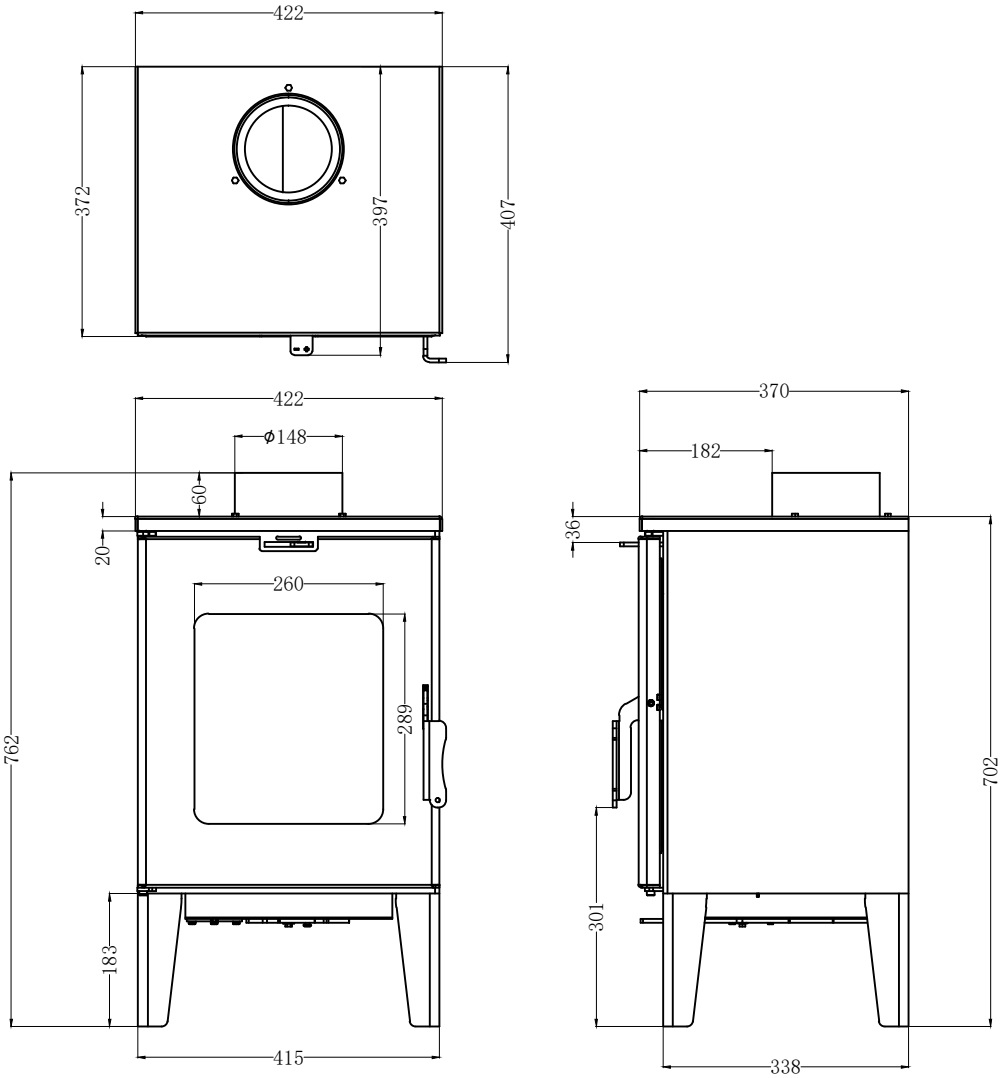




SANNOVER

Cet appareil est équipé de plaques en vermiculite à l'intérieur pour aider à conserver la chaleur.

La porte comprend une vitre, résistante à des températures allant jusqu'à 850°C.

Les poêles à bois deviennent extrêmement chauds et ne doivent pas être touchés lorsqu'ils sont allumés. Lorsque de jeunes enfants se trouvent à proximité, nous recommandons l'utilisation d'un pare-feu adapté autour du poêle à bois. Portez toujours des gants de protection lorsque vous rechargez le poêle à bois.

## 4. INSTALLATION DU PRODUIT

**Les installations doivent être effectuées par des techniciens certifiés !**

Afin de pouvoir effectuer une installation correcte, vous devez respecter les exigences mentionnées ci-dessous :

1. L'appareil doit être installé dans un endroit où il peut être alimenté suffisamment en oxygène. S'il est encastré dans un endroit où il n'y a pas de renouvellement d'oxygène, des grilles doivent être installées afin de garantir son alimentation en oxygène pour la combustion.

2. Le tuyau utilisé pour raccorder le poêle doit avoir un diamètre de 150 mm et être en acier inoxydable rigide ou à double paroi. L'utilisation de tuyaux flexibles n'est pas autorisée dans l'installation.

3. Le conduit doit avoir une hauteur verticale d'au moins 3 mètres pour assurer une extraction minimale. Dans des conditions idéales, le tuyau doit s'élever à 1 mètre au-dessus du point le plus haut du toit afin de créer une dépression de 12 Pascals pour garantir un fonctionnement optimal du poêle. Les grilles d'entrée d'air du bâtiment ne doivent pas être obstruées.

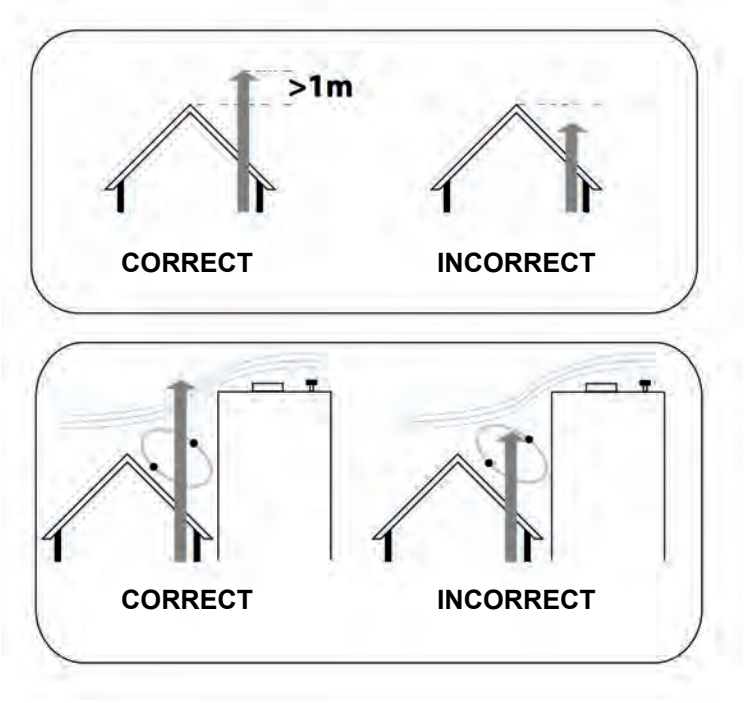

4. Lorsqu'il est nécessaire d'utiliser des coudes, ceux-ci doivent être à 45° et jamais à 90°. L'utilisation de raccords en T pour l'entretien/le nettoyage est recommandée lorsque le conduit passe à l'extérieur afin de faciliter l'entretien et d'éviter que la condensation ne s'écoule dans l'équipement.

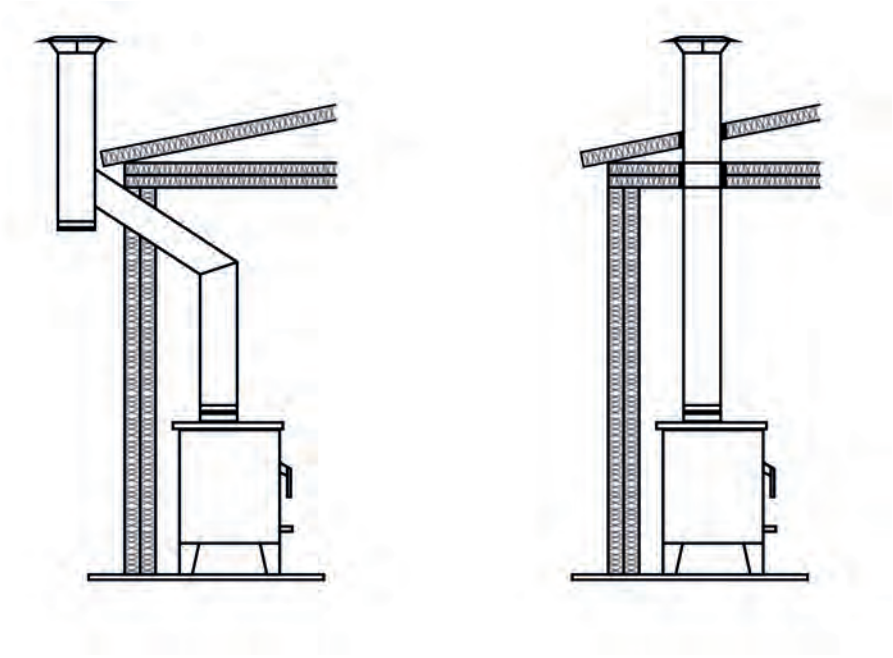

5. L'utilisation d'un même conduit pour plusieurs appareils n'est pas autorisée. Chaque poêle doit disposer de son propre conduit et celui-ci ne doit jamais être partagé avec d'autres appareils à combustion ou d'évacuation.

6. Les conduits extérieurs doivent être à double paroi afin d'éviter toute condensation.

7. La distance entre la pierre décorative et l'équipement doit être d'environ 5 mm afin de permettre la dilatation des matériaux métalliques et de pouvoir retirer l'appareil sans l'endommager en cas de situation anormale.

8. Veillez à ce que les ouvertures du bâtiment soient de dimensions appropriées pour l'installation des équipements requis.

9. Les matériaux/éléments situés à proximité du produit doivent pouvoir résister à l'effet de rayonnement de la chaleur traversant le verre de l'équipement. Ils ne doivent pas être en matériau combustibles.

10. La classe de température de la cheminée doit être au moins T400G, résistante aux feux de suie.

11. L'utilisation de bois dans les finitions peut entraîner des inconvénients. Nous recommandons donc une isolation adéquate ou de ne pas en utiliser.

12. L'appareil ne doit pas être installé avec des systèmes de ventilation dont la pression est inférieure à 15 Pa.

13. Lorsque le tuyau reliant l'appareil à la cheminée est fixé au mur adjacent à l'aide d'un support. Il est interdit de construire une cheminée en briques directement au-dessus de l'appareil.

14. Votre poêle à bois est conçu pour maximiser la durée de combustion. Pour obtenir les meilleurs résultats, établissez un bon lit de combustion dans le poêle et laissez-le brûler pendant environ 30 minutes avant de fermer complètement le volet d'air. Lorsque vous revenez devant le poêle, ouvrez complètement le volet d'air jusqu'à obtenir un bon feu, puis réglez-le à son niveau de fonctionnement normal. N'ajoutez pas de combustible avant que le lit de combustion soit chaud et rouge. Ajoutez ensuite une petite quantité pour la première fois et laissez-la s'enflammer avant d'en ajouter davantage. Pendant la combustion nocturne, la vitre du poêle à bois peut noircir, mais cela devrait disparaître lorsque le feu reprend.

15. En cas de conditions météorologiques défavorables (par exemple, vent fort), le tirage de la cheminée peut diminuer, entraînant un dysfonctionnement de l'appareil. Ne chargez pas de bois supplémentaire et attendez que la situation revienne à la normale.

**Avertissement : si l'appareil est installé sur un sol en matériau combustible, une plaque isolante est nécessaire.**

## 5. MODE D'EMPLOI

Combustible :
Vous devez utiliser uniquement et exclusivement du bois sec dont le taux d'humidité ne dépasse pas 20% afin de garantir le fonctionnement optimal de l'appareil.
N'utilisez pas de bois recouvert de peinture, de résine, de vernis ou de substances toxiques ou inflammables.
L'utilisation de l'appareil comme incinérateur et l'utilisation de combustibles inadaptés et non recommandés, y compris les combustibles liquides, sont interdites.

Contrôle de l'oxygène pour la combustion :
Cette fonction contrôle la quantité d'oxygène entrant dans le poêle, contrôlant ainsi la combustion. Elle est située en haut et en bas de la porte.

Pour ouvrir : Tirer le régulateur pour ouvrir l'arrivée d'air, pendant la phase d'allumage et lorsque la consommation de bois est plus élevée.

Pour fermer : Poussez le régulateur pour fermer l'arrivée d'air, augmentant ainsi le rendement et réduisant la consommation de bois.

Allumage :
1) Ouvrez complètement le régulateur d'air.
2) Placez des allume-feux, des pommes de pin sèches ou des copeaux de bois. N'utilisez aucun combustible liquide !
3) Attendez que le feu prenne avant de fermer ou de régler le régulateur.

La phase d'allumage est terminée lorsque la structure du poêle a atteint une température stable.

Il faut alors réguler l'arrivée d'air de combustion.

**Avertissement :**

Distance de sécurité : Le verre de l'appareil doit être maintenu à une distance minimale de 1 mètre de tout objet inflammable afin de garantir une sécurité suffisante pendant le fonctionnement.

# 6. NETTOYAGE ET ENTRETIEN

1) Le retrait des cendres à l'intérieur de l'appareil doit être effectué quotidiennement, afin d'éviter une corrosion plus rapide de l'appareil et d'obtenir un bon rendement quotidien de celui-ci.

2) Le verre doit être nettoyé avec un chiffon et des produits spécifiques à cet effet, mais veillez toujours à ne pas appliquer le produit sur les joints d'étanchéité de l'appareil afin de prolonger sa durée de vie.

3) À la fin de chaque saison, l'appareil doit être nettoyé. Nous vous conseillons de faire effectuer cet entretien par un technicien de la marque ou un technicien agréé.

4) Il incombe au client d'entretenir et de préserver le bon état de l'appareil. Ainsi, les dommages causés au verre, aux pierres de vermiculite ou à l'intérieur de l'équipement qui commencent à s'oxyder ne sont pas couverts par la garantie. Par conséquent, à la fin de la saison, lors de l'entretien annuel, nous vous conseillons de nettoyer entièrement votre poêle.

<u>Avertissement</u>

1. La porte de la chambre de combustion doit rester fermée, sauf pendant l'allumage, le rechargement et l'enlèvement des résidus, afin d'éviter toute fuite de fumée. L'appareil ne doit pas être utilisé si les joints autour de la porte sont endommagés.

2. L'appareil, en particulier les surfaces externes, sera chaud au toucher pendant son fonctionnement et plusieurs heures après la disparition des dernières flammes, des précautions particulières doivent être prises.

3. Ne procédez à aucune modification non autorisée de l'appareil et utilisez uniquement les pièces de rechange recommandées.

4. Mesures à prendre en cas d'incendie de cheminée :
   1) FERMEZ LE REGULATEUR D'AIR EN POUSSANT LE COMMUTATEUR D'AIR VERS LE POÊLE.
   2) SORTIR DE LA MAISON OU DU BÂTIMENT.
   3) APPELER LES POMPIERS.

5. Liquides inflammables : n'utilisez jamais d'essence, de combustible pour lanternes à essence, de kérosène, d'allume-charbon, d'alcool éthylique ou de liquides similaires pour allumer ou « rallumer » un feu dans le poêle. Tenez tous ces liquides à l'écart du poêle pendant son utilisation.

6. Les fumées résultant d'une cheminée obstruée sont dangereuses. Nettoyez régulièrement la cheminée et le conduit de fumée conformément aux instructions du fabricant et celles de votre pays d'installation. Utilisez uniquement les combustibles recommandés.

## 7. GARANTIE

Cet article bénéficie d'une garantie de deux ans. La garantie couvre uniquement les défauts de matériaux et de fabrication, ainsi que la livraison des pièces de rechange.

Utilisez uniquement les pièces de rechange recommandées ou fournies par le fabricant. La garantie sera invalidée en cas de non-respect de cette consigne !

La garantie est valable à condition que le poêle ait été correctement installé et mis en service, conformément aux instructions d'utilisation en vigueur au moment de l'achat. Le raccordement doit être effectué par un technicien agréé.

Les pièces d'usure telles que le verre, le revêtement, la vermiculite et les joints de porte sont exclues de la garantie.

Sont également exclus les dommages résultant du non-respect des instructions du fabricant concernant l'utilisation de l'appareil (par exemple, surchauffe, utilisation de combustibles non approuvés, cheminée mal configurée pour l'appareil, manque d'entretien et de nettoyage), ou d'une utilisation incorrecte par l'utilisateur ou par des tiers, etc. Tous les frais engagés par le fabricant en raison de demandes de garantie injustifiées seront à la charge du demandeur. LA GARANTIE N'AFFECTE PAS LES DISPOSITIONS LÉGALES EN MATIÈRE DE CONFORMITÉ.

Cet appareil est garanti pendant 24 mois à compter de la date d'achat contre tout défaut de fabrication ou de matériau.

Cette garantie exclut toute utilisation abusive de l'appareil par le client ou le non-respect des présentes instructions.

Toute réparation sous garantie ne peut être effectuée que par un technicien agréé et avec l’accord du fabricant.

Si vous ne le faites pas, les services centraux agréés ne pourront pas effectuer la réparation sous garantie et le montant de la réparation vous sera facturé.

La garantie ne s'applique pas dans les cas suivants :

1. Si l'appareil est cassé.
2. Utilisation incorrecte de l'appareil, par exemple surcharge en combustible ou utilisation non autorisée d'accessoires.
3. Utilisation de la force ou dommages causés par des événements extérieurs.

Rechargement :

A. Ouvrez complètement le régulateur d'oxygène.
B. Ouvrez lentement la porte.
C. À l'aide d'un tisonnier, répartissez les braises et les cendres qui recouvrent la grille afin que l'oxygène circule mieux.
D. Placez du bois sec sur les braises.
E. Fermez la porte et laissez brûler jusqu'à ce que l'appareil soit très chaud et que les braises soient incandescentes.
F. Placez le régulateur dans la position souhaitée.

Afin de limiter la durée des dommages, la réclamation au titre de la garantie doit être envoyée par écrit au revendeur, accompagnée de la facture et en indiquant la date d'achat, le nom du modèle, le numéro de série et le motif de la réclamation.

| **Élimination correcte de ce produit** | |
|---|---|
| | Ce symbole indique que cet appareil ne doit pas être jeté avec les déchets ménagers non triés dans l'Union européenne. Afin d'éviter que des déchets non contrôlés ne nuisent à l'environnement ou à la santé humaine, les déchets doivent être recyclés de manière responsable afin de favoriser la réutilisation durable des ressources matérielles. Pour retourner votre appareil usagé, veuillez utiliser le système de collecte près de chez vous. Ils seront en mesure de prendre en charge ce produit pour un recyclage respectueux de l'environnement. |

# CARTE DE GARANTIE

Attention, cher client :

Nous vous informons que votre appareil doit être utilisé uniquement à des fins domestiques et que toute réparation nécessaire doit être effectuée par un professionnel agréé par la marque, avec une garantie de deux ans pour tout défaut de fabrication.

Toutefois, si le client souhaite le faire lui-même ou par l'intermédiaire d'une personne désignée par lui, il perdra automatiquement le droit à la garantie et nous ne serons pas responsables des défauts de l'équipement manipulé par du personnel non autorisé.

Modèle de l'appareil : _____

Nom du client : _____

Date d'acquisition : _____ / _____ / _____

Lieu d'achat : _____

Pour que l'appareil bénéficie de la garantie de deux ans, vous devez présenter ce formulaire dûment rempli ou la facture d'achat. Si nous constatons que le client ne dispose pas de ces documents, il peut perdre le droit à la garantie et tous les frais liés à la réparation seront à sa charge.

EN

SANNOVER

# DITA 8.6

## WOOD STOVE

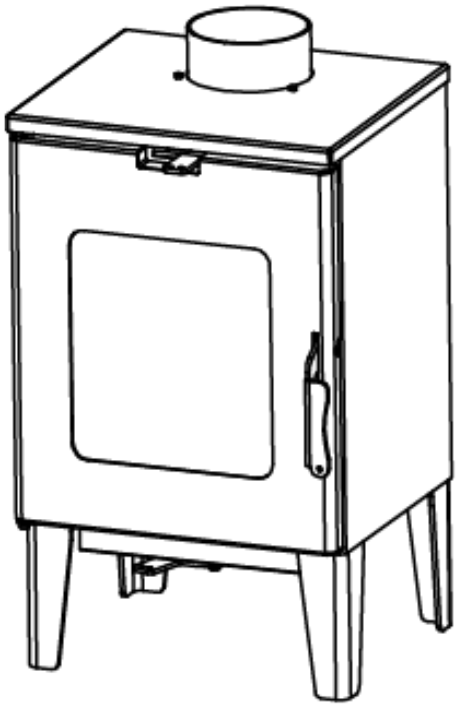

## USER MANUAL

Read the instructions carefully before installing, using and maintaining the wood stove.
The instruction manual is an integral part of the product.



SANNOVER

# TABLE OF CONTENTS

1. Limitation of liability
2. Technical specifications
3. Product knowledge
4. Installing the product
5. Instructions for use
6. Cleaning and maintenance
7. Warranty

# 1. LIMITATION OF LIABILITY

By providing this manual, the manufacturer excludes all civil or criminal liability for accidents resulting from partial or total non-compliance with the instructions contained in this document. The manufacturer declines all liability for improper use, misuse by the user, unauthorized modifications and/or repairs, as well as the use of non-original spare parts. The manufacturer declines all civil and criminal liability, direct and indirect, in the following situations:

- Lack of maintenance (of the appliance and installation)
- Non-compliance with the instructions in the manual
- Use without taking into account the safety instructions
- Non-compliance of the installation with the standards in force in the user's country
- Installation carried out by unqualified or uncertified personnel
- Modifications and repairs not authorized by the manufacturer
- Use of non-original spare parts
- Exceptional circumstances
- Never use petrol or any other type of fuel, including kerosene, to ignite the wood.

You must only use genuine spare parts. Do not wait for the components to be completely worn before replacing them. Replace any part showing signs of wear before it is completely damaged in order to avoid any accident caused by the sudden failure of components, which could, in particular, cause personal injury or property damage.

This appliance is not intended for use by children or persons with reduced physical, sensory or mental capabilities, or lack of experience and knowledge, unless they have received instructions concerning the use of the appliance by a person responsible for their safety. Children should be supervised to ensure that they do not play with the appliance.

## 2. TECHNICAL SPECIFICATIONS

This appliance is intended exclusively for heating the environment in which it is installed.

| Model : | **DITA 8.6** | |
|---|---|---|
| Référence : | **BOPL01010086BSA** | |
| Dimensions (L x W x H) | mm | 422 x 407 x 762 |
| Weight (net/gross) | Kg | 50 / 60 |
| Flue gas outlet | mm | 148 |
| Efficacy | % | 76,7% |
| Rated heating power | kW | 6.6 |
| Power consumption | kW | 8.6 |
| Heating surface | $m^2$ | 40-80 |
| Fuel | | Wood |
| Maximum fuel moisture content | % | 20 |
| Recommended log length | mm | < 40 |

## 3. PRODUCT KNOWLEDGE

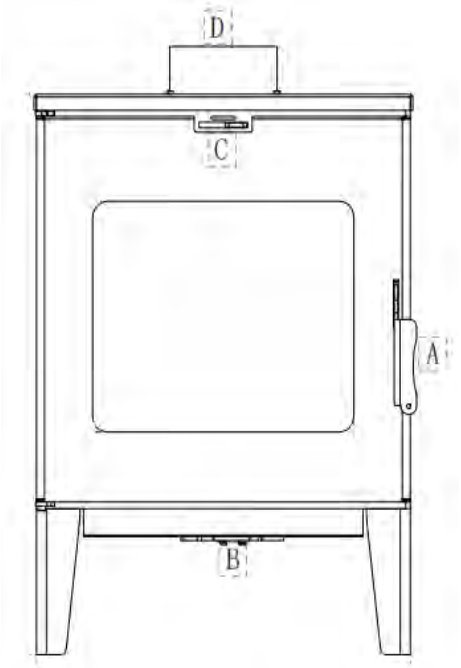


A – Handle

B – Control of oxygen supply for combustion

C – Control of oxygen supply for combustion

D – Smoke flue

Dimensions:

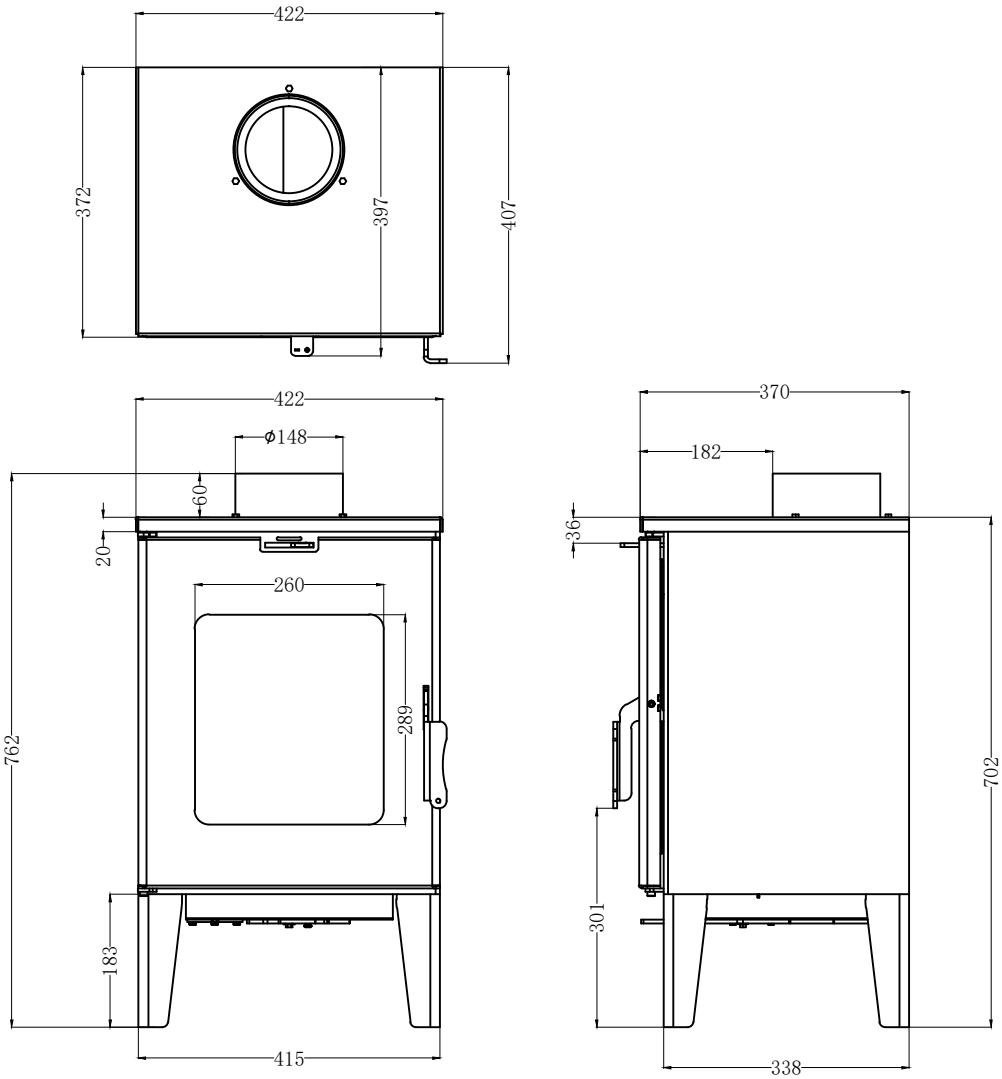




SANNOVER

This appliance is equipped with internal vermiculite plates to help retain heat.

The door includes a pane of glass, resistant to temperatures of up to 850 degrees.

Wood burners become extremely hot and should not be touched when lit. When young children are nearby, we recommend the use of a suitable fireguard around the wood stove. Always wear protective gloves when reloading the wood stove.

# 4. INSTALLING THE PRODUCT

**Installation must be carried out by certified technicians!**

In order to be able to carry out the installation correctly, you must comply with the requirements set out below:

1. The appliance must be installed in a place with sufficient oxygen supply. If it is installed in a location where there is no oxygen renewal, vents must be installed to ensure it is supplied with oxygen for combustion.

2. The flue used to connect the wood stove must have a diameter of 150 mm and be made of rigid or double-walled stainless steel. The use of flexible ducts is not permitted in the installation.

3. The duct must have a vertical height of at least 3 meters to ensure a minimum extraction. Under ideal conditions, the flue must rise to 1 meter above the highest point of the roof in order to create a depression of 12 Pascals, thereby ensuring optimal operation of the wood stove. The air intake vents of the building must not be obstructed.

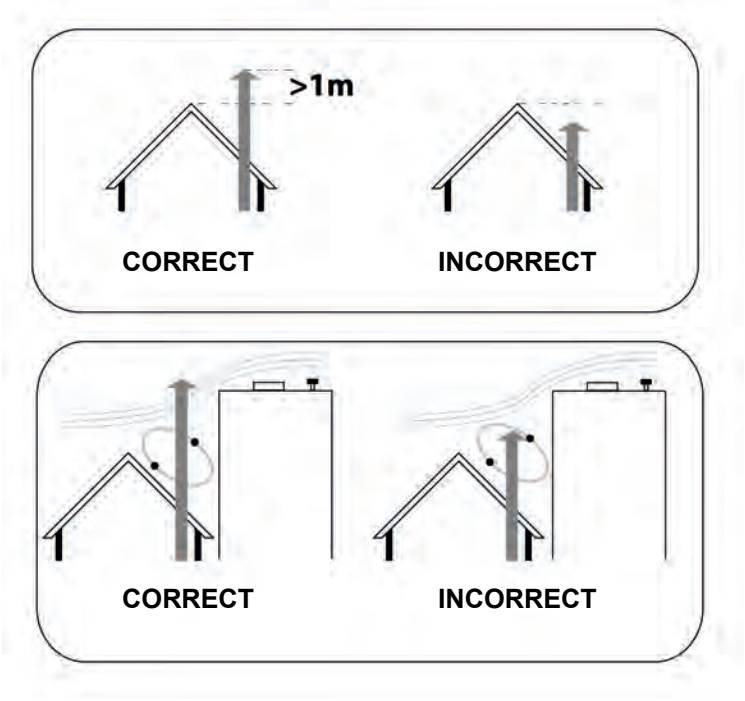

4. When it is necessary to use bends, they must be at 45° and never at 90°. The use of T-fittings for maintenance/cleaning is recommended when the duct passes outside in order to facilitate maintenance and prevent condensation from flowing into the appliance.

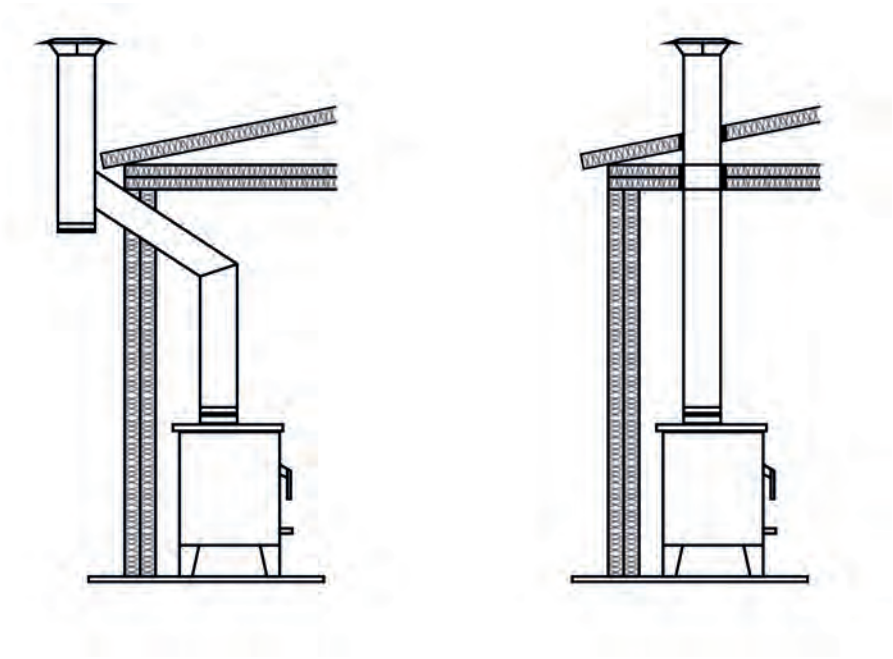

5. The use of the same duct for several appliances is not permitted. Each wood stove must have its own duct, and it must never be shared with other combustion or evacuation appliances.

6. Outdoor ducts must be double walled to avoid condensation.

7. The distance between the decorative stone and the appliance must be approximately 5 mm in order to allow the expansion of the metal materials and to be able to remove the appliance without damaging it in the event of an abnormal situation.

8. Ensure that the doors and windows of the building are of a suitable size for the installation of the required appliance.

9. Materials/elements located in the vicinity of the product must be able to withstand the effect of heat radiation passing through the glass of the appliance. They must not be made of combustible material.

10. The temperature class of the chimney must be at least T400G, resistant to soot fires.

11. The use of wood in finishes may have disadvantages. We therefore recommend adequate insulation or not to use it.

12. The appliance must not be installed with ventilation systems with a pressure of less than 15 Pa.

13. When the flue connecting the appliance to the chimney is fixed to the adjacent wall using a bracket. A brick chimney must not be built directly above the appliance.

14. Your wood stove is designed to maximize burning time. For best results, set up a good combustion bed in the wood stove and let it burn for about 30 minutes before closing the air control completely. When you return to the wood stove, open the air control fully until you get a good fire, then set it to its normal operating level. Do not add wood until the combustion bed is hot and red. Then add a small amount for the first time and let it ignite before adding more. During night-time burning, the pane of glass of the wood stove may blacken, but this should disappear when the fire resumes.

15. In the event of adverse weather conditions (e.g. strong wind), the chimney draft may decrease, resulting in a malfunction of the appliance. Do not load additional wood and wait for the situation to return to normal.

**Warning: if the appliance is installed on a floor made of combustible material, an insulating plate is necessary.**

# 5. INSTRUCTIONS FOR USE

Fuel:
You must exclusively use only dry wood with a moisture content of no more than 20% to ensure optimal operation of the appliance.
Do not use wood covered with paint, resin, varnish or toxic or flammable substances.
Do not use the appliance as an incinerator or use unsuitable or non-recommended fuels, including liquid fuels.

Oxygen control for combustion:
This function controls the amount of oxygen entering the wood stove, thus controlling combustion. It is located at the top and bottom of the door.

To open: Pull the regulator to open the air inlet, during the lighting phase and when wood consumption is higher.

To close: Push the regulator to close the air inlet, thereby increasing efficiency and reducing wood consumption.

To light:
1) Open the air regulator fully.
2) Place firelighters, dry pinecones or wood chips. Do not use any liquid fuel!
3) Wait for the fire to catch before closing or adjusting the regulator.

The lighting phase is finished when the wood stove structure has reached a stable temperature.

The combustion air inlet must then be regulated.

**Warning:**

Safety distance: Any flammable object must be kept at a minimum distance of 1 meter from the glass of the appliance to ensure sufficient safety during operation.

# 6. CLEANING AND MAINTENANCE

1) Ash must be removed from inside the appliance daily in order to avoid faster corrosion of the appliance and to obtain optimum efficiency of the appliance every day.

2) The glass must be cleaned with a cloth and specific products for this purpose but always take care not to apply the product to the seals of the appliance in order to prolong its service life.

3) The appliance must be cleaned at the end of each season. We advise you to have this maintenance carried out by a brand-authorized technician or a certified technician.

4) It is the customer's responsibility to maintain and keep the appliance in good condition. Damage to the glass, vermiculite stones or the inside of the appliance that begins to oxidize is not covered by the warranty. To this end, during the end-of-season annual maintenance, we advise you to thoroughly clean your wood stove.

<u>Warning</u>

1. The combustion chamber door must remain closed, except when lighting, loading wood and removing residues, in order to avoid any smoke leakage. The appliance must not be used if the seals around the door are damaged.

2. The appliance, in particular the external surfaces, will be hot to the touch during operation and several hours after the last flames have disappeared, so special precautions must be taken.

3. Do not make any unauthorized modifications to the appliance and only use the recommended spare parts.

4. Measures to be taken in the event of a chimney fire:
   1) CLOSE THE AIR REGULATOR BY PUSHING THE AIR CONTROL TOWARDS THE WOOD STOVE.
   2) EXIT THE HOUSE OR BUILDING.
   3) CALL THE FIRE BRIGADE.

5. Flammable liquids: never use petrol, fuel for petrol lanterns, kerosene, charcoal lighter, ethyl alcohol or similar liquids to light or "relight" a fire in the wood stove. Keep all these liquids away from the wood stove during use.

6. Fumes from a blocked chimney are dangerous. Clean the chimney and flue regularly according to the manufacturer's instructions and those of your country of installation. Use only the recommended wood.

## 7. WARRANTY

This item has a two-year warranty. The warranty only covers defects in materials and workmanship, as well as the delivery of spare parts.

Only use the spare parts recommended or supplied by the manufacturer. The warranty will be invalidated if this instruction is not complied with!

The warranty is valid provided that the wood stove has been correctly installed and operated, in accordance with the instructions for use in force at the time of purchase. It must be connected by an approved technician.

Wear parts such as glass, coating, vermiculite and door seals are excluded from the warranty.

Also excluded is damage resulting from non-compliance with the manufacturer's instructions concerning the use of the appliance (e.g. overheating, use of unapproved fuels, chimney incorrectly configured for the appliance, lack of maintenance and cleaning), or incorrect use by the user or by third parties, etc. All costs incurred by the manufacturer due to unjustified warranty claims will be borne by the claimant. THE WARRANTY DOES NOT AFFECT THE LEGAL PROVISIONS REGARDING CONFORMITY.

This appliance is under warranty for 24 months from the date of purchase against any manufacturing or material defect.

This warranty excludes any misuse of the appliance by the customer or non-compliance with these instructions.

Any repair under warranty can only be carried out by an authorized technician and with the agreement of the manufacturer.

Otherwise, the approved central services will not be able to carry out the repair under warranty, and the amount of the repair will be invoiced to you.

The warranty does not apply in the following cases:

1. If the appliance is broken.
2. Incorrect use of the appliance, e.g. overloading the appliance with wood, or unauthorized use of accessories.
3. Use of force or damage caused by external events.

Reloading:

A. Open the oxygen regulator fully.
B. Slowly open the door.
C. Using a poker, spread the embers and ash covering the grate so that the oxygen circulates better.
D. Place dry wood on the embers.
E. Close the door and leave to burn until the appliance is very hot and the embers are glowing.
F. Place the regulator in the desired position.

In order to limit the duration of the damage, the warranty claim under the warranty must be sent in writing to the retailer, accompanied by the invoice and indicating the date of purchase, the name of the model, the serial number and the reason for the claim.

| **Correct disposal of this product** | |
|---|---|
| | This symbol indicates that this appliance must not be disposed of with unsorted household waste in the European Union. To prevent uncontrolled waste from harming the environment or human health, waste must be recycled responsibly to promote the sustainable reuse of material resources. To return your used appliance, please use the collection system near you. They will be able to take charge of this product for environmentally friendly recycling. |

# WARRANTY CARD

Dear Customer:

We would like to inform you that your appliance is for household use only, and that any necessary repair must be carried out by a brand-authorized professional. The appliance has a two-year warranty for any manufacturing defect.

However, if the customer wishes to carry out the repair themselves or through a person appointed by them, they will automatically lose the right to the warranty, and we will not be liable for defects in appliances handled by unauthorized personnel.

Appliance model: _____

Name of the customer: _____

Date of purchase: _____ / _____ / _____

Place of purchase: _____

In order for the appliance to benefit from the two-year warranty, you must submit this duly completed form or the purchase invoice. If we find that the customer does not have these documents, they may lose the right to the warranty, and all costs inherent to the repair will be borne by them.

DE

# DITA 8.6

## HOLZOFEN

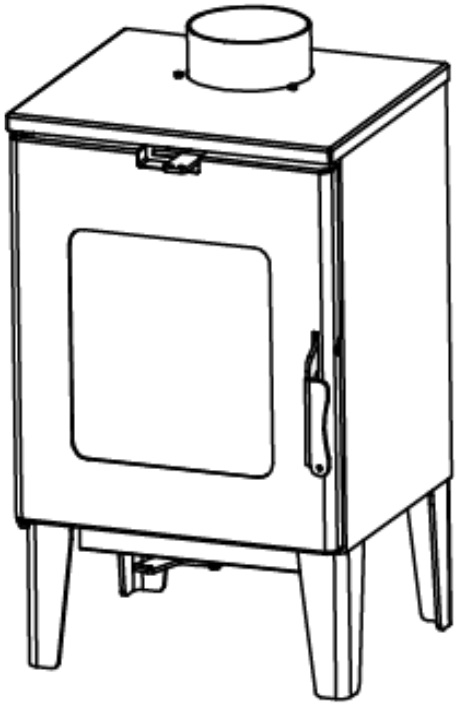

## BENUTZERHANDBUCH

Lesen Sie die Anweisungen sorgfältig durch, bevor Sie den Ofen installieren, bedienen und warten.
Die Bedienungsanleitung ist ein integraler Bestandteil des Produkts.

# INHALTSVERZEICHNIS

1. Haftungsbeschränkung
2. Technische Daten
3. Produktinformationen
4. Installation des Produkts
5. Gebrauchsanleitung
6. Reinigung und Wartung
7. Garantie

# 1. HAFTUNGSBESCHRÄNKUNG

Mit der Bereitstellung dieses Handbuchs schließt der Hersteller jegliche zivil- oder strafrechtliche Haftung für Unfälle aus, die auf die teilweise oder vollständige Nichtbeachtung der hierin enthaltenen Anweisungen zurückzuführen sind. Der Hersteller übernimmt keine Verantwortung für unsachgemäßen Gebrauch, unsachgemäße Handhabung durch den Benutzer, nicht autorisierte Änderungen und/oder Reparaturen sowie für die Verwendung von nicht originalen Ersatzteilen. Der Hersteller lehnt jede direkte und indirekte zivil- und strafrechtliche Haftung in den folgenden Situationen ab:

- Mangelnde Wartung (der Ausrüstung und Anlage)
- Nichtbeachtung der Anweisungen im Handbuch
- Verwendung ohne Berücksichtigung der Sicherheitshinweise
- Nichtkonformität der Anlage mit den im Land des Benutzers geltenden Normen
- Installation durch nicht qualifiziertes und nicht zertifiziertes Personal
- Änderungen und Reparaturen, die nicht vom Hersteller genehmigt wurden
- Verwendung von nicht originalen Ersatzteilen
- Außergewöhnliche Umstände.
- Verwenden Sie niemals Benzin oder andere Kraftstoffarten, insbesondere Kerosin, um den Brennstoff zu entzünden.

Verwenden Sie nur Original-Ersatzteile. Warten Sie nicht, bis die Komponenten vollständig abgenutzt sind, bevor Sie sie ersetzen. Ersetzen Sie jedes Teil, das Verschleißspuren aufweist, bevor es vollständig beschädigt ist, um Unfälle zu vermeiden, die durch einen plötzlichen Ausfall von Komponenten verursacht werden und unter anderem zu Personenschäden oder Sachschäden führen können.

Dieses Gerät ist nicht zur Verwendung durch Kinder oder Personen mit eingeschränkten körperlichen, sensorischen oder geistigen Fähigkeiten oder ohne Erfahrung und Kenntnisse bestimmt, sofern sie nicht von einer für ihre Sicherheit verantwortlichen Person Anweisungen zur Benutzung des Geräts erhalten haben. Kinder müssen beaufsichtigt werden, um sicherzustellen, dass sie nicht mit dem Gerät spielen.

## 2. TECHNISCHE EIGENSCHAFTEN

Dieses Gerät ist ausschließlich dazu bestimmt, die Umgebung, in der es aufgestellt wird, zu heizen.

| Modell : | **DITA 8.6** | |
|---|---|---|
| Referenz : | **BOPL01010086BSA** | |
| Abmessungen (L x B x H) | mm | 422 x 407 x 762 |
| Gewicht (netto/brutto) | Kg | 50 / 60 |
| Rauchabzug | mm | 148 |
| Effizienz | % | 76,7% |
| Nennheizleistung | kW | 6.6 |
| Leistungsaufnahme | kW | 8.6 |
| Heizfläche | $m^2$ | 40-80 |
| Brennstoff | | Holz |
| Maximaler Feuchtigkeitsgehalt des Brennstoffs | % | 20 |
| Empfohlene Holzscheitlänge | mm | < 40 |

## 3. PRODUKTINFORMATIONEN

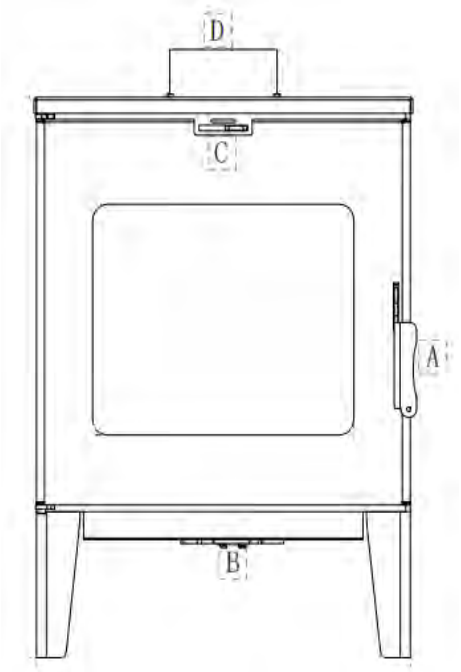


A – Griff

B – Kontrolle der Sauerstoffzufuhr für die Verbrennung

C – Kontrolle der Sauerstoffzufuhr für die Verbrennung

D - Rauchabzug

Abmessung:

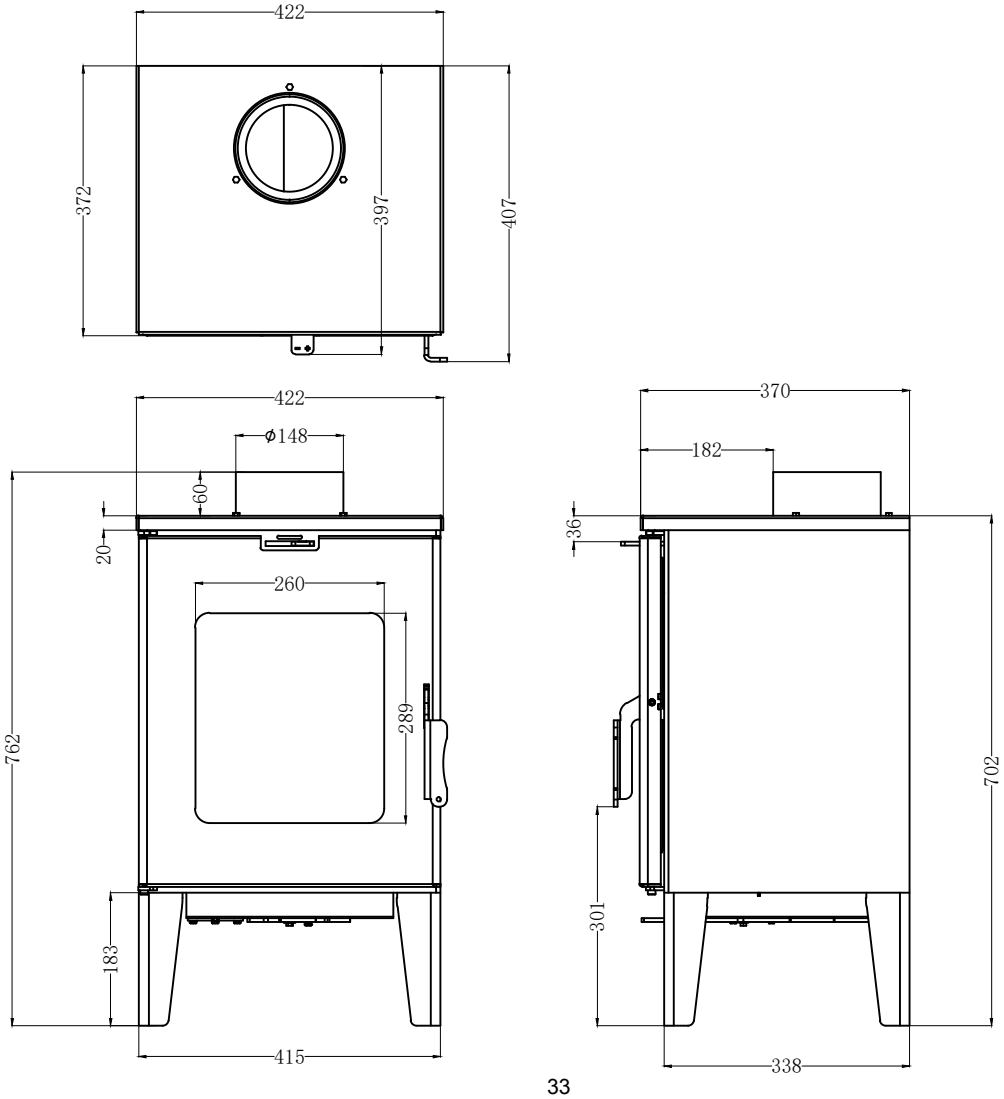




SANNOVER

Dieses Gerät ist innen mit Vermiculitplatten ausgestattet, die helfen, die Wärme zu speichern.

Die Tür besteht aus einer Glasscheibe, die Temperaturen bis zu 850 Grad standhält.

Holzöfen werden extrem heiß und dürfen nicht berührt werden, wenn sie angezündet sind. Wenn sich kleine Kinder in der Nähe befinden, empfehlen wir die Verwendung eines geeigneten Feuerschutzes um den Holzofen herum. Tragen Sie beim Nachladen des Holzofens immer Schutzhandschuhe.

# 4. INSTALLATION DES PRODUKTS

**Die Installationen dürfen nur von zertifizierten Technikern durchgeführt werden!**

Um eine ordnungsgemäße Installation durchführen zu können, müssen Sie die folgenden Anforderungen erfüllen:

1. Das Gerät muss an einem Ort installiert werden, an dem ausreichend Sauerstoff vorhanden ist. Wenn es an einem Ort eingebaut ist, an dem kein Sauerstoffaustausch stattfindet, müssen Gitter installiert werden, um seine Sauerstoffzufuhr für die Verbrennung zu gewährleisten.

2. Das zum Anschließen des Ofens verwendete Rohr muss einen Durchmesser von 150 mm haben und aus starrem Edelstahl oder doppelwandig sein. Die Verwendung von flexiblen Rohren ist in der Anlage nicht erlaubt.

3. Der Schacht muss eine vertikale Höhe von mindestens 3 Metern haben, um einen Mindestrauchabzug zu gewährleisten. Unter idealen Bedingungen sollte das Rohr 1 Meter über den höchsten Punkt des Daches hinausragen, um einen Unterdruck von 12 Pascal zu erzeugen, damit der Ofen eine optimale Leistung erbringen kann. Die Lufteinlassgitter des Gebäudes dürfen nicht blockiert werden.

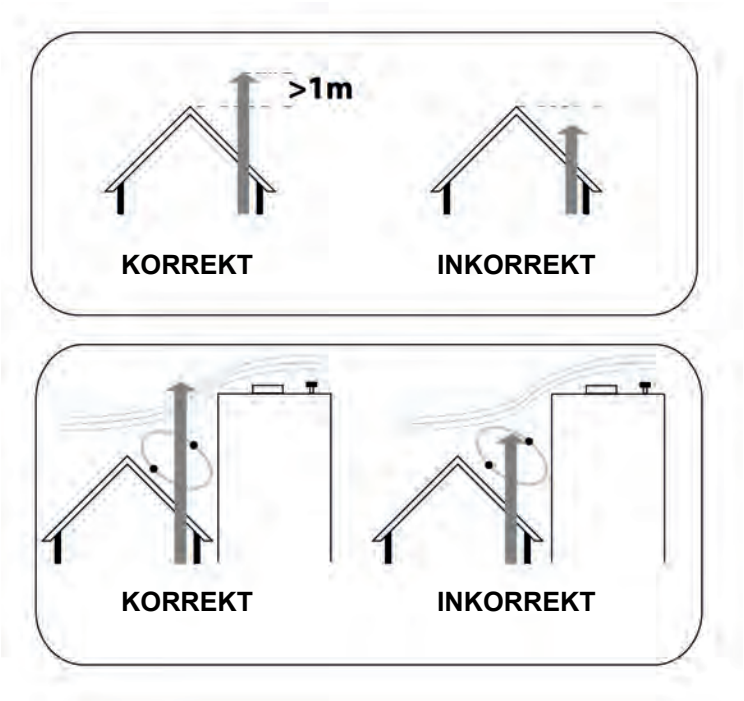

4. Wenn es notwendig ist, Bögen zu verwenden, sollten diese in einem Winkel von 45° und niemals in einem Winkel von 90° eingesetzt werden. Die Verwendung von T-Stücken für die Wartung/Reinigung wird empfohlen, wenn der Schacht nach außen verläuft, um die Wartung zu erleichtern und zu verhindern, dass Kondenswasser in das Gerät läuft.

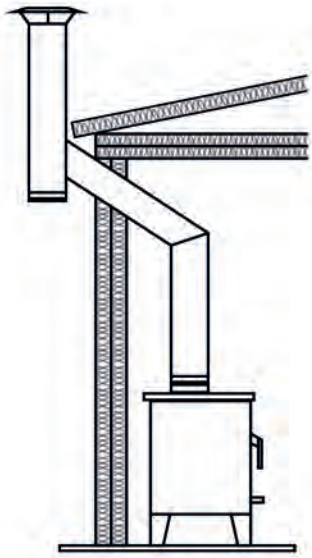

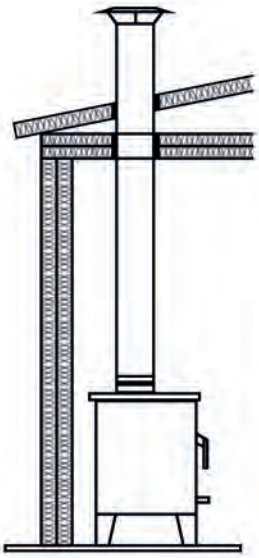

5. Es ist nicht gestattet, denselben Schacht für mehrere Geräte zu verwenden. Jeder Ofen muss über einen eigenen Schacht verfügen und dieser darf niemals mit anderen Verbrennungs- oder Abzugsgeräten geteilt werden.

6. Die Außenschächte müssen doppelwandig sein, um Kondenswasser zu vermeiden.

7. Der Abstand zwischen dem Zierstein und dem Gerät sollte etwa 5 mm betragen, damit sich die metallischen Materialien ausdehnen können und das Gerät im Falle einer abnormalen Situation ohne Beschädigung entfernt werden kann.

8. Achten Sie darauf, dass die Gebäudeöffnungen für die Installation der erforderlichen Ausrüstung ausreichend groß sind.

9. Die Materialien/Elemente in der Nähe des Produkts müssen der Strahlungswirkung der Wärme standhalten können, die durch das Glas der Ausrüstung dringt. Sie dürfen nicht aus brennbarem Material bestehen.

10. Die Temperaturklasse des Schornsteins muss mindestens T400G, rußbrandbeständig, betragen.

11. Die Verwendung von Holz in der Endverarbeitung kann Nachteile mit sich bringen. Wir empfehlen daher eine ausreichende Isolierung oder den Verzicht auf Holz.

12. Das Gerät darf nicht mit Lüftungssystemen installiert werden, deren Druck weniger als 15 Pa beträgt.

13. Wenn das Rohr, welches das Gerät mit dem Schornstein verbindet, mit einer Halterung an der angrenzenden Wand befestigt ist. Es ist verboten, einen gemauerten Schornstein direkt über dem Gerät zu bauen.

14. Ihr Holzofen ist so konstruiert, dass die Brenndauer maximiert wird. Um die besten Ergebnisse zu erzielen, stellen Sie ein gutes Verbrennungsbett im Ofen her und lassen Sie es etwa 30 Minuten brennen, bevor Sie die Luftklappe vollständig schließen. Wenn Sie wieder vor dem Ofen stehen, öffnen Sie die Luftklappe vollständig, bis Sie ein gutes Feuer erhalten, und stellen Sie sie dann auf ihr normales Betriebsniveau ein. Fügen Sie keinen Brennstoff hinzu, bevor das Verbrennungsbett heiß und rot ist. Fügen Sie dann zum ersten Mal eine kleine Menge hinzu und lassen Sie diese sich entzünden, bevor Sie mehr hinzufügen. Während der nächtlichen Verbrennung kann die Scheibe des Holzofens sich schwärzen, aber dies sollte verschwinden, wenn das Feuer wieder aufflammt.

15. Bei ungünstigen Wetterbedingungen (z. B. starkem Wind) kann der Schornsteinzug abnehmen, was zu einer Fehlfunktion des Geräts führen kann. Laden Sie kein zusätzliches Holz nach und warten Sie, bis sich die Situation wieder normalisiert hat.

**Warnung: Wenn das Gerät auf einem Boden aus brennbarem Material installiert wird, ist eine Isolierplatte erforderlich.**

# 5. BEDIENUNGSANLEITUNG

Brennstoff:
Sie sollten nur trockenes Holz mit einem Feuchtigkeitsgehalt von nicht mehr als 20 % verwenden, um einen optimalen Betrieb des Geräts zu gewährleisten.
Verwenden Sie kein Holz, das mit Farbe, Harz, Lack oder giftigen oder brennbaren Stoffen überzogen ist.
Die Verwendung des Geräts als Verbrennungsanlage und die Verwendung ungeeigneter und nicht empfohlener Brennstoffe, einschließlich flüssiger Brennstoffe, sind verboten.

Kontrolle des Sauerstoffs für die Verbrennung:
Diese Funktion steuert die Menge an Sauerstoff, die in den Kaminofen gelangt, und kontrolliert so die Verbrennung. Sie befindet sich oben und unten an der Tür.

Zum Öffnen: Ziehen Sie den Regler, um den Lufteinlass während der Zündphase und wenn der Holzverbrauch höher ist, zu öffnen.

Zum Schließen: Drücken Sie den Regler, um die Luftzufuhr zu schließen, wodurch der Wirkungsgrad erhöht und der Holzverbrauch reduziert wird.

Anzünden:
1) Öffnen Sie den Luftregler vollständig.
2) Legen Sie Feueranzünder, getrocknete Tannenzapfen oder Holzspäne ein. Verwenden Sie keinen flüssigen Brennstoff!
3) Warten Sie, bis das Feuer entfacht ist, bevor Sie den Regler schließen oder einstellen.

Die Anzündphase ist beendet, wenn die Struktur des Ofens eine stabile Temperatur erreicht hat.

Dann muss die Zufuhr der Verbrennungsluft reguliert werden.

**Warnhinweis:**

Sicherheitsabstand: Das Glas des Geräts muss mindestens 1 Meter von brennbaren Gegenständen entfernt sein, um eine ausreichende Sicherheit während des Betriebs zu gewährleisten.

# 6. REINIGUNG UND WARTUNG

1) Die Entfernung der Asche im Inneren des Geräts muss täglich durchgeführt werden, um eine schnellere Korrosion des Geräts zu vermeiden und eine gute tägliche Leistung des Geräts zu erzielen.

2) Das Glas sollte mit einem Tuch und speziellen Reinigungsmitteln gesäubert werden. Achten Sie jedoch darauf, das Reinigungsmittel nicht auf die Dichtungen des Geräts aufzutragen, um die Lebensdauer des Geräts zu verlängern.

3) Am Ende jeder Saison muss das Gerät gereinigt werden. Wir empfehlen Ihnen, diese Wartung von einem Techniker der Marke oder einem anderen autorisierten Techniker durchführen zu lassen.

4) Es liegt in der Verantwortung des Kunden, das Gerät zu pflegen und in gutem Zustand zu erhalten. Daher sind Schäden an der Scheibe, an Vermiculitsteinen oder im Inneren des Geräts, die zu oxidieren beginnen, nicht durch die Garantie abgedeckt. Wir empfehlen Ihnen, am Ende der Saison bei der jährlichen Wartung Ihren Ofen vollständig zu reinigen.

<u>Achtung</u>

1. Die Tür der Brennkammer muss geschlossen bleiben, außer während des Anzündens, Nachladens und Entfernens von Rückständen, um ein Austreten von Rauch zu vermeiden. Das Gerät darf nicht verwendet werden, wenn die Dichtungen um die Tür beschädigt sind.

2. Das Gerät, insbesondere die Außenflächen, fühlen sich während des Betriebs und mehrere Stunden nach dem Erlöschen der letzten Flammen heiß an, daher müssen besondere Vorsichtsmaßnahmen getroffen werden.

3. Nehmen Sie keine unautorisierten Änderungen am Gerät vor und verwenden Sie nur die empfohlenen Ersatzteile.

4. Maßnahmen bei einem Schornsteinbrand:
   1) SCHLIESSEN SIE DEN LUFTREGLER, INDEM SIE DEN LUFTSCHALTER ZUM OFEN DRÜCKEN.
   2) VERLASSEN SIE DAS HAUS ODER GEBÄUDE.
   3) RUFEN SIE DIE FEUERWEHR.

5. Brennbare Flüssigkeiten: Verwenden Sie niemals Benzin, Brennstoff für Benzinlaternen, Kerosin, Kohlenanzünder, Ethylalkohol oder ähnliche Flüssigkeiten, um ein Feuer im Ofen zu entzünden oder „wieder anzufachen“. Halten Sie alle diese Flüssigkeiten während des Gebrauchs vom Ofen fern.

6. Dämpfe, die aus einem verstopften Schornstein entstehen, sind gefährlich. Reinigen Sie den Kamin und das Rauchabzugsrohr regelmäßig gemäß den Anweisungen des Herstellers und den Vorschriften Ihres Installationslandes. Verwenden Sie nur die empfohlenen Brennstoffe.

## 7. GARANTIE

Dieser Artikel hat eine zweijährige Garantie. Die Garantie deckt nur Material- und Herstellungsfehler sowie die Lieferung von Ersatzteilen ab.

Verwenden Sie nur die vom Hersteller empfohlenen oder gelieferten Ersatzteile. Die Garantie erlischt bei Nichtbeachtung dieser Anweisung!

Die Garantie ist gültig, sofern der Ofen gemäß der zum Zeitpunkt des Kaufs gültigen Gebrauchsanweisung korrekt installiert und in Betrieb genommen wurde. Der Anschluss muss von einem autorisierten Techniker durchgeführt werden.

Verschleißteile wie Glas, Beschichtung, Vermiculit und Türdichtungen sind von der Garantie ausgeschlossen.

Ausgeschlossen sind auch Schäden, die durch die Nichtbeachtung der Anweisungen des Herstellers zur Verwendung des Geräts (z. B. Überhitzung, Verwendung nicht zugelassener Brennstoffe, ein für das Gerät falsch konfigurierter Schornstein, fehlende Wartung und Reinigung) oder durch unsachgemäße Verwendung durch den Benutzer oder durch Dritte usw. entstehen. Alle Kosten, die dem Hersteller aufgrund ungerechtfertigter Garantieansprüche entstehen, gehen zu Lasten des Antragstellers. DIE GARANTIE BERÜHRT NICHT DIE GESETZLICHEN KONFORMITÄTSBESTIMMUNGEN.

Für dieses Gerät gilt eine Garantie von 24 Monaten ab Kaufdatum auf Herstellungs- oder Materialfehler.

Diese Garantie schließt eine unsachgemäße Verwendung des Geräts durch den Kunden oder die Nichtbeachtung der vorliegenden Anweisungen aus.

Jede Reparatur im Rahmen der Garantie darf nur von einem autorisierten Techniker und mit Zustimmung des Herstellers durchgeführt werden.

Wenn Sie dies nicht tun, sind die autorisierten Servicezentren nicht in der Lage, die Reparatur im Rahmen der Garantie durchzuführen, und der Reparaturbetrag wird Ihnen in Rechnung gestellt.

Der Garantieanspruch entfällt in folgenden Fällen:

1. Wenn das Gerät defekt ist.
2. Nicht ordnungsgemäße Verwendung des Geräts, z. B. Überladung mit Kraftstoff oder unbefugte Verwendung von Zubehör.
3. Gewaltanwendung oder Schäden durch äußere Ereignisse.

Aufladen:

A. Öffnen Sie den Sauerstoffregler vollständig.
B. Öffnen Sie die Tür langsam.
C. Verteilen Sie mithilfe eines Schürhakens die Glut und die Asche, die den Rost bedecken, damit der Sauerstoff besser zirkulieren kann.
D. Legen Sie trockenes Holz auf die Glut.

E. Schließen Sie die Tür und lassen Sie das Feuer brennen, bis das Gerät sehr heiß ist und die Glut glüht.
F. Stellen Sie den Regler in die gewünschte Position.

Um die Dauer des Schadens zu begrenzen, muss der Garantieanspruch schriftlich an den Händler gesendet werden, zusammen mit der Rechnung und unter Angabe des Kaufdatums, des Modellnamens, der Seriennummer und des Reklamationsgrundes.

| **Korrekte Entsorgung dieses Produkts** | |
|---|---|
| | Dieses Symbol weist darauf hin, dass dieses Gerät in der Europäischen Union nicht zusammen mit unsortierten Haushaltsabfällen entsorgt werden darf. Um zu vermeiden, dass unkontrollierte Abfälle der Umwelt oder der menschlichen Gesundheit schaden, müssen die Abfälle verantwortungsvoll recycelt werden, um die nachhaltige Wiederverwendung der materiellen Ressourcen zu fördern. Um Ihr Altgerät zurückzugeben, nutzen Sie bitte das Sammelsystem in Ihrer Nähe. Dort kann dieses Produkt für ein umweltfreundliches Recycling angenommen werden. |

# GARANTIEKARTE

Achtung, sehr geehrter Kunde:

Wir informieren Sie, dass Ihr Gerät nur für den privaten Gebrauch verwendet werden darf und dass alle erforderlichen Reparaturen von Fachpersonal der Marke durchgeführt werden müssen. Es besteht dann eine Garantie von zwei Jahren für Herstellungsfehler.

Wenn der Kunde dies jedoch selbst oder durch eine von ihm benannte Person tun möchte, verliert er automatisch den Garantieanspruch, und wir haften nicht für Mängel an Geräten, die von nicht autorisiertem Personal bedient werden.

Gerätemodell: _____

Name des Kunden: _____

Datum des Erwerbs: _____ / _____ / _____

Ort des Kaufs: _____

Damit das Gerät von der zweijährigen Garantie profitieren kann, müssen Sie dieses ordnungsgemäß ausgefüllte Formular oder die Kaufrechnung vorlegen. Wenn wir feststellen, dass der Kunde nicht über diese Dokumente verfügt, kann er den Garantieanspruch verlieren und alle mit der Reparatur verbundenen Kosten gehen zu seinen Lasten.

# DITA 8.6

## ESTUFA DE LEÑA

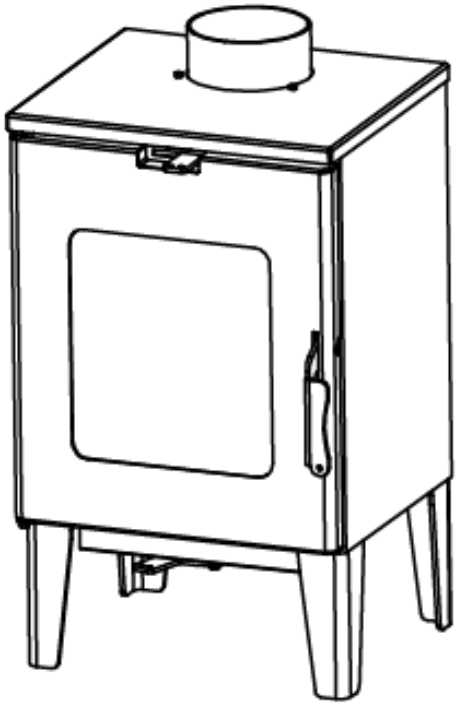

## MANUAL DEL USUARIO

Lea atentamente las instrucciones antes de instalar, usar y mantener la estufa.
El manual de instrucciones es una parte integral del producto.

# ÍNDICE

1. Límite de responsabilidad
2. Características técnicas
3. Descripción del producto
4. Instalación del producto
5. Instrucciones de uso
6. Limpieza y mantenimiento
7. Garantía

# 1. LÍMITE DE RESPONSABILIDAD

Al proporcionar este manual, el fabricante excluye cualquier responsabilidad civil o penal por accidentes resultantes del incumplimiento parcial o total de las instrucciones contenidas en este documento. El fabricante declina toda responsabilidad en caso de uso incorrecto, manipulación indebida por parte del usuario, modificaciones o reparaciones no autorizadas, así como en caso de uso de piezas de repuesto que no sean originales. El fabricante declina toda responsabilidad civil y penal, directa e indirecta, en las siguientes situaciones:

- Ausencia de mantenimiento (del equipo y de la instalación).
- Incumplimiento de las instrucciones que figuran en el manual.
- Uso sin tener en cuenta las instrucciones de seguridad.
- Incumplimiento de la instalación con las normas vigentes en el país del usuario.
- Instalación realizada por personal no cualificado y no certificado.
- Modificaciones y reparaciones no autorizadas por el fabricante.
- Uso de piezas de repuesto no originales.
- Circunstancias excepcionales.
- Nunca utilice gasolina ni ningún otro tipo de combustible, especialmente queroseno, para encender el combustible.

Solo debe utilizar piezas de repuesto originales. No espere a que los componentes estén completamente desgastados antes de reemplazarlos. Reemplace cualquier pieza que muestre signos de desgaste antes de que esté completamente dañada para evitar cualquier accidente causado por el fallo repentino de los componentes, que podría causar lesiones personales o daños materiales.

Este aparato no debe ser utilizado por personas (incluidos niños) con capacidades físicas, sensoriales o mentales reducidas, o que carezcan de experiencia y conocimientos, salvo que hayan recibido instrucciones sobre el uso del aparato por parte de una persona que se ocupe de su seguridad. Se debe vigilar a los niños para que no jueguen con el aparato.

## 2. CARACTERÍSTICAS TÉCNICAS

Este aparato está destinado exclusivamente a calentar el entorno en el que está instalado.

| | | |
|---|---|---|
| Modelo : | **DITA 8.6** | |
| Referencia : | **BOPL01010086BSA** | |
| Dimensiones (largo x ancho x alto) | mm | 422 x 407 x 762 |
| Peso (neto/bruto) | Kg | 50 / 60 |
| salida de humos | mm | 148 |
| Eficiencia | % | 76,7% |
| Potencia nominal | kW | 6.6 |
| Potencia absorbida | kW | 8.6 |
| Superficie de calentamiento | $m^2$ | 40-80 |
| Combustible | | Leña |
| Humedad máxima del combustible | % | 20 |
| Longitud de tronco de madera recomendada | mm | < 40 |

## 3. DESCRIPCIÓN DEL PRODUCTO

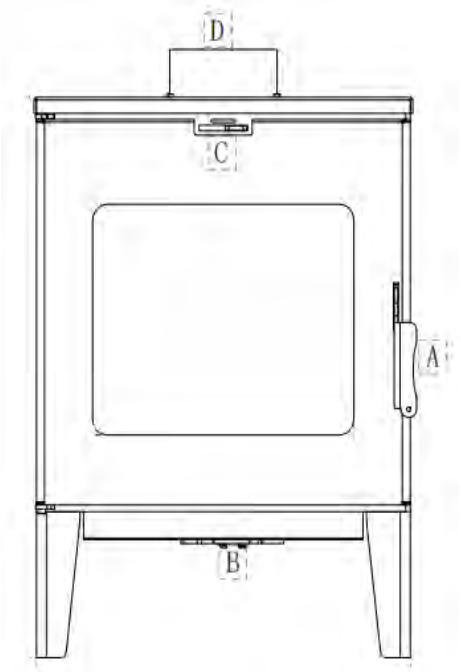


A: asa

B: control del suministro de oxígeno para la combustión

C: control del suministro de oxígeno para la combustión

D: conducto de humos

Dimensión:

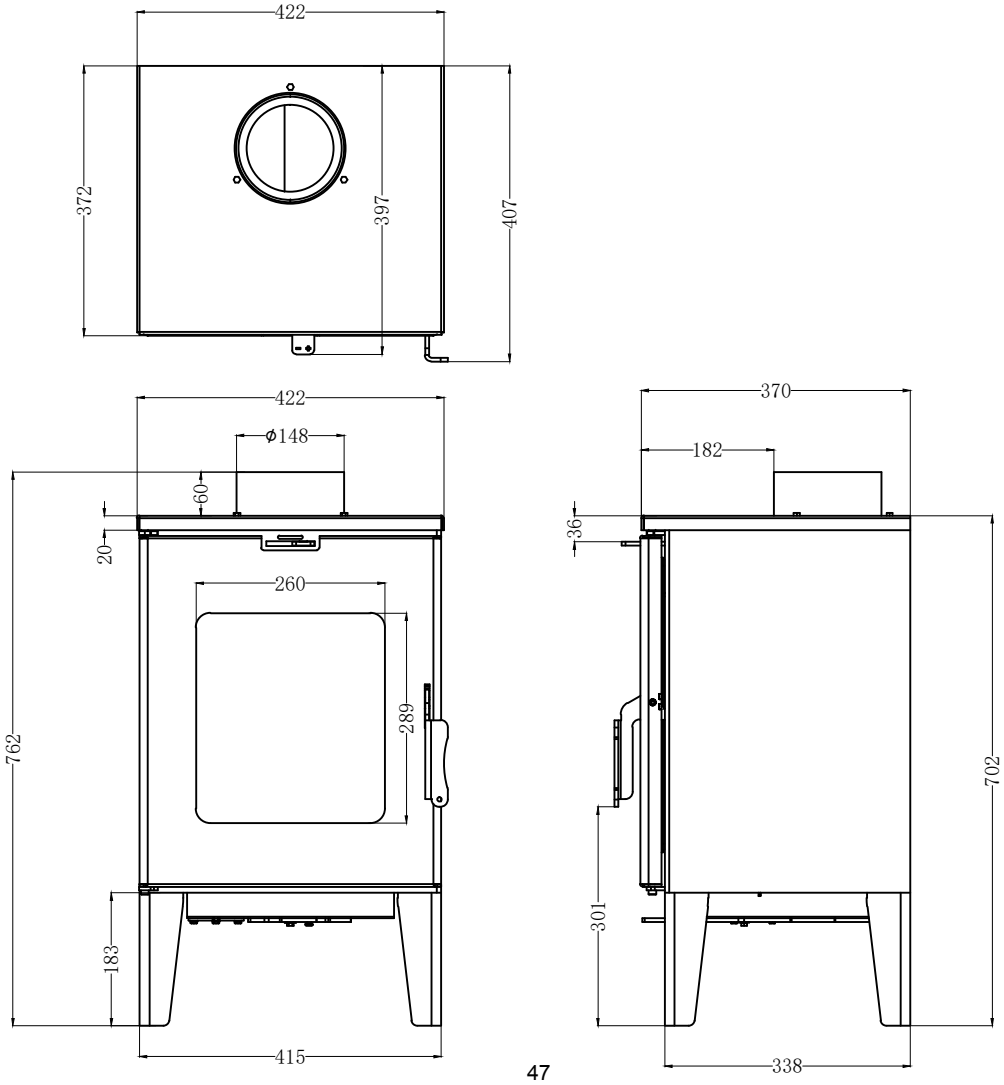




SANNOVER

Este aparato está equipado con placas de vermiculita en el interior para ayudar a mantener el calor.

La puerta incluye un cristal resistente a temperaturas de hasta 850 grados.

Las estufas de leña se calientan mucho y no deben tocarse cuando están encendidas. Cuando hay niños pequeños cerca, recomendamos utilizar una pantalla protectora adecuada alrededor de la estufa de leña. Use siempre guantes de protección cuando recargue la estufa de leña.

# 4. INSTALACIÓN DEL PRODUCTO

**Las instalaciones deben ser realizadas por técnicos certificados.**

Para poder realizar una instalación correcta, debe respetar los requisitos que se mencionan a continuación:

1. El aparato debe instalarse en un lugar donde pueda recibir suficiente oxígeno. Si está empotrado en un lugar donde no hay renovación de oxígeno, deben instalarse rejillas para garantizar el suministro de oxígeno para la combustión.

2. El tubo utilizado para conectar la estufa debe tener un diámetro de 150 mm y ser de acero inoxidable rígido o de doble pared. No se permite el uso de tubos flexibles en la instalación.

3. El conducto debe tener una altura vertical de al menos 3 metros para garantizar un mínimo de extracción. En condiciones ideales, el tubo debe elevarse un metro por encima del punto más alto del techo para crear una depresión de 12 pascales que garantice un funcionamiento óptimo de la estufa. Las rejillas de entrada de aire del edificio no deben estar obstruidas.

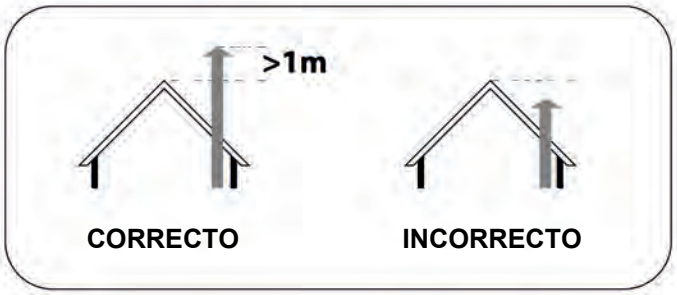


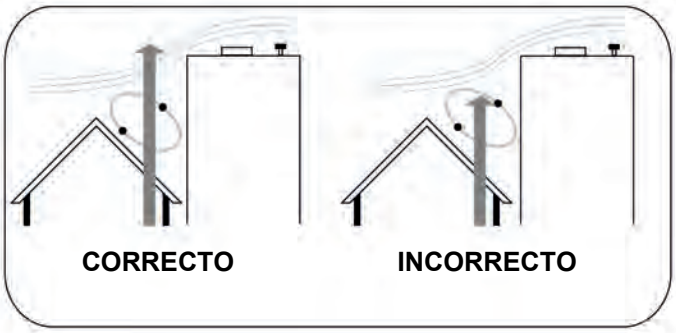

4. Cuando sea necesario utilizar codos, estos deben ser de 45° y nunca de 90°. Se recomienda el uso de conexiones en T para el mantenimiento y la limpieza cuando el conducto pasa por el exterior, a fin de facilitar el mantenimiento y evitar que la condensación se escurra hacia el equipo.

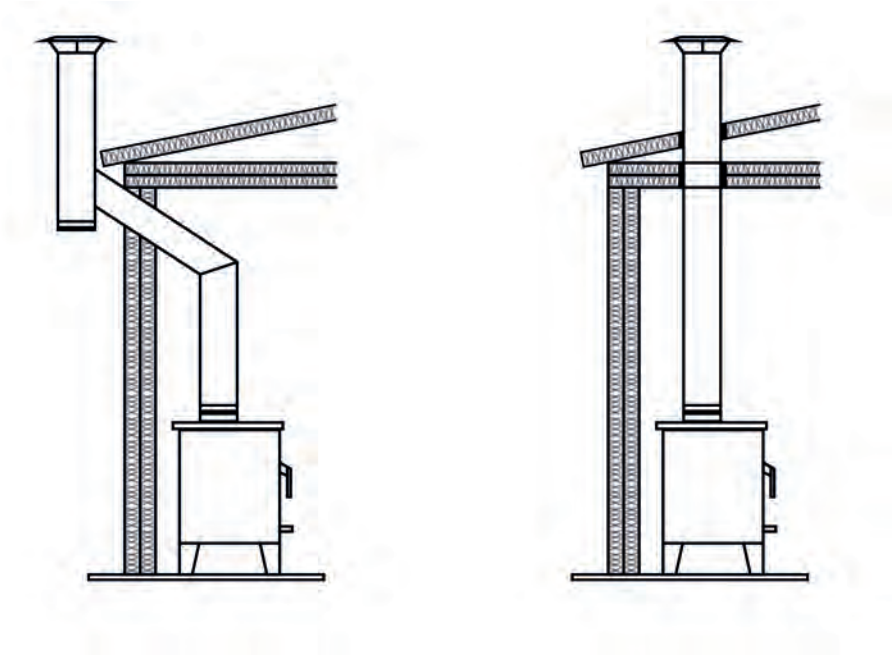

5. No se permite el uso de un mismo conducto para varios aparatos. Cada estufa debe tener su propio conducto y no debe compartirse nunca con otros aparatos de combustión o de evacuación.

6. Los conductos exteriores deben ser de doble pared para evitar la condensación.

7. La distancia entre la piedra decorativa y el equipo debe ser de aproximadamente 5 mm, para permitir la dilatación de los materiales metálicos y poder retirar el aparato sin dañarlo en caso de una situación anómala.

8. Asegúrese de que las aberturas del edificio sean de un tamaño adecuado para la instalación del equipo necesario.

9. Los materiales/elementos situados cerca del producto deben poder soportar el efecto de la radiación térmica que atraviesa el cristal del aparato. No deben ser de material combustible.

10. La clase de temperatura de la chimenea debe ser al menos T400G, resistente a los incendios de hollín.

11. El uso de madera en los acabados puede causar inconvenientes. Por lo tanto, recomendamos un aislamiento adecuado o no utilizarla.

12. El aparato no debe instalarse con sistemas de ventilación cuya presión sea inferior a 15 Pa.

13. Cuando el tubo que conecta el aparato a la chimenea se fija a la pared adyacente con un soporte. Está prohibido construir una chimenea de ladrillo directamente encima del aparato.

14. Su estufa de leña está diseñada para maximizar el tiempo de combustión. Para obtener los mejores resultados, forme una buena base de combustión en la estufa y déjela arder durante unos 30 minutos antes de cerrar completamente la compuerta de aire. Cuando regrese frente a la estufa, abra completamente la compuerta de aire hasta obtener un buen fuego y luego ajústela a su nivel de funcionamiento normal. No añada combustible antes de que la base de combustión esté caliente y al rojo vivo. A continuación, añada una pequeña cantidad por primera vez y deje que se encienda antes de añadir más. Durante la combustión nocturna, el cristal de la estufa de leña puede oscurecerse, pero esto debería desaparecer cuando el fuego se reavive.

15. En caso de condiciones meteorológicas desfavorables (por ejemplo, viento fuerte), el tiro de la chimenea puede disminuir, lo que puede provocar un mal funcionamiento del aparato. No añada más leña y espere a que la situación vuelva a la normalidad.

**Advertencia: si el aparato está instalado sobre un suelo de material combustible, es necesario colocar una placa aislante.**

# 5. MODO DE EMPLEO

Combustible:
Debe utilizar única y exclusivamente leña seca con un nivel de humedad que no supere el 20 % para garantizar el funcionamiento óptimo del aparato.
No utilice madera recubierta de pintura, resina, barniz o sustancias tóxicas o inflamables.
Está prohibido utilizar el aparato como incinerador, así como el uso de combustibles inadecuados y no recomendados, incluidos los combustibles líquidos.

Control del oxígeno para la combustión:
Esta función controla la cantidad de oxígeno que entra en la estufa, regulando así la combustión. Se encuentra en la parte superior e inferior de la puerta.

Para abrir: tire del regulador para abrir la entrada de aire durante la fase de encendido y cuando el consumo de leña sea mayor.

Para cerrar: empuje el regulador para cerrar la entrada de aire, aumentando así el rendimiento y reduciendo el consumo de leña.

Encendido:

1) Abra completamente el regulador de aire.
2) Coloque pastillas de encendido, piñas secas o virutas de madera. ¡No utilice ningún combustible líquido!
3) Espere a que el fuego se encienda antes de cerrar o ajustar el regulador.

La fase de encendido se completa cuando la estructura de la estufa alcanza una temperatura estable.

A continuación, debe regularse la entrada de aire de combustión.

**Advertencia:**

Distancia de seguridad: el cristal del aparato debe mantenerse a una distancia mínima de 1 metro de cualquier objeto inflamable para garantizar una seguridad adecuada durante el funcionamiento.

# 6. LIMPIEZA Y MANTENIMIENTO

1) La retirada de las cenizas del interior del aparato debe realizarse a diario, para evitar una corrosión más rápida del equipo y asegurar un buen rendimiento diario del mismo.

2) El cristal debe limpiarse con un paño y productos específicos para este fin, pero procure no aplicar el producto sobre las juntas de estanqueidad del aparato para prolongar su vida útil.

3) Al final de cada temporada, el aparato debe limpiarse. Le recomendamos que este mantenimiento lo realice un técnico de la marca o un técnico autorizado.

4) Es responsabilidad del cliente mantener y preservar el buen estado del aparato. Por lo tanto, los daños causados al cristal, a las piedras de vermiculita o al interior del equipo que comiencen a oxidarse no están cubiertos por la garantía. Por lo tanto, al final de la temporada, durante el mantenimiento anual, le recomendamos que limpie completamente su estufa.

<u>Advertencia</u>

1. La puerta de la cámara de combustión debe permanecer cerrada, excepto durante el encendido, la recarga y la eliminación de residuos, para evitar fugas de humo. El aparato no debe utilizarse si las juntas situadas alrededor de la puerta están dañadas.

2. El aparato, especialmente las superficies externas, estará caliente al tacto durante su funcionamiento y varias horas después de la extinción de las últimas llamas, por lo que se deben tomar precauciones especiales.

3. No realice ninguna modificación no autorizada del aparato y utilice únicamente las piezas de repuesto recomendadas.

4. Medidas que deben adoptarse en caso de incendio de chimenea:
   1) CIERRE EL REGULADOR DE AIRE EMPUJANDO EL INTERRUPTOR DE AIRE HACIA LA ESTUFA.
   2) SALGA DE LA CASA O DEL EDIFICIO.
   3) LLAME A LOS BOMBEROS.

5. Líquidos inflamables: nunca utilice gasolina, combustible para lámparas de gasolina, queroseno, encendedor de carbón, alcohol etílico ni líquidos similares para encender o «reavivar» un fuego en la estufa. Mantenga todos estos líquidos alejados de la estufa durante su uso.

6. Los humos resultantes de una chimenea obstruida son peligrosos. Limpie regularmente la chimenea y el conducto de humos de acuerdo con las instrucciones del fabricante y las del país de instalación. Utilice solo los combustibles recomendados.

# 7. GARANTÍA

Este artículo cuenta con una garantía de dos años. La garantía solo cubre los defectos de materiales y de fabricación, así como la entrega gratuita de piezas de repuesto.

Utilice solo las piezas de repuesto recomendadas o suministradas por el fabricante. ¡La garantía quedará invalidada en caso de incumplimiento de esta instrucción!

La garantía es válida siempre que la estufa haya sido instalada y puesta en funcionamiento correctamente, de acuerdo con las instrucciones de uso vigentes en el momento de la compra. La conexión debe realizarla un técnico autorizado.

Quedan excluidas de la garantía las piezas de desgaste como el vidrio, el revestimiento, la vermiculita y las juntas de las puertas.

También se excluyen los daños resultantes del incumplimiento de las instrucciones del fabricante sobre el uso del aparato (por ejemplo, sobrecalentamiento, uso de combustibles no autorizados, chimenea mal configurada para el aparato, falta de mantenimiento y limpieza), así como el empleo incorrecto por parte del usuario o de terceros, etc. Todos los gastos ocasionados al fabricante por solicitudes de garantía injustificadas correrán a cargo del solicitante. LA GARANTÍA NO AFECTA A LAS DISPOSICIONES LEGALES EN MATERIA DE CUMPLIMIENTO.

Este aparato está garantizado por un período de 24 meses a partir de la fecha de compra contra cualquier defecto de fabricación o de materiales.

Esta garantía excluye cualquier mal uso del aparato por parte del cliente o el incumplimiento de las presentes instrucciones.

Cualquier reparación cubierta por la garantía solo podrá realizarla un técnico autorizado y previa aprobación del fabricante.

Si no lo hace, los servicios técnicos autorizados no podrán realizar la reparación bajo garantía y el coste de la reparación se le facturará.

La garantía no se aplica en los siguientes casos:

1. Si el aparato está roto.
2. Uso incorrecto del aparato, por ejemplo, sobrecarga de combustible o uso no autorizado de los accesorios.
3. Uso de fuerza excesiva o daños causados por eventos externos.

Recarga:

A. Abra completamente el regulador de oxígeno.
B. Abra lentamente la puerta.
C. Con ayuda de un atizador, extienda las brasas y las cenizas que cubren la rejilla para que el oxígeno circule mejor.
D. Coloque leña seca sobre las brasas.
E. Cierre la puerta y deje que se queme hasta que el aparato alcance una temperatura elevada y las brasas estén incandescentes.
F. Coloque el regulador en la posición deseada.

Para limitar la duración de los daños, la reclamación de garantía debe enviarse por escrito al distribuidor, acompañada de la factura e indicando la fecha de compra, el nombre del modelo, el número de serie y el motivo de la reclamación.

| **Eliminación correcta de este producto** | |
|---|---|
| | Este símbolo indica que este aparato no debe desecharse junto con los residuos domésticos no clasificados en la Unión Europea. Para evitar que los residuos no controlados dañen el medioambiente o a la salud humana, deben reciclarse de manera responsable con el fin de fomentar la reutilización sostenible de los recursos materiales. Para devolver su aparato usado, diríjase a las instalaciones de recogida más cercanas a su domicilio. Allí podrán hacerse cargo de este producto para que el reciclaje sea respetuoso con el medioambiente. |

# TARJETA DE GARANTÍA

Atención, estimado cliente:

Le informamos que su aparato debe utilizarse únicamente con fines domésticos y que cualquier reparación necesaria la debe realizar un profesional autorizado por la marca, con una garantía de dos años para cualquier defecto de fabricación.

Sin embargo, si el cliente desea hacer las reparaciones por su cuenta o a través de una persona elegida por el cliente, perderá automáticamente el derecho a la garantía y el fabricante ya no se hará responsable de cualquier defecto del material manipulado por personal no autorizado.

Modelo del dispositivo: _____

Nombre del cliente: _____

Fecha de adquisición: _____ / _____ / _____

Lugar de la compra: _____

Para poder disfrutar de la garantía de dos años del aparato, debe presentar este formulario debidamente cumplimentado o la factura de compra. Si constatamos que el cliente no dispone de estos documentos, puede perder el derecho a la garantía y todos los gastos relacionados con la reparación correrán a su cargo.

PT

# DITA 8.6

## SALAMANDRA A LENHA

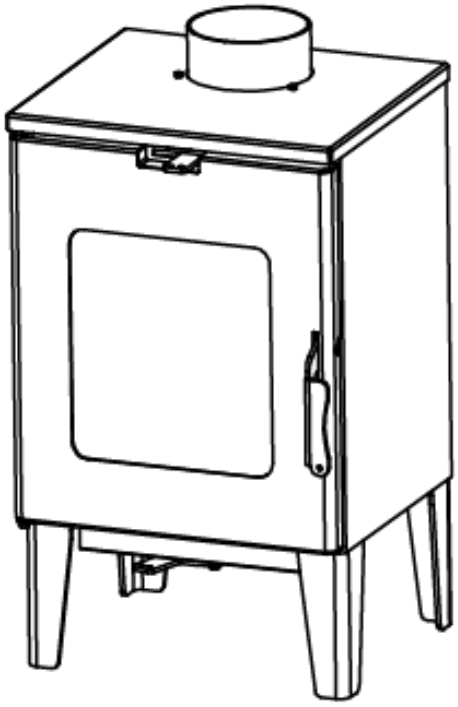

## MANUAL DO UTILIZADOR

Leia atentamente as instruções antes de instalar, utilizar e efetuar a manutenção da salamandra.
O manual de instruções é parte integrante do produto.

# ÍNDICE

1. Limite de responsabilidade
2. Características técnicas
3. Conhecimento do produto
4. Instalação do produto
5. Instruções de utilização
6. Limpeza e manutenção
7. Garantia

# 1. LIMITE DE RESPONSABILIDADE

Ao fornecer este manual, o fabricante exclui qualquer responsabilidade civil ou criminal por acidentes resultantes do incumprimento, total ou parcial, das instruções contidas neste documento. O fabricante não assume qualquer responsabilidade pela utilização incorreta, manuseamento inadequado pelo utilizador, modificações e/ou reparações não autorizadas ou pela utilização de peças sobressalentes não originais. O fabricante não assume qualquer responsabilidade civil ou penal, direta ou indireta, nas seguintes situações:

- Falta de manutenção (do equipamento e da instalação)
- Não cumprimento das instruções do manual.
- Utilização sem ter em conta as instruções de segurança
- Não conformidade da instalação com as normas em vigor no país do utilizador.
- Instalação efetuada por pessoal não qualificado e não certificado.
- Modificações e reparações não autorizadas pelo fabricante.
- Utilização de peças sobressalentes não originais.
- Circunstâncias excecionais.
- Nunca utilize gasolina ou qualquer outro tipo de combustível, especialmente querosene, para acender o combustível.

Só devem ser utilizadas peças sobressalentes originais. Não espere que os componentes estejam completamente gastos antes de os substituir. Substitua qualquer peça que mostre sinais de desgaste antes de estar completamente danificada, para evitar acidentes causados por falhas súbitas dos componentes, que podem resultar em ferimentos pessoais ou danos materiais.

Este aparelho não se destina a ser utilizado por crianças ou pessoas com capacidades físicas, sensoriais ou mentais reduzidas, ou com falta de experiência e conhecimentos, exceto se tiverem recebido instruções relativas à utilização do aparelho por uma pessoa responsável pela sua segurança. As crianças devem ser supervisionadas para garantir que não brincam com o aparelho.

## 2. CARACTERÍSTICAS TÉCNICAS

Este aparelho destina-se exclusivamente a aquecer o ambiente em que está instalado.

| | | |
|---|---|---|
| Modelo : | **DITA 8.6** | |
| Referência : | **BOPL01010086BSA** | |
| Dimensões (C x L x A) | mm | 422 x 407 x 762 |
| Peso (líquido/bruto) | Kg | 50 / 60 |
| saída de fumos | mm | 148 |
| Eficiência | % | 76,7% |
| Potência nominal | kW | 6.6 |
| Potência absorvida | kW | 8.6 |
| Superficie de calentamiento | $m^2$ | 40-80 |
| Combustible | | lenha |
| Humedad máxima del combustible | % | 20 |
| Longitud de tronco de madera recomendada | mm | < 40 |

## 3. APRESENTAÇÃO DO PRODUTO

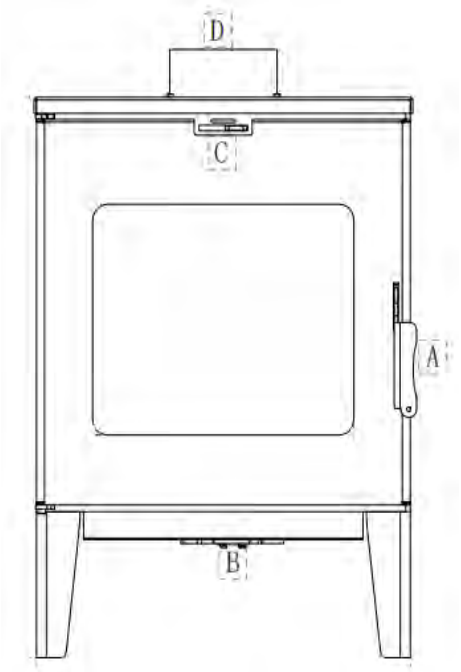


A – Pega

B – Controlo do fornecimento de oxigénio para a combustão

C – Controlo do fornecimento de oxigénio para a combustão

D – Conduta de fumos

Dimensões:

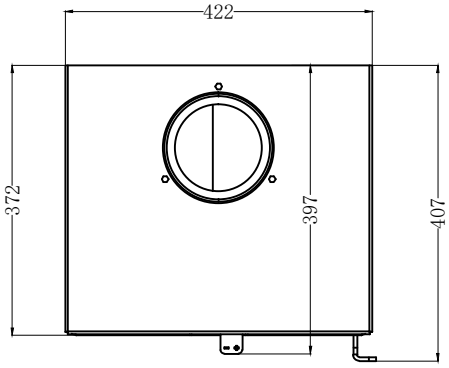


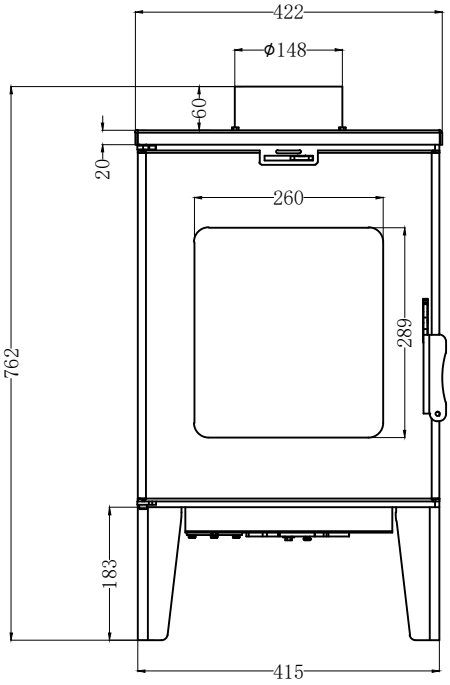


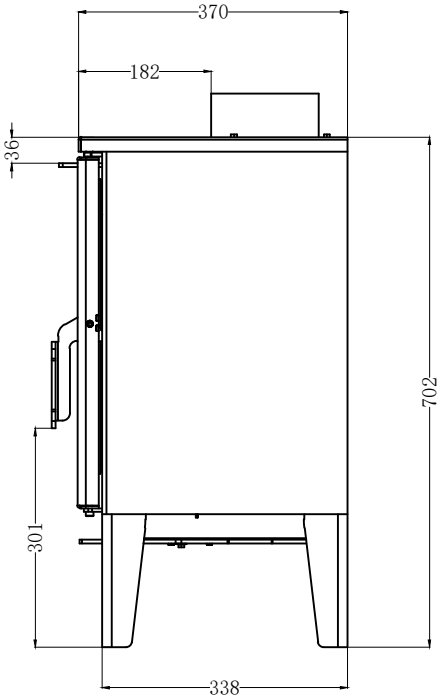




SANNOVER

Este aparelho está equipado com placas de vermiculite no interior para ajudar a reter o calor.

A porta inclui um vidro resistente a temperaturas de até 850 graus.

As salamandras a lenha ficam extremamente quentes e não devem ser tocados quando estão acesos. Quando houver crianças pequenas por perto, recomendamos o uso de uma proteção corta-fogo adequada em redor da salamandra a lenha. Use sempre luvas de proteção ao recarregar a salamandra a lenha.

## 4. INSTALAÇÃO DO PRODUTO

**As instalações devem ser efetuadas por técnicos certificados.**

Para garantir uma instalação correta, é necessário cumprir os seguintes requisitos:

1. O aparelho deve ser instalado num local onde possa ser fornecido oxigénio suficiente. Se for embutido num local onde não haja renovação de oxigénio, devem ser instaladas grelhas para garantir o fornecimento de oxigénio para a combustão.

2. O tubo utilizado para ligar a salamandra deve ter 150 mm de diâmetro e ser de aço inoxidável rígido ou de parede dupla. Não é permitida a utilização de tubos flexíveis na instalação.

3. A conduta deve ter uma altura vertical de pelo menos 3 metros para garantir uma extração mínima. Em condições ideais, o tubo deve elevar-se 1 metro acima do ponto mais alto do telhado para criar uma pressão negativa de 12 pascals, de modo a garantir um funcionamento ótimo da salamandra. As grelhas de entrada de ar do edifício não devem ser obstruídas.

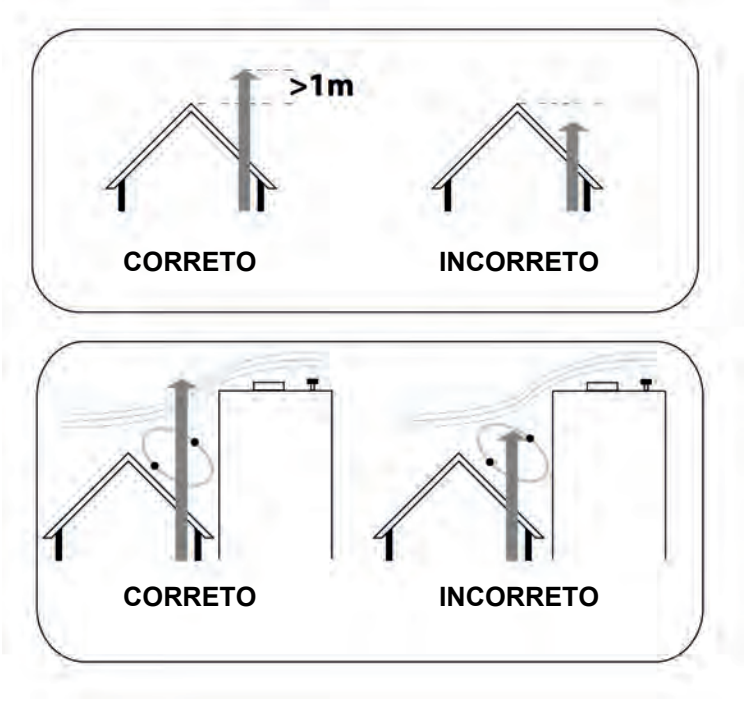

4. Quando for necessário utilizar cotovelos, estes devem ser de 45° e nunca de 90°. Recomenda-se a utilização de ligações em T para manutenção/limpeza quando a conduta passar pelo exterior para facilitar a manutenção e evitar que a condensação escorra para o equipamento.

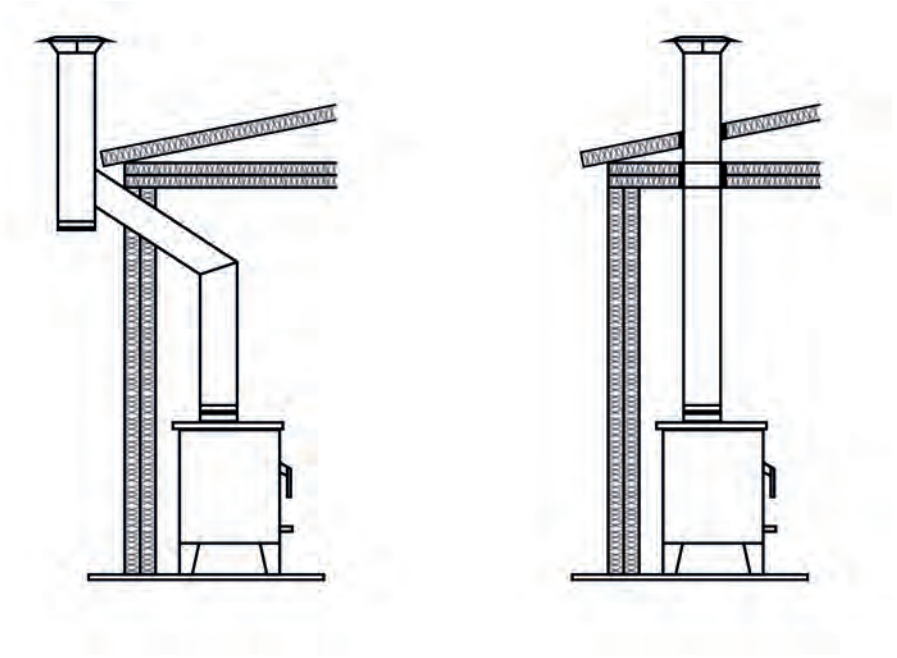

5. Não é permitida a utilização da mesma conduta para vários aparelhos. Cada salamandra deve ter a sua própria conduta e esta nunca deve ser partilhada com outros aparelhos de combustão ou de evacuação.

6. As condutas exteriores devem ser de parede dupla para evitar a condensação.

7. A distância entre a pedra decorativa e o equipamento deve ser de aproximadamente 5 mm para permitir a expansão dos materiais metálicos e para poder remover o aparelho sem o danificar em caso de situação anormal.

8. Certifique-se de que as aberturas do edifício são de tamanho adequado para a instalação do equipamento necessário.

9. Os materiais/elementos localizados perto do produto devem ser capazes de suportar o efeito da radiação de calor que passa pelo vidro do equipamento. Não devem ser feitos de material combustível.

10. A classe de temperatura da chaminé deve ser de pelo menos T400G, resistente a incêndios de fuligem.

11. O uso de madeira nos acabamentos pode causar inconvenientes. Portanto, recomendamos um isolamento adequado ou não usar.

12. O aparelho não deve ser instalado com sistemas de ventilação com pressão inferior a 15 Pa.

13. Quando o tubo que liga o aparelho à chaminé é fixado à parede adjacente com um suporte, é proibido construir uma chaminé de tijolos diretamente acima do aparelho.

14. A sua salamandra a lenha foi concebida para maximizar o tempo de combustão. Para obter os melhores resultados, estabeleça um bom leito de combustão na salamandra e deixe-a queimar por cerca de 30 minutos antes de fechar completamente a válvula de ar. Quando voltar para a frente da salamandra, abra completamente a válvula de ar até obter um bom fogo e, em seguida, ajuste-a para o seu nível normal de funcionamento. Não adicione combustível até que o leito de combustão esteja quente e vermelho. Em seguida, adicione uma pequena quantidade pela primeira vez e deixe-o inflamar antes de adicionar mais. Durante a combustão noturna, o vidro da salamandra a lenha pode escurecer, mas isso deve desaparecer quando o fogo reacender.

15. Em caso de condições meteorológicas adversas (por exemplo, vento forte), a tiragem da chaminé pode diminuir, causando um mau funcionamento do aparelho. Não carregue madeira adicional e aguarde que a situação volte ao normal.

**Aviso: se o aparelho for instalado num piso de material combustível, é necessária uma placa isolante.**

# 5. MODO DE UTILIZAÇÃO

Combustível:
Deve utilizar única e exclusivamente lenha seca com um teor de humidade não superior a 20% para garantir o funcionamento ideal do aparelho.
Não utilize madeira coberta com tinta, resina, verniz ou substâncias tóxicas ou inflamáveis.
É proibida a utilização do aparelho como incinerador e a utilização de combustíveis inadequados e não recomendados, incluindo combustíveis líquidos.

Controlo de oxigénio para a combustão:
Esta função controla a quantidade de oxigénio que entra na salamandra, controlando assim a combustão. Está situada na parte superior e inferior da porta.

Para abrir: puxe o regulador para abrir a entrada de ar, durante a fase de ignição e quando o consumo de madeira for maior.

Para fechar: empurre o regulador para fechar a entrada de ar, aumentando assim a eficiência e reduzindo o consumo de madeira.

Acendimento:

1) Abra completamente o regulador de ar.
2) Coloque acendalhas, pinhas secas ou lascas de madeira. Não utilize combustível líquido!
3) Aguarde até que o fogo acenda antes de fechar ou ajustar o regulador.

A fase de acendimento é concluída quando a estrutura da salamandra atingir uma temperatura estável.

É então necessário regular a entrada de ar de combustão.

**Advertência:**

Distância de segurança: o vidro do aparelho deve ser mantido a uma distância mínima de 1 metro de qualquer objeto inflamável para garantir segurança suficiente durante a operação.

# 6. LIMPEZA E MANUTENÇÃO

1) A remoção das cinzas do interior do aparelho deve ser efetuada diariamente, de forma a evitar uma corrosão mais rápida do aparelho e a obter um bom desempenho diário deste.

2) O vidro deve ser limpo com um pano e produtos específicos para este fim, mas tenha sempre o cuidado de não aplicar o produto nas juntas de vedação do aparelho para prolongar a sua vida útil.

3) No final de cada estação, o aparelho deve ser limpo. Aconselhamos que esta manutenção seja efetuada por um técnico da marca ou por um técnico autorizado.

4) É responsabilidade do cliente manter e preservar o bom estado do aparelho. Assim, os danos causados ao vidro, às pedras de vermiculite ou ao interior do equipamento que comecem a oxidar não são cobertos pela garantia. Portanto, no final da estação, durante a manutenção anual, recomendamos que limpe completamente a sua salamandra.

<u>Advertência</u>

1. A porta da câmara de combustão deve permanecer fechada, exceto durante a ignição, recarga e remoção de resíduos, para evitar qualquer fuga de fumo. O aparelho não deve ser utilizado se as vedações em redor da porta estiverem danificadas.

2. O aparelho, especialmente as superfícies externas, estará quente ao toque durante a operação e várias horas após o desaparecimento das últimas chamas, devendo ser tomadas precauções especiais.

3. Não faça quaisquer modificações não autorizadas no aparelho e use apenas peças sobressalentes recomendadas.

4. Medidas a tomar em caso de incêndio na chaminé:
   1) FECHE O REGULADOR DE AR PRESSIONANDO O INTERRUPTOR DE AR PARA A SALAMANDRA.
   2) SAIA DA CASA OU DO EDIFÍCIO.
   3) CHAME OS BOMBEIROS.

5. Líquidos inflamáveis: nunca use gasolina, combustível para lanternas a gasolina, querosene, acendalhas, álcool etílico ou líquidos semelhantes para acender ou "reacender" um fogo na salamandra. Mantenha todos estes líquidos longe da salamandra durante a utilização.

6. Os fumos resultantes de uma chaminé entupida são perigosos. Limpe regularmente a chaminé e a conduta de fumos de acordo com as instruções do fabricante e as do seu país de instalação. Use apenas os combustíveis recomendados.

# 7. GARANTIA

Este artigo tem uma garantia de dois anos. A garantia cobre apenas defeitos de material e de fabrico, bem como o fornecimento de peças sobressalentes.

Utilize apenas peças sobressalentes recomendadas ou fornecidas pelo fabricante. A garantia será invalidada em caso de incumprimento desta instrução!

A garantia é válida desde que a salamandra tenha sido corretamente instalada e colocada em funcionamento, de acordo com as instruções de utilização em vigor no momento da compra. A ligação deve ser efetuada por um técnico autorizado.

As peças de desgaste, como vidro, revestimento, vermiculite e vedações de portas, estão excluídas da garantia.

Também estão excluídos os danos resultantes do incumprimento das instruções do fabricante relativamente à utilização do aparelho (por exemplo, sobreaquecimento, utilização de combustíveis não aprovados, chaminé mal configurada para o aparelho, falta de manutenção e limpeza), ou utilização incorreta pelo utilizador ou por terceiros, etc. Todos os custos incorridos pelo fabricante devido a reclamações de garantia injustificadas serão suportados pelo requerente. A GARANTIA NÃO AFETA AS DISPOSIÇÕES LEGAIS DE CONFORMIDADE.

Este aparelho tem uma garantia de 24 meses a partir da data de compra contra qualquer defeito de fabrico ou material.

Esta garantia não cobre qualquer utilização incorreta do aparelho por parte do cliente ou o incumprimento das instruções.

Qualquer reparação ao abrigo da garantia só pode ser efetuada por um técnico autorizado e com o consentimento do fabricante.

Caso contrário, os serviços centrais autorizados não poderão efetuar a reparação ao abrigo da garantia e ser-lhe-á cobrado o custo da reparação.

A garantia não se aplica nos seguintes casos:

1. Se o aparelho estiver danificado.
2. Utilização incorreta do aparelho, como, por exemplo, sobrecarregar o aparelho com combustível ou utilização não autorizada de acessórios.
3. Utilização de força ou danos causados por acontecimentos externos.

Recarregar:

A. Abra completamente o regulador de oxigénio.
B. Abra a porta lentamente.
C. Com um atiçador, espalhe as brasas e as cinzas que cobrem a grelha para melhorar a circulação do oxigénio.
D. Coloque lenha seca sobre as brasas.
E. Feche a porta e deixe arder até que o aparelho esteja muito quente e as brasas estejam incandescentes.
F. Coloque o regulador na posição desejada.

Para limitar a duração dos danos, a reclamação de garantia deve ser enviada por escrito ao revendedor, juntamente com a fatura e indicando a data de compra, o nome do modelo, o número de série e o motivo da reclamação.

| **Eliminação correta deste produto** | |
|---|---|
| | Este símbolo indica que este aparelho não deve ser eliminado juntamente com resíduos domésticos não separados na União Europeia. Para evitar que resíduos não controlados prejudiquem o meio ambiente ou a saúde humana, os resíduos devem ser reciclados de forma responsável, a fim de promover a reutilização sustentável dos recursos materiais. Para devolver o seu aparelho usado, utilize o sistema de recolha perto de si. Este poderá tratar o produto para o reciclar de forma ecológica. |

# CARTÃO DE GARANTIA

Atenção, caro Cliente:

Informamos que o seu aparelho deve ser utilizado exclusivamente para fins domésticos e que qualquer reparação necessária deve ser efetuada por um profissional reconhecido da marca, com uma garantia de dois anos para qualquer defeito de fabrico.

No entanto, se o cliente pretender fazê-lo ele próprio ou através de uma pessoa por ele designada, perderá automaticamente o direito à garantia e não seremos responsáveis por defeitos no equipamento manuseado por pessoal não autorizado.

Modelo do aparelho: _____

Nome do cliente: _____

Data de aquisição: _____ / _____ / _____

Local de compra: _____

Para que o aparelho beneficie da garantia de dois anos, é necessário apresentar este formulário devidamente preenchido ou a fatura de compra. Se verificarmos que o cliente não possui estes documentos, poderá perder o direito à garantia e terá de pagar todos os custos da reparação.

IT

SANNOVER

# DITA 8.6

## STUFA A LEGNA

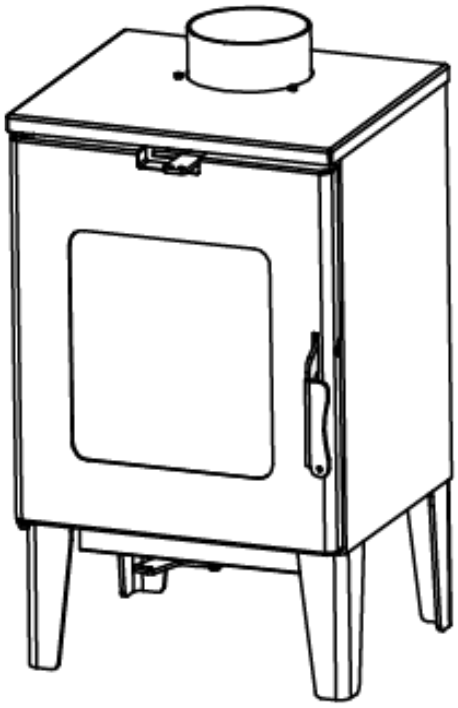

## MANUALE UTENTE

Leggere attentamente le istruzioni prima di installare, utilizzare e manutenere la stufa.
Il manuale di istruzioni è parte integrante del prodotto.



SANNOVER

# INDICE

1. Esclusione di responsabilità
2. Caratteristiche tecniche
3. Conoscenza del prodotto
4. Installazione del prodotto
5. Manuale d'uso
6. Pulizia e manutenzione
7. Garanzia

# 1. ESCLUSIONE DI RESPONSABILITÀ

Fornendo il presente manuale, il produttore esclude qualsiasi responsabilità civile o penale per incidenti derivanti dal mancato rispetto parziale o totale delle istruzioni contenute nel presente documento. Il produttore declina ogni responsabilità in caso di uso improprio, uso scorretto da parte dell'utente, modifiche e/o riparazioni non autorizzate, nonché utilizzo di ricambi non originali. Il produttore non si assume alcuna responsabilità civile o penale diretta o indiretta nelle seguenti situazioni:

- Mancanza di manutenzione (delle attrezzature e dell'impianto)
- Inosservanza delle istruzioni riportate nel manuale
- Utilizzo senza rispettare le norme di sicurezza
- Non conformità dell'impianto alle norme vigenti nel Paese dell'utente
- Installazione effettuata da personale non qualificato e non certificato
- Modifiche e riparazioni non autorizzate dal produttore
- Utilizzo di componenti di ricambio non originali
- Circostanze eccezionali.
- Non utilizzare mai benzina o altri tipi di combustibile, in particolare cherosene, per accendere il combustibile.

Utilizzare solo parti di ricambio originali. Non attendere che i componenti siano completamente usurati prima di sostituirli. Sostituire qualsiasi componente che presenti segni di usura prima che sia completamente danneggiato, al fine di evitare incidenti causati dal guasto improvviso dei componenti, che potrebbero provocare lesioni fisiche o danni materiali.

Questo apparecchio non è destinato all'uso da parte di bambini o persone con capacità fisiche, sensoriali o mentali ridotte, o prive di esperienza e conoscenza, a meno che non abbiano ricevuto istruzioni sull'uso dell'apparecchio da parte di una persona responsabile della loro sicurezza. I bambini devono essere sorvegliati per assicurarsi che non giochino con il dispositivo.

## 2. CARATTERISTICHE TECNICHE

Questo apparecchio è destinato esclusivamente al riscaldamento dell'ambiente in cui è installato.

| Modello : | **DITA 8.6** | |
|---|---|---|
| Riferimento : | **BOPL01010086BSA** | |
| Dimensioni (L x l x H) | mm | 422 x 407 x 762 |
| Peso (netto/lordo) | Kg | 50 / 60 |
| uscita dei fumi | mm | 148 |
| Efficienza | % | 76,7% |
| Potenza nominale | kW | 6.6 |
| Potenza assorbita | kW | 8.6 |
| Superficie di riscaldamento | $m^2$ | 40-80 |
| Combustibile | | Legno |
| Umidità massima del combustibile | % | 20 |
| Lunghezza consigliata dei ceppi di legno | mm | < 40 |

# 3. CONOSCENZA DEL PRODOTTO

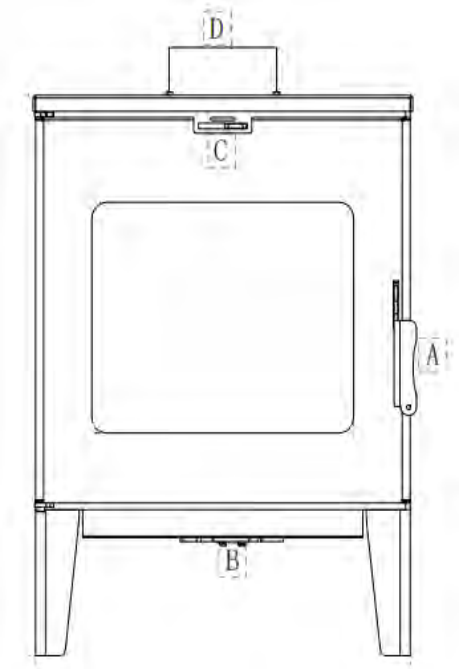


A – Maniglia
B – Controllo dell'apporto di ossigeno per la combustione
C – Controllo dell'apporto di ossigeno per la combustione
D – Canna fumaria

Dimensione:

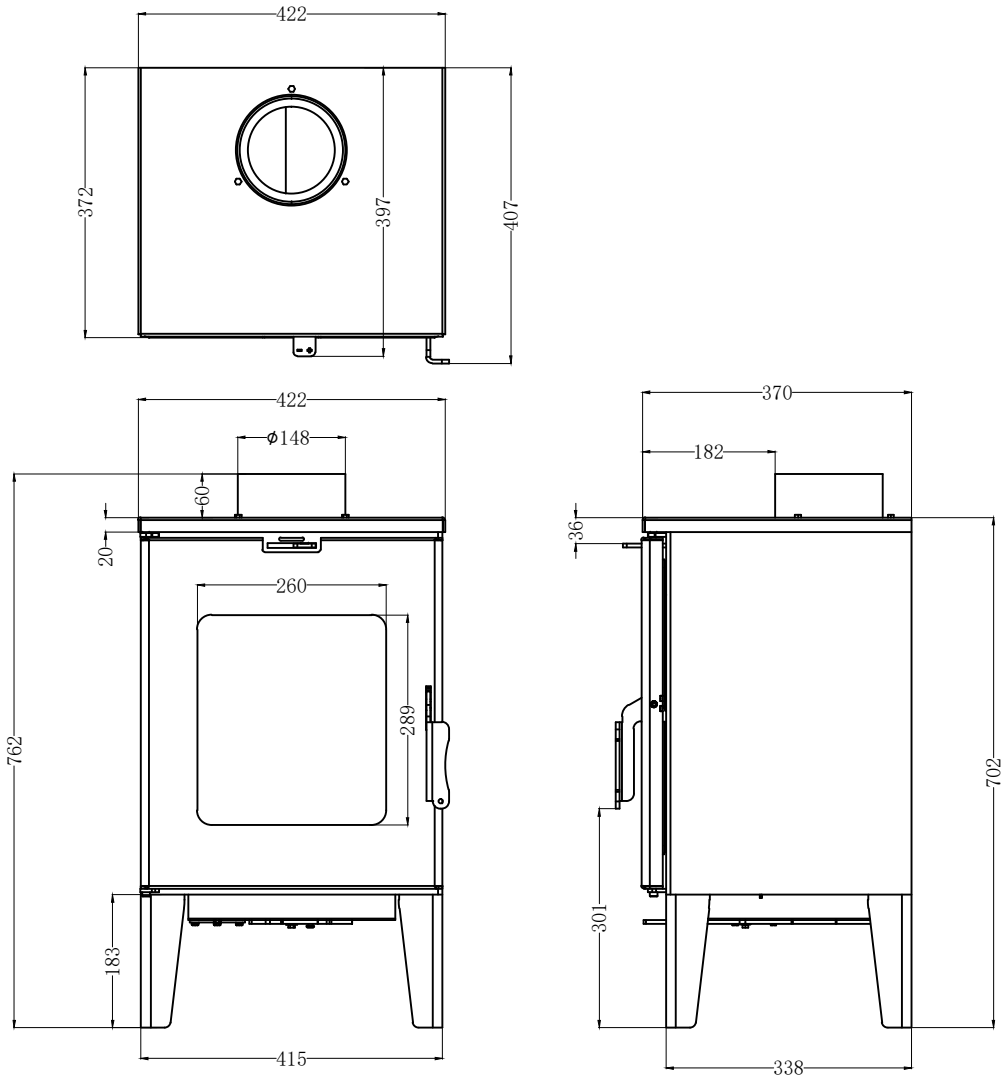




SANNOVER

Questo apparecchio è dotato di lastre di vermiculite all'interno per aiutare a trattenere il calore.

Lo sportello è dotato di un vetro resistente a temperature fino a 850 gradi.

Le stufe a legna diventano estremamente calde e non devono essere toccate quando sono accese. Quando ci sono bambini piccoli nelle vicinanze, si consiglia di utilizzare un apposito parafuoco intorno alla stufa a legna. Indossare sempre guanti protettivi quando si ricarica la stufa a legna.

# 4. INSTALLAZIONE DEL PRODOTTO

**Le operazioni di installazione devono essere eseguite da tecnici certificati!**

Per garantire una corretta installazione, è necessario rispettare i seguenti requisiti:

1. L'apparecchio deve essere installato in un luogo in cui possa ricevere ossigeno a sufficienza. Se viene installato in un luogo dove non avviene il ricambio di ossigeno, è necessario installare delle griglie per garantire l'apporto di ossigeno per la combustione.

2. Il tubo utilizzato per collegare la stufa deve avere un diametro di 150 mm ed essere in acciaio inox rigido o a doppia parete. Non è consentito l'uso di tubi flessibili in questo impianto.

3. La canna fumaria deve avere un'altezza di almeno 3 metri per garantire un'aspirazione minima. In condizioni ideali, la canna fumaria dovrebbe sollevarsi di 1 metro al di sopra del punto più alto del tetto, per creare una pressione negativa di 12 Pascal, al fine di garantire un funzionamento ottimale della stufa. Le griglie di ingresso dell'aria dell'edificio non devono essere ostruite.

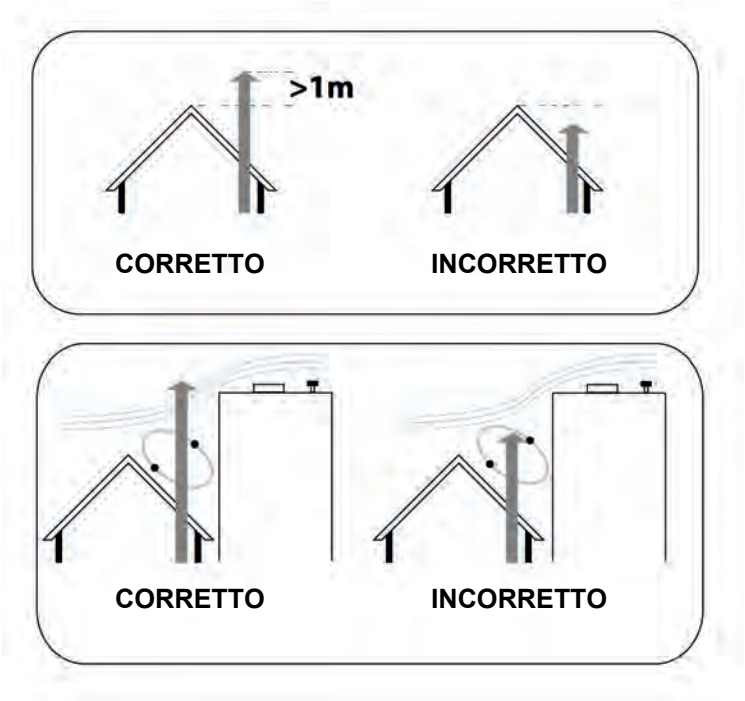

4. Quando è necessario utilizzare curve a gomito, queste devono essere a 45° e mai a 90°. L'uso di raccordi a T per la manutenzione/pulizia è consigliato quando il condotto passa all'esterno, per facilitare la manutenzione ed evitare che la condensa penetri nell'apparecchiatura.

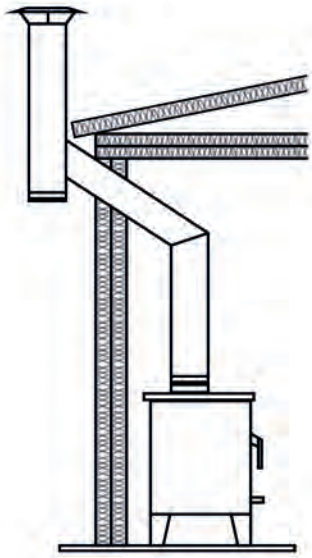

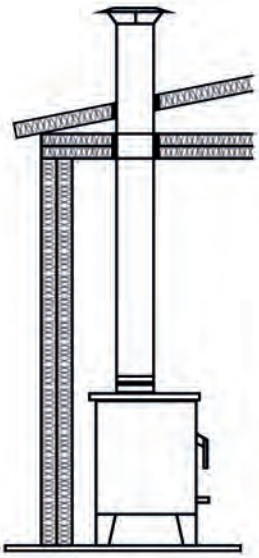

5. Non è consentito l'uso della stessa canna fumaria per più apparecchi. Ogni stufa deve avere la propria canna fumaria, che non deve mai essere condivisa con altri apparecchi di combustione o di scarico.

6. Le canne fumarie esterne devono essere a doppia parete per evitare la formazione di condensa.

7. La distanza tra la pietra decorativa e l'apparecchiatura deve essere di circa 5 mm per consentire la dilatazione dei materiali metallici e per poter rimuovere l'apparecchio senza danneggiarlo in caso di situazione anomala.

8. Assicurarsi che le aperture dell'edificio siano di dimensioni adeguate all'installazione delle apparecchiature necessarie.

9. I materiali/elementi situati in prossimità del prodotto devono essere in grado di resistere all'effetto della radiazione termica che attraversa il vetro dell'apparecchio. Non devono essere realizzati in materiale combustibile.

10. La classe di temperatura del camino deve essere almeno T400G, resistente agli incendi da fuliggine.

11. L'uso del legno nelle finiture può causare inconvenienti. Si consiglia quindi un isolamento adeguato o di non utilizzarlo.

12. L'apparecchio non deve essere installato con sistemi di ventilazione con una pressione inferiore a 15 Pa.

13. Quando il tubo che collega l'apparecchio al camino è fissato alla parete adiacente con una staffa. È vietato costruire un camino in mattoni direttamente sopra l'apparecchio.

14. La stufa a legna è progettata per massimizzare il tempo di combustione. Per ottenere i migliori risultati, creare un buon letto di combustione nella stufa e lasciarlo bruciare per circa 30 minuti prima di chiudere completamente la serranda dell'aria. Quando si torna davanti alla stufa, aprire completamente la serranda dell'aria fino a ottenere un buon fuoco, quindi regolarla al livello di funzionamento normale. Non aggiungere combustibile fino a quando il letto di combustione non è caldo e rosso. Aggiungere quindi una piccola quantità per la prima volta e lasciare che si accenda prima di aggiungerne altra. Durante la combustione notturna, il vetro della stufa a legna può annerirsi, ma questo dovrebbe scomparire quando si riaccende il fuoco.

15. In caso di condizioni meteorologiche avverse (ad esempio, vento forte), il tiraggio del camino può diminuire, causando un malfunzionamento dell'apparecchio. Non caricare altra legna e attendere che la situazione torni alla normalità.

**Avvertenza: se l'apparecchio è installato su un pavimento in materiale combustibile, è necessaria una piastra isolante.**

# 5. MANUALE D'USO

Combustibile:
Per garantire il funzionamento ottimale dell'apparecchio, è necessario utilizzare solo legna secca con un tasso di umidità non superiore al 20%.
Non utilizzare legna ricoperta di pittura, resina, vernice o sostanze tossiche o infiammabili.
È vietato l'uso dell'apparecchio come inceneritore e l'uso di combustibili inadatti e non raccomandati, compresi i combustibili liquidi.

Controllo dell'ossigeno per la combustione:
Questa funzione controlla la quantità di ossigeno che entra nella stufa, controllando così la combustione. Si trova nella parte superiore e inferiore dello sportello.

Per aprire: tirare il regolatore per aprire l'ingresso dell'aria, durante la fase di accensione e quando il consumo di legna è maggiore.

Per chiudere: spingere il regolatore per chiudere l'ingresso dell'aria, aumentando così l'efficienza e riducendo il consumo di legna.

Accensione:

1) Aprire completamente il regolatore d'aria.
2) Disporre accendi fuoco, pigne secche o trucioli di legno. Non utilizzare combustibili liquidi!
3) Attendere che il fuoco si accenda prima di chiudere o regolare il regolatore.

La fase di accensione termina quando la struttura della stufa ha raggiunto una temperatura stabile.

È quindi necessario regolare l'ingresso dell'aria di combustione.

**Avvertenza:**

Distanza di sicurezza: il vetro dell'apparecchio deve essere tenuto a una distanza minima di 1 metro da qualsiasi oggetto infiammabile per garantire una sicurezza sufficiente durante il funzionamento.

# 6. PULIZIA E MANUTENZIONE

1) La cenere all'interno dell'apparecchio deve essere rimossa quotidianamente per evitare una corrosione più rapida dell'apparecchio e per garantirne il corretto funzionamento.

2) Il vetro deve essere pulito con un panno e prodotti specifici, facendo attenzione a non applicare il prodotto sulle guarnizioni dell'apparecchio per prolungarne la durata.

3) Al termine di ogni stagione, l'apparecchio deve essere pulito. Consigliamo di far eseguire questa manutenzione da un tecnico del marchio o da un tecnico autorizzato.

4) È responsabilità del cliente mantenere e preservare le buone condizioni dell'apparecchio. Pertanto, i danni al vetro, alle pietre di vermiculite o all'interno dell'apparecchio che iniziano a ossidarsi non sono coperti dalla garanzia. Pertanto, al termine della stagione, al momento della manutenzione annuale, consigliamo di pulire completamente la stufa.

<u>Avvertenza</u>

1. La porta della camera di combustione deve rimanere chiusa, tranne durante l'accensione, la ricarica e la rimozione dei residui, per evitare la fuoriuscita di fumo. L'apparecchio non deve essere utilizzato se le guarnizioni intorno allo sportello sono danneggiate.

2. L'apparecchio, in particolare le superfici esterne, sarà caldo al tatto durante il funzionamento e per diverse ore dopo la scomparsa delle ultime fiamme, pertanto è necessario prendere particolari precauzioni.

3. Non apportare modifiche non autorizzate all'apparecchio e utilizzare solo i pezzi di ricambio raccomandati.

4. Misure da adottare in caso di incendio della canna fumaria:
   1) CHIUDERE IL REGOLATORE DELL'ARIA SPINGENDO L'INTERRUTTORE DELL'ARIA VERSO LA STUFA.
   2) USCIRE DALLA CASA O DALL'EDIFICIO.
   3) CHIAMARE I VIGILI DEL FUOCO.

5. Liquidi infiammabili: non utilizzare mai benzina, combustibile per lanterne a benzina, cherosene, accendi fuoco, alcol etilico o liquidi simili per accendere o "riaccendere" un fuoco nella stufa. Tenere tutti questi liquidi lontani dalla stufa durante l'uso.

6. I fumi derivanti da una canna fumaria ostruita sono pericolosi. Pulire regolarmente il camino e la canna fumaria secondo le istruzioni del produttore e del Paese di installazione. Utilizzare solo i combustibili raccomandati.

# 7. GARANZIA

Questo articolo è coperto da una garanzia di due anni. La garanzia copre solo i difetti di materiali e di lavorazione, oltre alla consegna dei pezzi di ricambio.

Utilizzare solo i pezzi di ricambio raccomandati o forniti dal produttore. La mancata osservanza di questa precauzione invaliderà la garanzia!

La garanzia è valida a condizione che la stufa sia stata installata e messa in funzione correttamente, in conformità alle istruzioni operative disponibili al momento dell'acquisto. Il collegamento deve essere effettuato da un tecnico autorizzato.

Le parti soggette a usura, come il vetro, il rivestimento, la vermiculite e le guarnizioni delle porte, sono escluse dalla garanzia.

Sono esclusi anche i danni derivanti dalla mancata osservanza delle istruzioni d'uso dell'apparecchio da parte del produttore (ad esempio, surriscaldamento, utilizzo di combustibili non approvati, camino non correttamente configurato per l'apparecchio, mancanza di manutenzione e pulizia), o da un utilizzo errato da parte dell'utente o di terzi, ecc. Tutti i costi sostenuti dal produttore a causa di richieste di garanzia ingiustificate saranno a carico del richiedente. LA GARANZIA NON INFLUISCE SULLE DISPOSIZIONI LEGALI IN MATERIA DI CONFORMITÀ.

Questo apparecchio è garantito per 24 mesi dalla data di acquisto contro qualsiasi difetto di fabbricazione o di materiale.

Questa garanzia esclude qualsiasi uso improprio dell'apparecchio da parte del cliente o la mancata osservanza delle presenti istruzioni.

Qualsiasi riparazione in garanzia può essere eseguita solo da un tecnico autorizzato e con il consenso del produttore.

In caso contrario, i servizi centrali autorizzati non potranno effettuare la riparazione in garanzia e il costo della riparazione sarà addebitato all'utente.

La garanzia non si applica nei seguenti casi:

1. Se l'apparecchio è rotto.
2. Uso improprio dell'apparecchio, come ad esempio un eccessivo rifornimento di carburante; uso non autorizzato di accessori.
3. Uso della forza o danni causati da eventi esterni.

Ricarica:

A. Aprire completamente il regolatore di ossigeno.
B. Aprire lentamente lo sportello.
C. Con un attizzatoio, distribuire la brace e la cenere che ricopre la griglia per migliorare la circolazione dell'ossigeno.
D. Spargere legna secca sulle braci.
E. Chiudere lo sportello e lasciare bruciare fino a quando l'apparecchio è molto caldo e le braci sono incandescenti.
F. Posizionare il regolatore nella posizione desiderata.

Per limitare la durata del danno, la richiesta di garanzia deve essere inviata per iscritto al rivenditore, accompagnata dalla fattura e indicando la data di acquisto, il nome del modello, il numero di serie e il motivo del reclamo.

| **Corretto smaltimento del prodotto** | |
|---|---|
| | Questo simbolo indica che questo apparecchio non deve essere smaltito con i rifiuti domestici non differenziati nel territorio dell'UE. Per evitare che i rifiuti incontrollati danneggino l'ambiente o la salute umana, i rifiuti devono essere riciclati in modo responsabile per promuovere il riutilizzo sostenibile delle risorse materiali. Per restituire il dispositivo usato, rivolgersi al sistema di raccolta locale. Quest'ultimo sarà in grado di smaltire il prodotto in modo ecologico. |

# SCHEDA DI GARANZIA

Gentile cliente:

La informiamo che il suo apparecchio deve essere utilizzato esclusivamente per scopi domestici e che qualsiasi riparazione necessaria deve essere effettuata da un professionista autorizzato dal marchio, con una garanzia di due anni per qualsiasi difetto di fabbricazione.

Tuttavia, se il cliente desidera eseguire la riparazione personalmente o tramite una persona da lui designata, perderà automaticamente il diritto alla garanzia e non saremo responsabili per eventuali difetti dell'apparecchiatura maneggiata da personale non autorizzato.

Modello dell'apparecchio: _____

Nome del cliente: _____

Data di acquisto: _____ / _____ / _____

Luogo di acquisto: _____

Affinché l'apparecchio possa beneficiare della garanzia di due anni, è necessario presentare il presente modulo debitamente compilato o la fattura d'acquisto. In caso di mancato possesso di tali documenti, il cliente potrebbe perdere il diritto alla garanzia e tutti i costi relativi alla riparazione saranno a suo carico.

NL

# DITA 8.6

## HOUTKACHEL

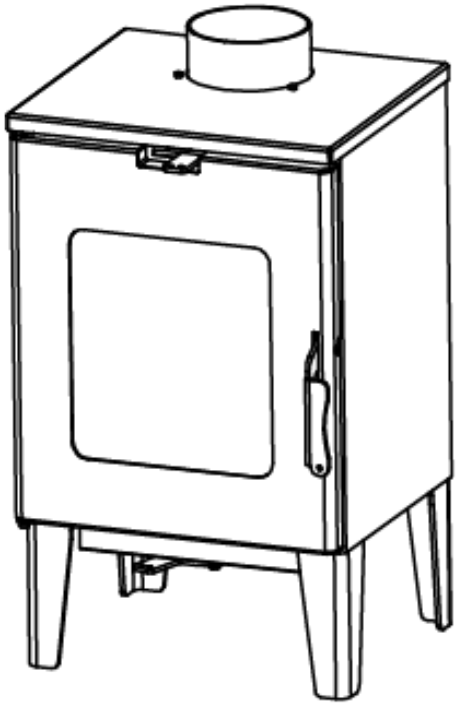

## GEBRUIKSAANWIJZING

Lees de instructies aandachtig voordat u de kachel installeert, gebruikt en onderhoudt.
De handleiding maakt integraal deel uit van het product.

# INHOUDSOPGAVE

1. Aansprakelijkheidsbeperking
2. Technische specificaties
3. Productkennis
4. Productinstallatie
5. Gebruiksaanwijzing
6. Reiniging en onderhoud
7. Garantie

# 1. AANSPRAKELIJKHEIDSBEPERKING

Door het verstrekken van deze handleiding sluit de fabrikant alle burgerlijke of strafrechtelijke aansprakelijkheid uit voor ongevallen die het gevolg zijn van het gedeeltelijk of volledig niet naleven van de instructies in dit document. De fabrikant aanvaardt geen aansprakelijkheid bij onjuist gebruik, misbruik door de gebruiker, ongeautoriseerde wijzigingen en/of reparaties, alsmede het gebruik van niet-originele reserveonderdelen. De fabrikant aanvaardt geen enkele directe of indirecte burgerlijke of strafrechtelijke aansprakelijkheid in de volgende situaties:

- Gebrek aan onderhoud (van apparatuur en installatie)
- Niet-naleving van de instructies in de handleiding
- Gebruik zonder de veiligheidsvoorschriften in acht te nemen
- Niet-conformiteit van de installatie met de geldende normen in het land van de gebruiker
- Installatie uitgevoerd door niet-gekwalificeerd en niet-gecertificeerd personeel
- Wijzigingen en reparaties niet geautoriseerd door de fabrikant
- Gebruik van niet-originele reserveonderdelen
- Buitengewone omstandigheden
- Gebruik nooit benzine of enig ander type brandstof, met name kerosine, om de brandstof aan te steken.

U moet uitsluitend originele reserveonderdelen gebruiken. Wacht niet tot onderdelen volledig versleten zijn voordat u ze vervangt. Vervang elk onderdeel dat tekenen van slijtage vertoont voordat het volledig beschadigd is, om ongevallen te voorkomen die worden veroorzaakt door plotselinge defecten, wat met name lichamelijk letsel of materiële schade tot gevolg kan hebben.

Dit apparaat is niet bestemd voor gebruik door kinderen of personen met verminderde fysieke, zintuiglijke of verstandelijke vermogens, of gebrek aan ervaring en kennis, tenzij zij toezicht of instructies hebben gekregen over het gebruik van het apparaat van een persoon die verantwoordelijk is voor hun veiligheid. Kinderen moeten onder toezicht staan om te voorkomen dat ze met het apparaat spelen.

## 2. TECHNISCHE SPECIFICATIES

Dit apparaat is uitsluitend bestemd voor het verwarmen van de omgeving waarin het is geïnstalleerd.

| Model : | **DITA 8.6** | |
|---|---|---|
| Referentie : | **BOPL01010086BSA** | |
| Afmetingen (L x B x H) | mm | 422 x 407 x 762 |
| Gewicht (netto/bruto) | Kg | 50 / 60 |
| rookafvoer | mm | 148 |
| Rendement | % | 76,7% |
| Nominaal vermogen | kW | 6.6 |
| Opgenomen vermogen | kW | 8.6 |
| Verwarmingsoppervlak | $m^2$ | 40-80 |
| Brandstof | | Hout |
| Maximaal vochtgehalte van de brandstof | % | 20 |
| Aanbevolen houtbloklengte | mm | < 40 |

## 3. PRODUCTKENNIS

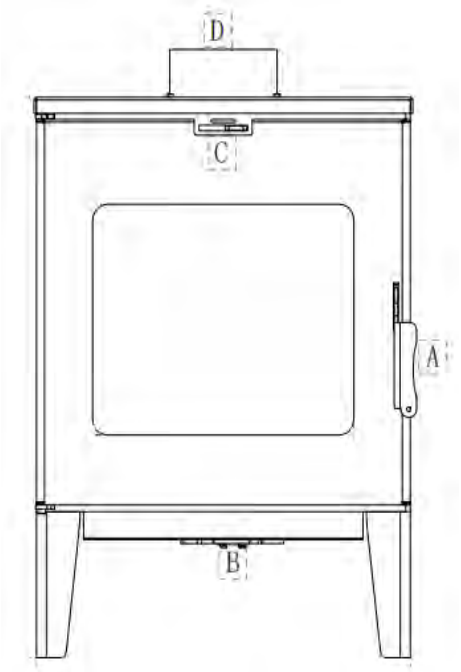


A - Handgreep

B - Regelring voor zuurstoftoevoer bij verbranding

C - Regelmechanisme voor secundaire zuurstoftoevoer

D - Rookafvoerpijp

Afmeting:

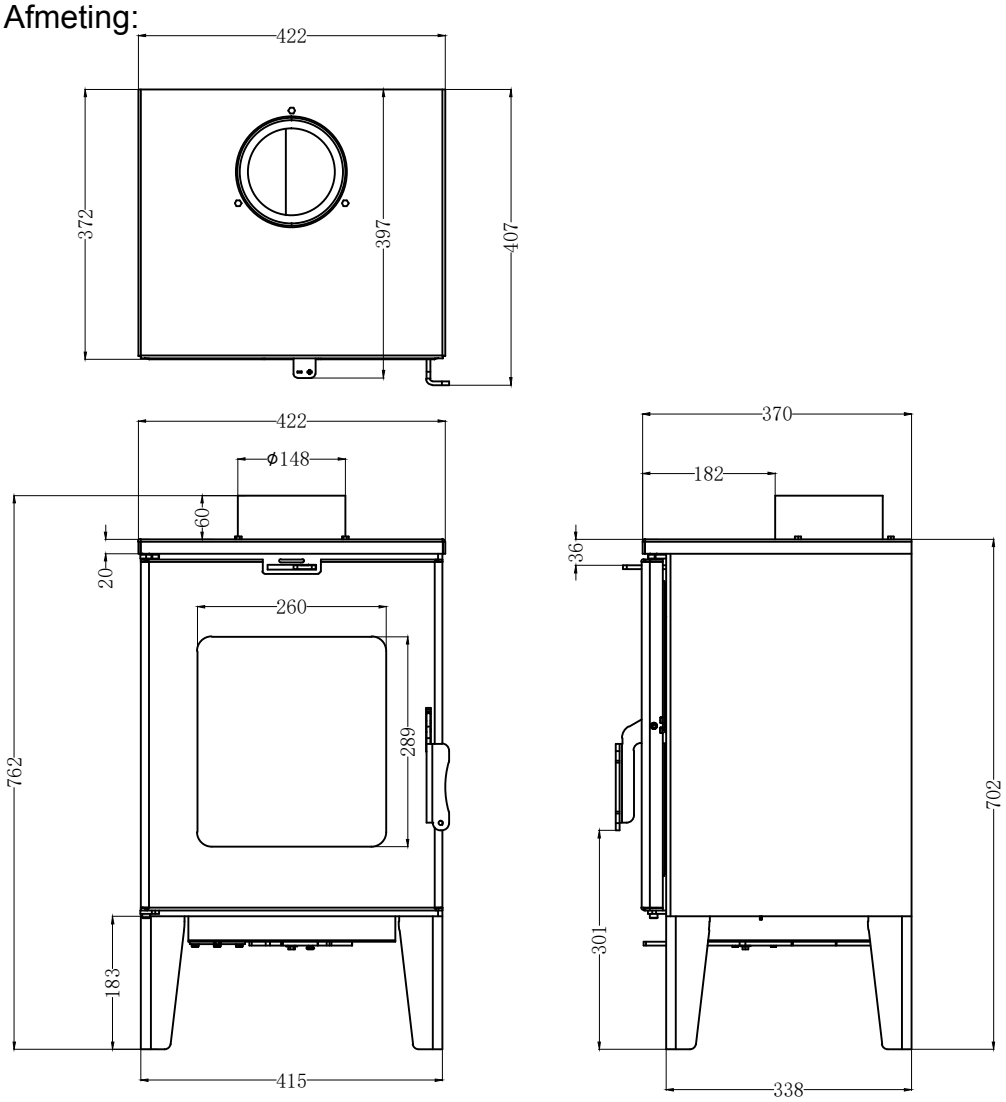




SANNOVER

Dit apparaat is voorzien van vermiculietplaten aan de binnenkant om warmte beter vast te houden.

De deur is voorzien van een ruit die bestand is tegen temperaturen tot 850 graden.

Houtkachels worden extreem heet en mogen niet worden aangeraakt wanneer ze branden. Wanneer jonge kinderen in de buurt zijn, raden wij aan een geschikte brander beveiliging rond de houtkachel te plaatsen. Draag altijd beschermende handschoenen bij het bijvullen van de houtkachel.

## 4. INSTALLATIE VAN HET PRODUCT

**Installaties moeten worden uitgevoerd door gecertificeerde technici!**

Voor een correcte installatie dient u aan onderstaande vereisten te voldoen:

1. Het apparaat moet worden geïnstalleerd op een locatie met voldoende zuurstoftoevoer. Indien ingebouwd op een locatie zonder zuurstofverversing, moeten roosters worden geplaatst om de zuurstoftoevoer voor verbranding te garanderen.

2. De pijp voor de aansluiting van de kachel moet een diameter van 150 mm hebben en vervaardigd zijn van roestvrij staal (rigide) of dubbelwandig uitgevoerd zijn. Het gebruik van flexibele pijpen is niet toegestaan bij de installatie.

3. Het rookkanaal moet een minimale verticale hoogte van 3 meter hebben voor een basis trekgarantie. Onder ideale omstandigheden moet de pijp 1 meter uitsteken boven het hoogste punt van het dak om een onderdruk van 12 Pascal te creëren voor optimale werking van de kachel. De luchtinlaatroosters van het gebouw mogen niet worden geblokkeerd.

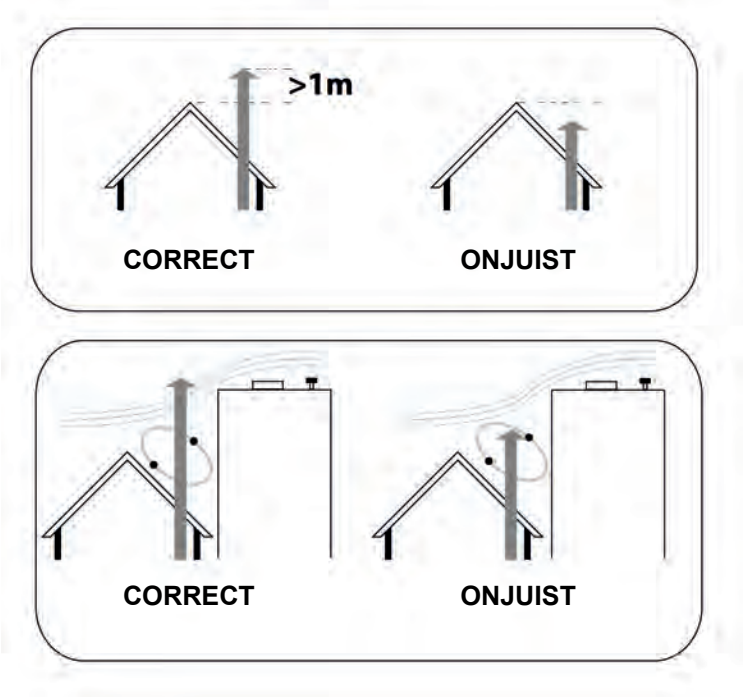

4. Indien bochten noodzakelijk zijn, moeten deze onder 45° worden geplaatst en nooit onder 90°. Het gebruik van T-stukken voor onderhoud/reiniging wordt aanbevolen bij externe rookkanalen, om onderhoud te vergemakkelijken en te voorkomen dat condensaat in de apparatuur loopt.

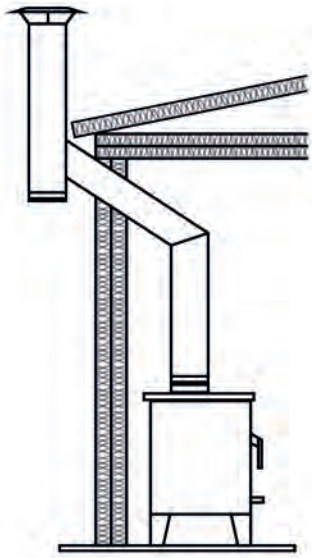

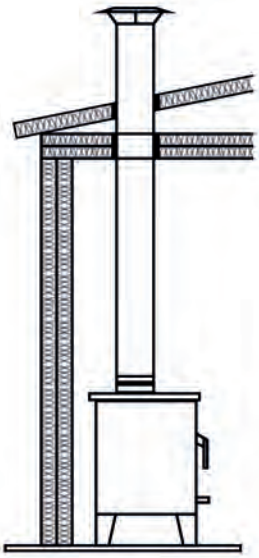

5. Het gebruik van één rookkanaal voor meerdere apparaten is niet toegestaan. Elke kachel moet beschikken over een eigen rookkanaal, dat nooit gedeeld mag worden met andere verbrandings- of afvoerapparaten.

6. Externe rookkanalen moeten dubbelwandig zijn om condensatie te voorkomen.

7. De afstand tussen het siersteen en de apparatuur moet ongeveer 5 mm bedragen om uitzetting van metalen materialen mogelijk te maken en het apparaat te kunnen verwijderen zonder schade in abnormale situaties.

8. Zorg ervoor dat de bouwopeningen voldoende afmetingen hebben voor installatie van de benodigde apparatuur.

9. Materialen/onderdelen in de nabijheid van het product moeten bestand zijn tegen de stralingswarmte die door de glasplaat van de apparatuur gaat. Ze mogen niet van brandbaar materiaal zijn vervaardigd.

10. De temperatuurklasse van het schoorsteenkanaal moet minimaal T400G zijn, bestand tegen roetbranden.

11. Het gebruik van hout in afwerkingen kan nadelen met zich meebrengen. Wij raden daarom adequate isolatie aan of het geheel niet te gebruiken.

12. Het apparaat mag niet worden geïnstalleerd met ventilatiesystemen met een druk lager dan 15 Pascal.

13. Wanneer de pijp die het apparaat met het schoorsteenkanaal verbindt met een bevestigingsbeugel aan de aangrenzende muur is vastgemaakt. Het is verboden een bakstenen schoorsteen rechtstreeks boven het apparaat te bouwen.

14. Uw houtkachel is ontworpen voor maximale brandduur. Voor de beste resultaten: maak een goed brandbed in de kachel aan en laat dit circa 30 minuten branden voordat u de luchtklep volledig sluit. Bij terugkeer bij de kachel: open de luchtklep volledig tot een goede verbranding ontstaat, en stel deze daarna in op het normale bedrijfsniveau. Voeg geen brandstof toe voordat het brandbed heet en gloeiend is. Voeg vervolgens eerst een kleine hoeveelheid toe en laat deze ontbranden voordat u meer toevoegt. Tijdens nachtelijk branden kan de ruit van de houtkachel zwart worden, maar dit zou moeten verdwijnen wanneer het vuur weer oplaait.

15. Bij ongunstige weersomstandigheden (bijvoorbeeld harde wind) kan de schoorsteentrek afnemen, wat tot storingen in het apparaat kan leiden. Voeg geen extra hout toe en wacht tot de situatie normaliseert.

**WAARSCHUWING: Bij installatie op een brandbare vloer is een isolatieplaat verplicht.**

# 5. GEBRUIKSAANWIJZING

Brandstof:
Gebruik uitsluitend droog hout met een vochtgehalte van maximaal 20% om een optimale werking van het apparaat te garanderen.
Gebruik geen hout dat bedekt is met verf, hars, vernis of giftige of brandbare stoffen.
Het gebruik van het apparaat als verbrandingsoven en het gebruik van ongeschikte en niet-aanbevolen brandstoffen, inclusief vloeibare brandstoffen, is verboden.

Zuurstofregeling voor verbranding:
Deze functie regelt de hoeveelheid zuurstof die de kachel binnenkomt, waardoor de verbranding wordt geregeld. Ze bevindt zich aan de boven- en onderkant van de deur.

Om te openen: Trek aan de regelaar om de luchttoevoer te openen, tijdens de ontstekingsfase en wanneer het houtverbruik hoger is.

Om te sluiten: Duw de regelaar in om de luchttoevoer af te sluiten, waardoor het rendement toeneemt en het houtverbruik afneemt.

Ontsteking:
1) Open de luchtregelaar volledig.
2) Plaats aanmaakblokjes, droge dennenappels of houtsnippers. Gebruik absoluut geen vloeibare brandstoffen!
3) Wacht tot het vuur goed brandt voordat u de regelaar sluit of bijstelt.

De ontstekingsfase is voltooid wanneer de kachelstructuur een stabiele temperatuur heeft bereikt. De toevoer van verbrandingslucht moet dan worden geregeld.

**Waarschuwing:**

Veiligheidsafstand: Het glas van het apparaat moet minimaal 1 meter van alle brandbare objecten verwijderd blijven om voldoende veiligheid tijdens het gebruik te garanderen.

# 6. REINIGING EN ONDERHOUD

1) Het verwijderen van as in het apparaat moet dagelijks gebeuren om snellere corrosie van het apparaat te voorkomen en een goede dagelijkse werking te garanderen.

2) Het glas moet worden gereinigd met een doek en daarvoor bestemde reinigingsmiddelen, maar zorg er altijd voor dat u het middel niet op de afdichtingen van het apparaat aanbrengt om de levensduur te verlengen.

3) Aan het einde van elk seizoen moet het apparaat worden gereinigd. Wij raden aan dit onderhoud te laten uitvoeren door een technicus van het merk of een gecertificeerde technicus.

4) Het is de verantwoordelijkheid van de klant om het apparaat te onderhouden en in goede staat te houden. Hierdoor vallen schade aan het glas, de vermiculietstenen of het inwendige van het apparaat die begint te oxideren niet onder de garantie. Daarom adviseren wij u aan het einde van het seizoen, tijdens het jaarlijks onderhoud, uw kachel volledig te reinigen.

<u>Waarschuwing</u>

1. De deur van de verbrandingskamer moet gesloten blijven, behalve tijdens het aansteken, bijvullen en verwijderen van restanten, om rooklekkage te voorkomen. Het apparaat mag niet worden gebruikt als de afdichtingen rond de deur beschadigd zijn.

2. Het apparaat, met name de buitenoppervlakken, blijft tijdens gebruik en nog uren na het verdwijnen van de laatste vlammen heet aanraken. Er moeten speciale voorzorgsmaatregelen worden genomen.

3. Voer geen onbevoegde aanpassingen aan het apparaat uit en gebruik uitsluitend de aanbevolen reserveonderdelen.

4. Te nemen maatregelen bij een schoorsteenbrand:
   1) SLUIT DE LUCHTREGELAAR DOOR DE LUCHTSCHUIF IN DE RICHTING VAN DE KACHEL TE DUWEN.
   2) VERLAAT HET HUIS OF GEBOUW.
   3) BEL DE BRANDWEER.

5. Brandbare vloeistoffen: Gebruik nooit benzine, petroleum, kerosine, aanmaakvloeistof voor kolen, ethylalcohol of soortgelijke vloeistoffen om een vuur in de kachel aan te steken of 'opnieuw aan te wakkeren'. Houd al deze vloeistoffen uit de buurt van de kachel tijdens het gebruik.

6. Rookgassen van een verstopte schoorsteen zijn gevaarlijk. Reinig regelmatig de schoorsteen en het rookkanaal volgens de instructies van de fabrikant en die van uw installatieland. Gebruik uitsluitend de aanbevolen brandstoffen.

# 7. GARANTIE

Dit product heeft een garantietermijn van twee jaar. De garantie dekt uitsluitend gebreken in materialen en fabricage, alsmede de levering van reserveonderdelen.

Gebruik uitsluitend de aanbevolen reserveonderdelen of onderdelen die door de fabrikant zijn geleverd. De garantie vervalt bij niet-naleving van deze voorschrift!

De garantie is geldig op voorwaarde dat de kachel correct is geïnstalleerd en in gebruik genomen, conform de geldige gebruiksaanwijzing op het moment van aankoop. De aansluiting moet worden uitgevoerd door een gecertificeerd technicus.

Slijtageonderdelen zoals het glas, de bekleding, de vermiculiet en de deurafdichtingen vallen niet onder de garantie.

Eveneens uitgesloten zijn schades voortvloeiend uit het niet-naleven van de fabrieksinstructies betreffende het apparaat gebruik (bijvoorbeeld oververhitting, gebruik van niet-goedgekeurde brandstoffen, verkeerd afgestelde schoorsteen, gebrek aan onderhoud en reiniging), of uit onjuist gebruik door de gebruiker of derden. Alle kosten gemaakt door de fabrikant ten gevolge van onterechte garantieaanvragen komen ten laste van de aanvrager. DE GARANTIE HEEFT GEEN INVLOED OP DE WETTELIJKE BEPALINGEN INZAKE CONFORMITEIT.

Dit apparaat is 24 maanden gegarandeerd vanaf de aankoopdatum tegen fabricage- of materiaalgebreken.

Deze garantie sluit misbruik van het apparaat door de klant of niet-naleving van deze instructies uit.

Garantieherstel mag uitsluitend worden uitgevoerd door een gecertificeerd technicus en met toestemming van de fabrikant.

Indien u dit niet doet, kunnen de erkende servicecentra het garantieherstel niet uitvoeren en worden de reparatiekosten aan u doorberekend.

De garantie is niet van toepassing in de volgende gevallen:

1. Indien het apparaat beschadigd is.
2. Onjuist gebruik van het apparaat, bijvoorbeeld overvulling met brandstof of niet-goedgekeurd gebruik van accessoires.
3. Gebruik van geweld of schade veroorzaakt door externe gebeurtenissen.

Bijvullen:

A. Open de zuurstofregelaar volledig.
B. Open de deur langzaam.
C. Verdeel met een pook de gloeiende kooltjes en as die het rooster bedekken, zodat de zuurstof beter kan circuleren.
D. Plaats droog hout op de gloeiende kooltjes.
E. Sluit de deur en laat het branden tot het apparaat zeer heet is en de gloeiende kooltjes goed opgloeien.
F. Plaats de regelaar in de gewenste positie.

Om de schadeperiode te beperken, moet de garantieclaim schriftelijk aan de verkoper worden gestuurd, vergezeld van de factuur en met vermelding van de aankoopdatum, modelnaam, serienummer en reden van de claim.

| **Correcte verwijdering van dit product** | |
|---|---|
| | Dit symbool geeft aan dat dit apparaat niet bij het ongescheiden huishoudelijk afval in de Europese Unie mag worden weggegooid. Om te voorkomen dat ongecontroleerd afval schade toebrengt aan het milieu of de menselijke gezondheid, moet afval verantwoord worden gerecycled om duurzaam hergebruik van materiële hulpbronnen te bevorderen. Om uw gebruikte apparaat terug te sturen, gebruik het inzamelingssysteem bij u in de buurt. Zij kunnen dit product verwerken voor milieuvriendelijke recycling. |

# GARANTIEBEWIJS

Let op, beste klant:

Wij wijzen u erop dat uw apparaat uitsluitend voor huishoudelijk gebruik bestemd is en dat eventuele reparaties moeten worden uitgevoerd door een door het merk erkende technicus, met een garantie van twee jaar op fabricagefouten.

Indien de klant echter zelf of via een door hem aangewezen persoon onderhoud wil uitvoeren, vervalt automatisch het garantierecht en aanvaarden wij geen aansprakelijkheid voor gebreken aan apparatuur die door niet-geautoriseerd personeel is behandeld.

Model van het apparaat: _____

Naam van de klant: _____

Aankoopdatum: _____ / _____ / _____

Verkooppunt: _____

Om aanspraak te kunnen maken op de garantie van twee jaar, dient u dit formulier volledig ingevuld of de aankoop bon te overleggen. Indien wij vaststellen dat de klant niet over deze documenten beschikt, kan het garantierecht vervallen en komen alle reparatiekosten voor zijn rekening.

PL

SANNOVER

# DITA 8.6

## PIEC NA DREWNO

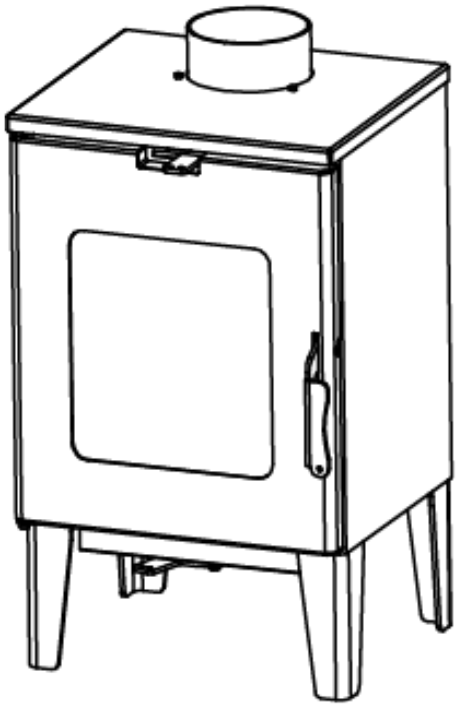

## INSTRUKCJA OBSŁUGI

Przed przystąpieniem do instalacji, użytkowania i konserwacji pieca należy uważnie przeczytać niniejszą instrukcję.
Instrukcja obsługi jest integralną częścią produktu.



SANNOVER

# SPIS TREŚCI

1. Ograniczenie odpowiedzialności
2. Specyfikacja techniczna
3. Wiedza o produkcie
4. Instalowanie produktu
5. Sposób wykorzystania
6. Czyszczenie i konserwacja
7. Gwarancja

# 1. OGRANICZENIE ODPOWIEDZIALNOŚCI

Dostarczając niniejszą instrukcję, producent wyklucza wszelką własną odpowiedzialność cywilną lub karną za wypadki wynikające z częściowego lub całkowitego nieprzestrzegania zawartych w niej wskazówek. Producent nie ponosi żadnej odpowiedzialności w przypadku niewłaściwego użytkowania produktu, nieautoryzowanych modyfikacji i/lub napraw, a także stosowania nieoryginalnych części zamiennych. Producent nie ponosi żadnej bezpośredniej ani pośredniej odpowiedzialności cywilnej i karnej w wyszczególnionych poniżej przypadkach:

- Brak konserwacji (sprzętu i instalacji)
- Niestosowanie się do wskazówek zawartych w instrukcji
- Użytkowanie urządzenia bez przestrzegania instrukcji bezpieczeństwa
- Niezgodność instalacji z normami obowiązującymi w kraju użytkownika
- Instalacja przeprowadzona przez niewykwalifikowany i nieuprawniony personel
- Modyfikacje i naprawy nieautoryzowane przez producenta
- Stosowanie nieoryginalnych części zamiennych
- Wystąpienie okoliczności nadzwyczajnych
- Nigdy nie wolno używać jako rozpałki benzyny ani innego rodzaju paliwa, w szczególności nafty.

Należy używać wyłącznie oryginalnych części zamiennych. Nie dopuszczaj, aż części całkowicie się zużyją, wymień je, zanim osiągną stan pełnego zużycia. Wymień wszystkie części wykazujące oznaki zużycia, zanim ulegną całkowitemu uszkodzeniu, aby uniknąć wypadków spowodowanych nagłą awarią podzespołów, która może skutkować obrażeniami ciała lub uszkodzeniem mienia.

To urządzenie nie jest przeznaczone do użytku przez dzieci lub osoby o ograniczonych zdolnościach fizycznych, sensorycznych lub umysłowych, lub osoby nieposiadające doświadczenia i odpowiedniej wiedzy, chyba że zostały one poinstruowane w zakresie obsługi przez osobę odpowiedzialną za ich bezpieczeństwo. Dzieci powinny pozostawać pod stałą kontrolą dorosłych, aby istniała pewność, że nie bawią się tym urządzeniem.

## 2. SPECYFIKACJA TECHNICZNA

To urządzenie jest przeznaczone wyłącznie do ogrzewania otoczenia, w którym zostało zainstalowane.

| | | |
|---|---|---|
| Model : | **DITA 8.6** | |
| Numer referencyjny : | **BOPL01010086BSA** | |
| Wymiary (dł. x szer. x wys.) | mm | 422 x 407 x 762 |
| Waga (netto/brutto) | Kg | 50 / 60 |
| wyjście spalin | mm | 148 |
| Wydajność | % | 76,7% |
| Moc znamionowa | kW | 6.6 |
| Moc pobierana | kW | 8.6 |
| Powierzchnia grzewcza | $m^2$ | 40-80 |
| Materiał opałowy | | Drewno |
| Maksymalna wilgotność opału | % | 20 |
| Zalecana długość kłody | mm | < 40 |

## 3. WIEDZA O PRODUKCIE

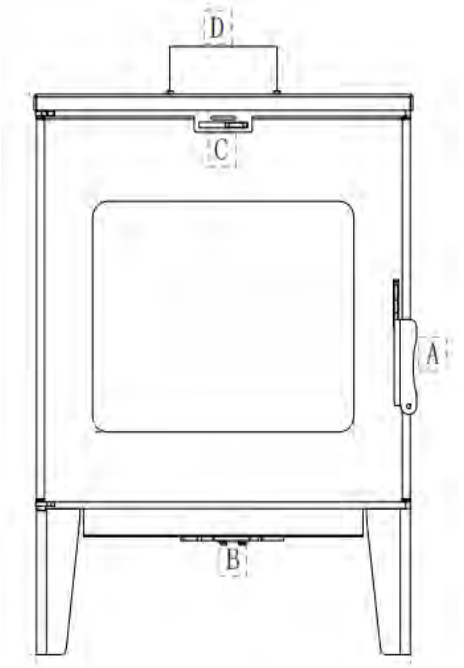


A – Uchwyt

B – Regulacja dopływu tlenu do spalania

C – Regulacja dopływu tlenu do spalania

D – Przewód kominowy

Wymiary:

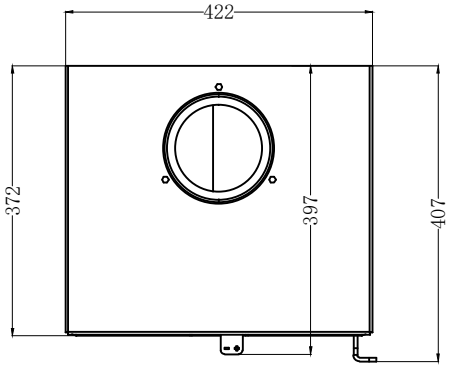


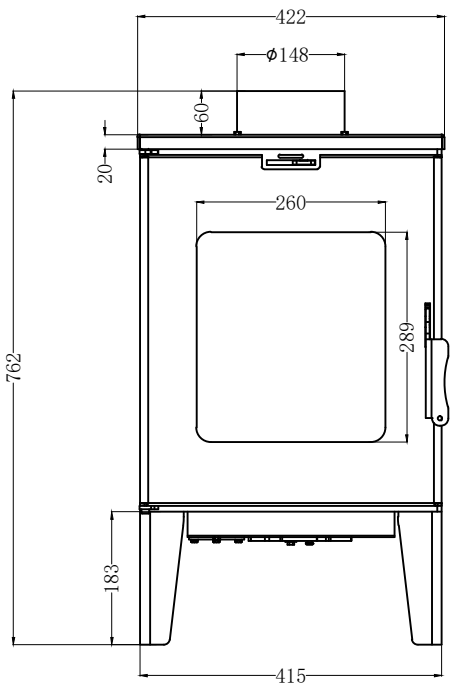


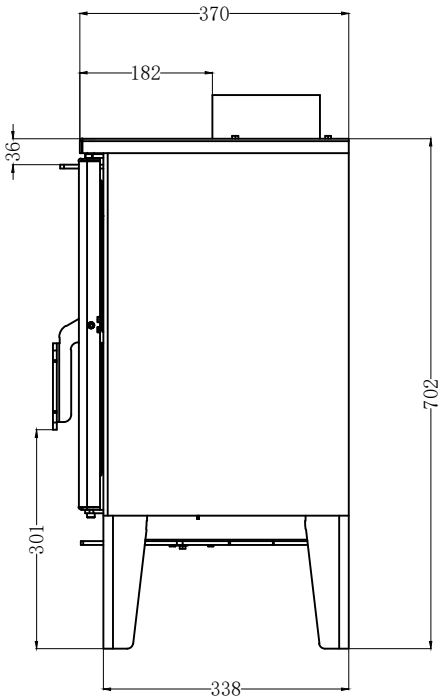




SANNOVER

Wewnątrz tego urządzenia znajdują się płytki wermikulitowi, które pomagają zatrzymać ciepło.

Drzwi zawierają szybę, która jest odporna na temperatury do 850°C.

Piece na drewno stają się bardzo gorące i nie wolno ich dotykać po rozpaleniu. Jeśli w pobliżu znajdują się małe dzieci, zalecamy zastosowanie odpowiedniej osłony przeciwpożarowej wokół pieca na drewno. Podczas dokładania drewna do pieca należy zawsze nosić rękawice ochronne.

# 4. INSTALOWANIE URZĄDZENIA

**Instalację należy obowiązkowo powierzyć certyfikowanym technikom!**

Prawidłowa instalacja wymaga spełnienia wyszczególnionych poniżej wymagań:

1. Urządzenie musi być zainstalowane w miejscu, w którym może być zasilane wystarczającą ilością tlenu. Jeśli urządzenie jest zainstalowane w miejscu, w którym nie ma dostępu do tlenu, należy zainstalować kratki, aby zapewnić dopływ tlenu do spalania.

2. Rura użyta do podłączenia pieca powinna mieć średnicę 150 mm i musi być wykonana ze sztywnej lub dwuściennej stali nierdzewnej. W instalacji nie wolno stosować przewodów giętkich.

3. Przewód kominowy musi mieć wysokość pionową co najmniej 3 metrów, aby zapewnić minimalny wyciąg. W idealnych warunkach rura powinna wznosić się 1 metr ponad najwyższy punkt dachu, aby wytworzyć podciśnienie 12 paskali w celu zapewnienia optymalnego działania pieca. Kratki wlotu powietrza do budynku nie mogą być zasłonięte.

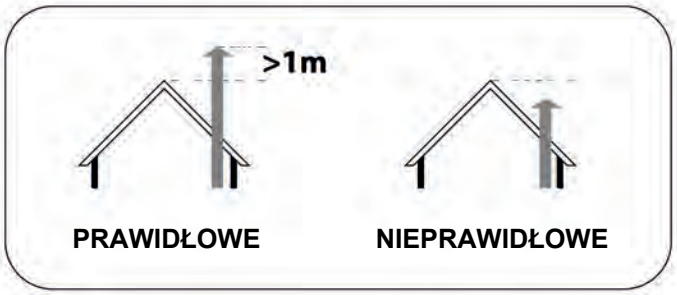


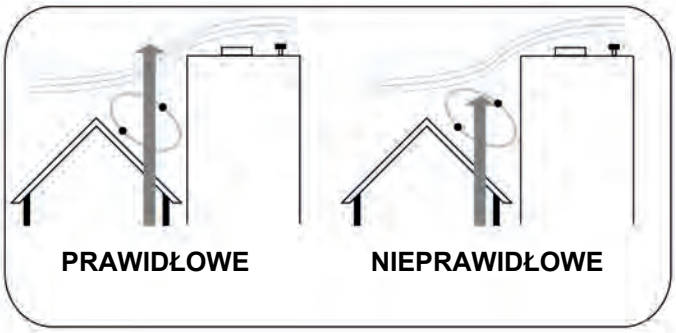

4. Tam, gdzie konieczne jest użycie kolanek, powinny one być ustawione pod kątem 45°, a nigdy pod kątem 90°. Zaleca się stosowanie trójników do serwisowania/czyszczenia, gdy przewód biegnie na zewnątrz, aby ułatwić serwisowanie i zapobiec przedostawaniu się skroplin do urządzenia.

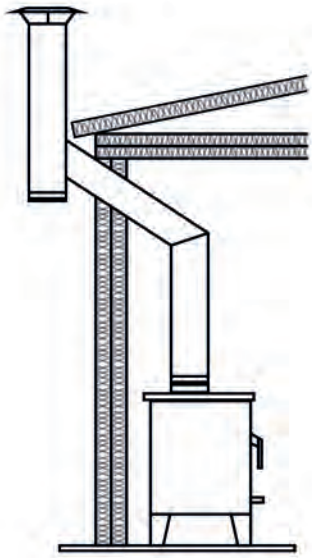

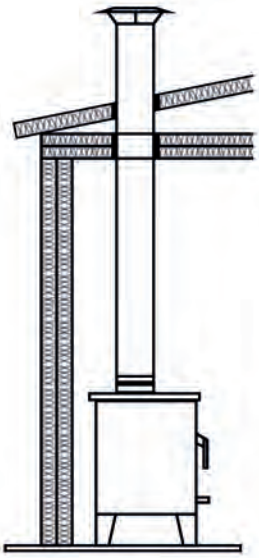

5. Niedozwolone jest używanie tego samego przewodu dla kilku urządzeń. Każdy piec musi mieć własny przewód kominowy, który nigdy nie powinien być współdzielony z innymi urządzeniami spalania lub odprowadzania spalin.

6. Kanały zewnętrzne muszą być dwuścienne, aby zapobiec kondensacji.

7. Odległość między kamieniem dekoracyjnym a urządzeniem powinna wynosić około 5 mm, aby umożliwić rozszerzanie się materiałów metalowych i w przypadku nieprawidłowej sytuacji demontaż urządzenia bez jego uszkodzenia.

8. Upewnij się, że otwory w budynku mają odpowiedni rozmiar do zainstalowania wymaganego sprzętu.

9. Materiały/elementy znajdujące się w pobliżu urządzenia muszą być w stanie wytrzymać efekt promieniowania ciepła przechodzącego przez jego szybę. Nie mogą być wykonane z materiałów palnych.

10. Klasa temperaturowa komina powinna wynosić co najmniej T400G, co oznacza, że komin musi być odporny na pożary sadzy.

11. Zastosowanie drewna w wykończeniach może mieć swoje wady. Dlatego zalecamy stosowanie odpowiedniej izolacji lub niestosowanie jej wcale.

12. Urządzenia nie wolno instalować z systemami wentylacyjnymi o ciśnieniu mniejszym niż 15 Pa.

13. gdy rura łącząca urządzenie z kominem jest przymocowana do sąsiedniej ściany za pomocą wspornika. Zabrania się budowania komina z cegły bezpośrednio nad urządzeniem.

14. Ten piec na drewno został zaprojektowany tak, aby zmaksymalizować czas spalania. Aby uzyskać najlepsze rezultaty, należy przygotować dobre podłoże z materiału opałowego i pozwolić mu palić się przez około 30 minut, przed całkowitym zamknięciem przepustnicy powietrza. Następnie trzeba otworzyć całkowicie przepustnicę powietrza, aż do uzyskania dobrego ognia, po czym ustawić ją na normalnym poziomie roboczym. Nie dodawaj paliwa, zanim warstwa spalania nie stanie się gorąca i czerwona. Następnie dodaj niewielką ilość paliwa po raz pierwszy i pozwól mu rozpalić się przed dodaniem większej ilości. Podczas spalania w nocy szyba pieca opalanego drewnem może się zaciemnić od sadzy, ale powinno to zniknąć po ponownym rozpaleniu się ognia.

15. W przypadku niekorzystnych warunków pogodowych (np. silnego wiatru) ciąg kominowy może się zmniejszyć, powodując nieprawidłowe działanie urządzenia. Nie trzeba dokładać dodatkowego drewna, należy poczekać, aż sytuacja wróci do normy.

**Ostrzeżenie: Jeśli urządzenie jest zainstalowane na podłodze wykonanej z materiału łatwopalnego, konieczne jest zastosowanie płyty izolacyjnej.**

# 5. INSTRUKCJA OBSŁUGI

Opał:
Aby zapewnić optymalną wydajność urządzenia, należy używać wyłącznie suchego drewna o wilgotności nieprzekraczającej 20%.
Nie używaj drewna pokrytego farbą, żywicą, lakierem albo innymi toksycznymi lub łatwopalnymi substancjami.
Zabronione jest używanie urządzenia jako spalarni oraz stosowanie nieodpowiednich i niezalecanych paliw, w tym paliw płynnych.

Kontrola ilości tlenu podczas procesu spalania:
Funkcja ta reguluje ilość tlenu dostarczanego do pieca, kontrolując w ten sposób spalanie. Przepustnice powietrza regulujące dopływ tlenu znajdują się zarówno na górze, jak i na dole drzwi.

Pociągnij regulator, aby otworzyć dopływ powietrza podczas fazy rozpalania i gdy zużycie drewna jest wyższe.

Aby zamknąć: Naciśnij regulator, aby zamknąć dopływ powietrza, zwiększając wydajność i zmniejszając zużycie drewna.

Zapłon:
1) Otwórz całkowicie regulator powietrza.
2) Rozłóż rozpałkę, suche szyszki lub wióry. Nie używaj żadnych paliw płynnych!
3) Przed zamknięciem lub ustawieniem regulatora poczekaj, aż ogień zacznie się dobrze palić.

Faza zapłonu kończy się, gdy temperatura całej konstrukcji pieca osiągnie stabilny poziom.

Następnie należy wyregulować dopływ powietrza do spalania.

**Ostrzeżenie:**

Bezpieczna odległość: Szklane elementy urządzenia powinny znajdować się w odległości co najmniej 1 metra od wszelkich łatwopalnych przedmiotów, aby zapewnić odpowiednie bezpieczeństwo podczas jego działania.

# 6. CZYSZCZENIE I KONSERWACJA

1) Usuwanie popiołu z wnętrza urządzenia powinno odbywać się codziennie, aby uniknąć szybszej korozji urządzenia i uzyskać jego dobrą codzienną wydajność.

2) Szkło należy czyścić ściereczką nasączoną specjalnie przeznaczonym do tego środkiem, ale zawsze należy unikać nakładania lub stosowania tego środka na uszczelkach urządzenia, ponieważ może to przedłużyć okres jego użytkowania.

3) Urządzenie należy czyścić pod koniec każdego sezonu. Zalecamy, aby serwis był przeprowadzany przez technika marki lub autoryzowanego technika.

4) Obowiązkiem klienta jest konserwacja i utrzymanie urządzenia w dobrym stanie. Uszkodzenia szkła, kamieni wermikulitowych lub wnętrza urządzenia, które zaczynają się utleniać, nie są objęte gwarancją. Dlatego też pod koniec sezonu, podczas corocznej konserwacji, zalecamy całkowite wyczyszczenie pieca.

<u>Ostrzeżenie</u>

1. Drzwi komory spalania muszą pozostawać zamknięte, z wyjątkiem momentów, gdy zachodzi potrzeba ich otwarcia na czas rozpalania, doładowywania lub usuwania resztek procesu spalania, aby uniknąć przedostawania się dymu do otoczenia. Nie wolno używać urządzenia, jeśli uszczelki wokół drzwi są uszkodzone.

2. Urządzenie, zwłaszcza jego powierzchnie zewnętrzne będą gorące podczas pracy i kilka godzin po wygaśnięciu ostatnich płomieni, dlatego należy zachować szczególną ostrożność.

3. Nie dokonuj żadnych nieautoryzowanych modyfikacji urządzenia i używaj tylko zalecanych części zamiennych.

4. Działania, które należy podjąć w przypadku pożaru komina:
   1) ZAMKNĄĆ REGULATOR POWIETRZA, PRZESUWAJĄC PRZEŁĄCZNIK POWIETRZA W KIERUNKU PIECA.
   2) WYJŚĆ Z DOMU LUB BUDYNKU.
   3) WEZWAĆ STRAŻ POŻARNĄ.

5. Ciecze łatwopalne: Do pierwszego lub ponownego rozpalenia ognia w piecu nigdy nie wolno używać łatwopalnych cieczy, takich jak benzyna, paliwo do lamp naftowych, nafta, płyn do rozpalania węgla drzewnego, alkohol etylowy czy inne podobne płyny. Podczas użytkowania pieca wszystkie te płyny należy trzymać z dala od niego.

6. Dym wydobywający się z zatkanego komina jest niebezpieczny. Regularnie czyść komin i przewód kominowy zgodnie z instrukcjami producenta i przepisami obowiązującymi w kraju instalacji. Używaj tylko zalecanych paliw.

# 7. GWARANCJA

Ten produkt jest objęty dwuletnią gwarancją. Gwarancja obejmuje wyłącznie wady materiałowe i produkcyjne, a także dostawę części zamiennych.

Należy używać wyłącznie części zamiennych zalecanych lub dostarczonych przez producenta. Gwarancja zostanie unieważniona w przypadku nieprzestrzegania zaleceń tej instrukcji!

Gwarancja jest ważna pod warunkiem, że piec został prawidłowo zainstalowany i uruchomiony zgodnie z instrukcją obsługi obowiązującą w momencie zakupu. Podłączenie musi zostać wykonane przez autoryzowanego technika.

Części zużywające się z czasem, takie jak szkło, powłoka, wermikulit i uszczelki drzwiowe, nie są objęte gwarancją.

Z gwarancji wyłączone są również szkody wynikające z nieprzestrzegania instrukcji producenta dotyczących użytkowania urządzenia (np. przegrzanie, stosowanie niezatwierdzonych paliw, niewłaściwe skonfigurowanie komina dla urządzenia, brak konserwacji i czyszczenia) lub niewłaściwego korzystania z urządzenia przez użytkowania lub osoby trzecie itp. Wszelkie koszty poniesione przez producenta w wyniku nieuzasadnionych roszczeń gwarancyjnych będą ponoszone przez wnioskodawcę. GWARANCJA NIE MA WPŁYWU NA PRZEPISY PRAWNE DOTYCZĄCE ZGODNOŚCI.

To urządzenie jest objęte 24-miesięczną gwarancją na wady materiałowe i produkcyjne, licząc od daty zakupu.

Niniejsza gwarancja nie obejmuje uszkodzeń powstałych w wyniku niewłaściwego użytkowania urządzenia przez klienta lub nieprzestrzegania podanych instrukcji.

Naprawy gwarancyjne mogą być wykonywane wyłącznie przez autoryzowanego technika i za zgodą producenta.

W przeciwnym razie autoryzowane centra serwisowe nie będą mogły przeprowadzić naprawy gwarancyjnej, a użytkownik zostanie obciążony kosztami naprawy.

Gwarancja nie ma zastosowania w następujących przypadkach:

1. Jeśli urządzenie zostało uszkodzone wskutek
2. nieprawidłowej eksploatacji, np. przeciążenia paliwem lub nieuprawnionego użycia akcesoriów;
3. okoliczności zewnętrznych, które mogą prowadzić do użycia siły lub powstania szkód.

Załadunek:

A. Otwórz całkowicie regulator tlenu.
B. Powoli otwórz drzwi.
C. Za pomocą pogrzebacza rozprowadź żar i popiół na ruszcie, aby poprawić cyrkulację tlenu.
D. Umieść suche drewno na żarze.
E. Zamknij drzwiczki i utrzymuj proces spalania aż do osiągnięcia wysokiej temperatury i stanu intensywnego żarzenia się.

F. Ustaw regulator w żądanej pozycji.

Aby ograniczyć czas trwania szkody, roszczenie gwarancyjne należy przesłać na piśmie do sprzedawcy, wraz z fakturą, podając datę zakupu, nazwę modelu, numer seryjny i powód reklamacji.

| **Prawidłowa utylizacja produktu** | |
|---|---|
| | Ten symbol wskazuje, że urządzenie to nie powinno być wyrzucane wraz z niesegregowanymi odpadami komunalnymi, zgodnie z przepisami obowiązującymi w krajach Unii Europejskiej. By zapobiec szkodom dla środowiska lub zdrowia ludzkiego spowodowanym przez niekontrolowane odpady, należy je poddać recyklingowi w sposób odpowiedzialny, aby promować zrównoważone ponowne wykorzystanie zasobów materialnych. Aby zwrócić zużyte urządzenie, należy skorzystać z lokalnego systemu zbiórki. Produkt zostanie poddany recyklingowi w sposób przyjazny dla środowiska. |

# KARTA GWARANCYJNA

Szanowny Kliencie:

Należy pamiętać, że urządzenie może być używane wyłącznie do celów domowych, a wszelkie niezbędne naprawy muszą być wykonywane przez specjalistę zatwierdzonego przez markę. Urządzenie jest objęte dwuletnią gwarancją na wszelkie wady produkcyjne.

Jeśli jednak klient chce dokonać naprawy samodzielnie lub za pośrednictwem wyznaczonej przez siebie osoby, automatycznie traci prawo do gwarancji, a my nie ponosimy odpowiedzialności za wady sprzętu obsługiwanego przez nieautoryzowany personel.

Model urządzenia: _____

Nazwa klienta: _____

Data zakupu: _____ / _____ / _____

Miejsce zakupu: _____

Aby urządzenie było objęte dwuletnią gwarancją, należy przedstawić niniejszy wypełniony formularz lub fakturę zakupu. Jeśli stwierdzimy, że klient nie posiada tych dokumentów, może on utracić prawo do gwarancji, a wszelkie koszty związane z naprawą poniesione sam klient.

CZ

SANNOVER

# DITA 8.6

## KAMNA NA DŘEVO

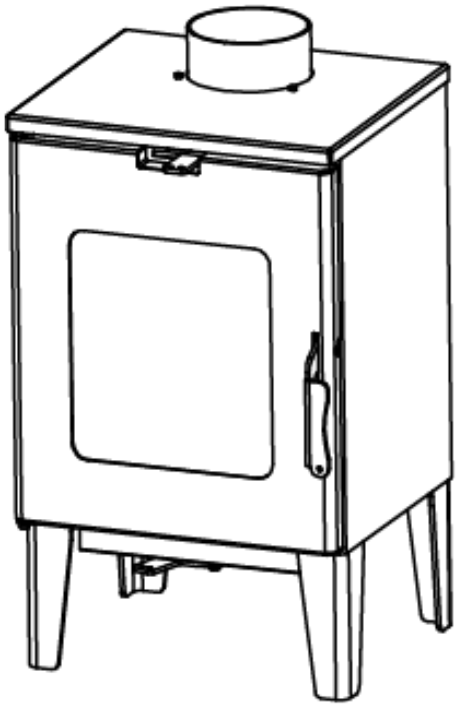

## UŽIVATELSKÁ PŘÍRUČKA

Před instalací, používáním a údržbou kamen si pozorně přečtěte návod.
Návod k obsluze je nedílnou součástí výrobku.



SANNOVER

# OBSAH

1. Omezení odpovědnosti
2. Technické specifikace
3. Znalost výrobku
4. Instalace výrobku
5. Návod k použití
6. Čištění a údržba
7. Záruka

# 1. OMEZENÍ ODPOVĚDNOSTI

Poskytnutím této příručky výrobce vylučuje jakoukoli občanskoprávní nebo trestní odpovědnost za nehody vyplývající z částečného nebo úplného nedodržení pokynů obsažených v tomto dokumentu. Výrobce se zříká veškeré odpovědnosti za nevhodné a nesprávné použití uživatelem, neoprávněné úpravy a/nebo opravy, jakož i použití neoriginálních náhradních dílů. Výrobce se zříká veškeré přímé a nepřímé občanskoprávní a trestní odpovědnosti v následujících případech:

- Nedostatečná údržba (zařízení a instalace)
- Nedodržení pokynů uvedených v příručce
- Použití bez dodržení bezpečnostních pokynů
- Nesoulad instalace s normami platnými v zemi uživatele
- Instalace provedená nekvalifikovaným a necertifikovaným personálem
- Úpravy a opravy nepovolené výrobcem
- Použití neoriginálních náhradních dílů
- Mimořádné okolnosti.
- K zapálení paliva nikdy nepoužívejte benzín ani jiný druh paliva, zejména petrolej.

Je třeba používat pouze originální náhradní díly. Nečekejte s výměnou součástí na to, až budou zcela opotřebované. Vyměňte všechny díly, které vykazují známky opotřebení, dříve, než dojde k jejich úplnému poškození. Předejdete tak nehodám způsobeným náhlým selháním součástí, které by mohlo vést ke zranění osob nebo poškození majetku.

Toto zařízení není určeno k použití dětmi nebo osobami se sníženými fyzickými, smyslovými nebo duševními schopnostmi nebo nedostatkem zkušeností a znalostí, pokud nebyly poučeny o použití zařízení osobou odpovědnou za jejich bezpečnost. Děti musí být pod dozorem, aby bylo zajištěno, že si se zařízením nebudou hrát.

## 2. TECHNICKÉ ÚDAJE

Toto zařízení je určeno výhradně k vytápění prostředí, ve kterém je instalováno.

| | | |
|---|---|---|
| Model : | **DITA 8.6** | |
| Referenční číslo : | **BOPL01010086BSA** | |
| Rozměry (D x Š x V) | mm | 422 x 407 x 762 |
| Hmotnost (čistá/hrubá) | Kg | 50 / 60 |
| odvod kouře | mm | 148 |
| Účinnost | % | 76,7% |
| Jmenovitý výkon | kW | 6.6 |
| Příkon | kW | 8.6 |
| Vytápěcí schopnost | $m^2$ | 40-80 |
| Palivo | | Dřevo |
| Maximální vlhkost paliva | % | 20 |
| Doporučená délka dřevěného polena | mm | < 40 |

## 3. POPIS VÝROBKU

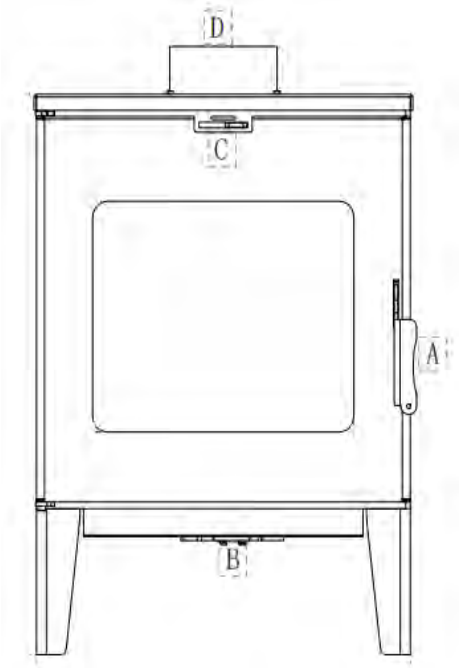


A – Rukojeť

B – Regulace přívodu kyslíku pro spalování

C – Regulace přívodu kyslíku pro spalování

D – Kouřovod

Rozměry:

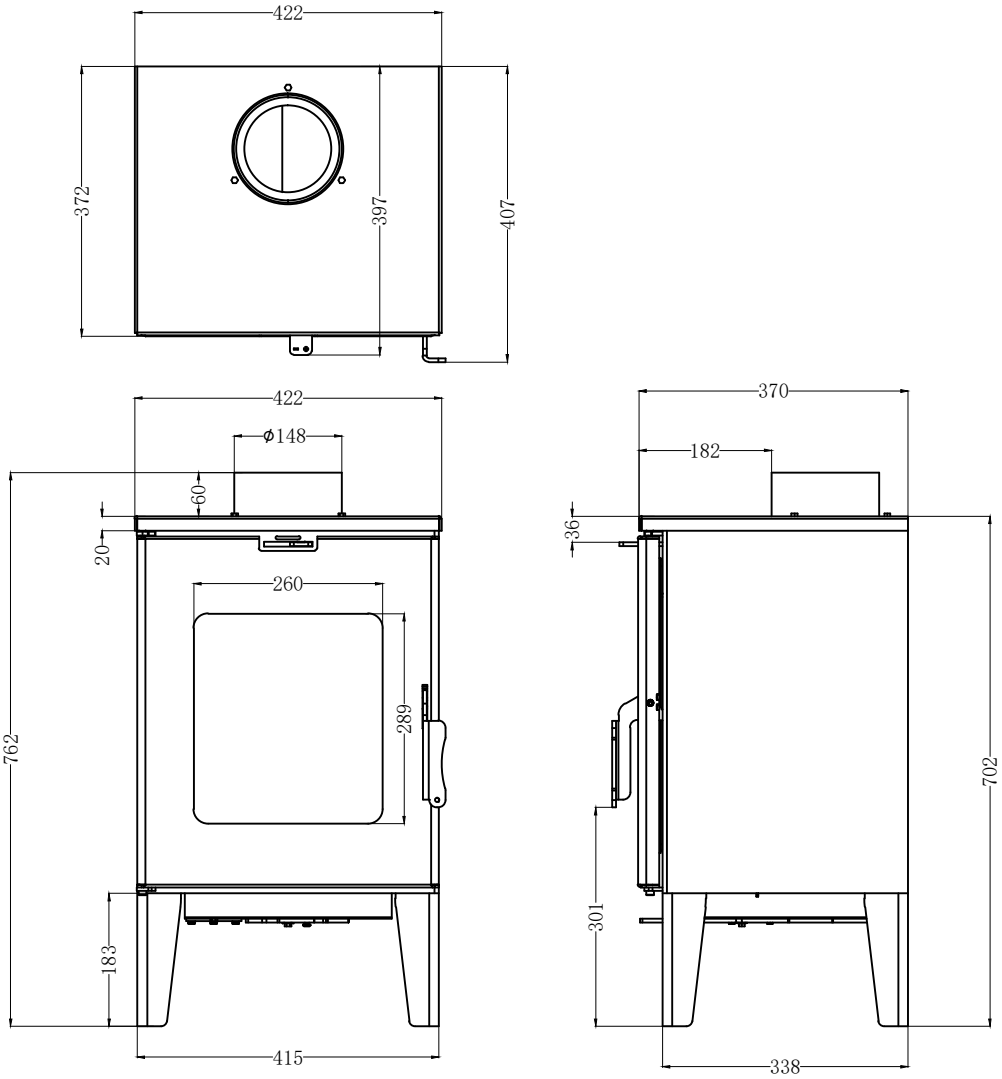




SANNOVER

Zařízení je uvnitř vybaveno vermikulitovými deskami, které pomáhají udržovat teplo.

Dvířka jsou osazena sklem, které odolává teplotám až 850 stupňů.

Kamna na dřevo se zahřívají na extrémně vysokou teplotu a je zakázáno se jich dotýkat, když jsou zapálená. Pokud se v blízkosti nacházejí malé děti, doporučujeme kolem kamen použít vhodný ochranný štít. Při doplňování dřeva do kamen vždy noste ochranné rukavice.

## 4. INSTALACE VÝROBKU

**Instalace musí být prováděna certifikovanými techniky!**

Aby bylo možné provést správnou instalaci, je nutné splnit níže uvedené požadavky:

1. Zařízení musí být instalováno na místě, kde může být dostatečně zásobováno kyslíkem. Pokud je zabudováno na místě, kde nedochází k obměně kyslíku, musí být instalovány mřížky, aby byl zajištěn přívod kyslíku potřebného pro spalování.

2. Kouřovod musí mít průměr 150 mm a musí být vyroben z pevné nerezové oceli nebo mít dvojitou stěnu. Použití ohebných kouřovodů pro instalaci není povoleno.

3. Trubka musí mít svislou výšku nejméně 3 metry, aby byl zajištěn minimální odvod spalin. V ideálním případě by kouřovod měl sahat 1 metr nad nejvyšší bod střechy, aby se vytvořil podtlak 12 Pascalů pro zajištění optimálního provozu kamen. Vstupní vzduchové mřížky stavby nesmí být ucpány.

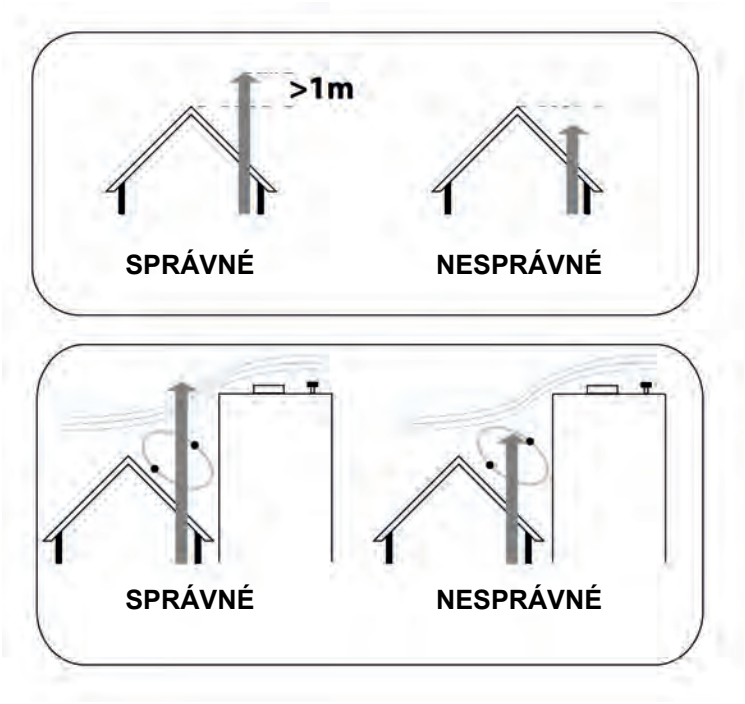

4. Pokud je nutné použít kolena, musí tvořit úhel 45° a nikdy úhel 90°. Na výstupu kouřovodu ven se pro údržbu / čištění doporučuje použití T-kusů, za účelem usnadnění údržby a zabránění úniku kondenzátu do zařízení.

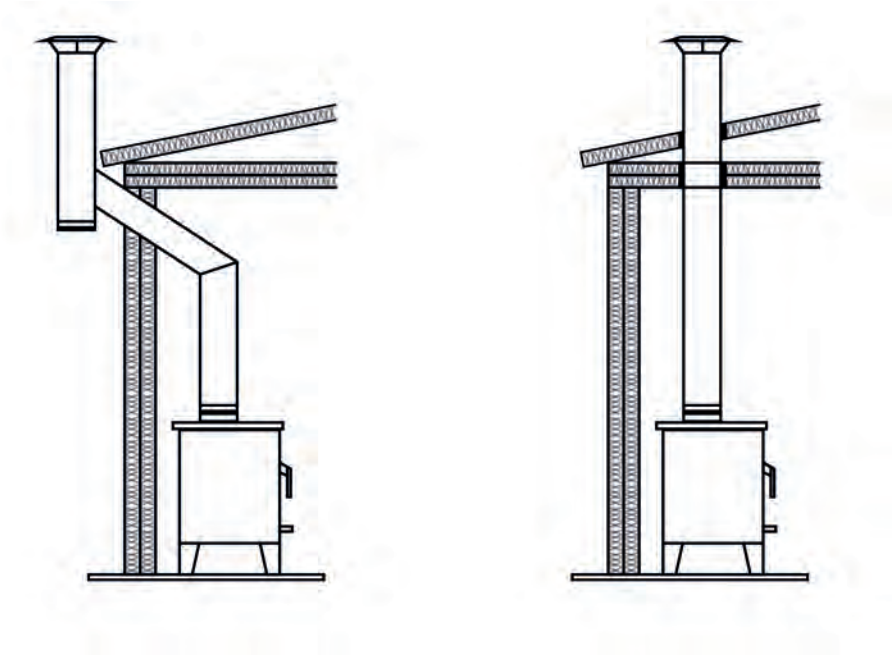

5. Kouřovod nesmí spojovat více zařízení. Každá kamna musí mít vlastní kouřovod, který nesmí být nikdy sdílen s jinými spalovacími nebo odsávacími zařízeními.

6. Venkovní kouřovody musí mít dvojitou stěnu, aby se zabránilo kondenzaci.

7. Vzdálenost mezi dekorativním kamenem a zařízením by měla být přibližně 5 mm, aby byla umožněno rozpínání kovových materiálů a aby bylo možné v případě neobvyklé situace zařízení odsunout, aniž by došlo k jeho poškození.

8. Zajistěte, aby otvory v budově měly vhodné rozměry pro instalaci požadovaných zařízení.

9. Materiály a prvky umístěné v blízkosti výrobku musí být schopny odolat účinkům tepelného záření procházejícího sklem zařízení. Nesmí být vyrobeny z hořlavého materiálu.

10. Teplotní třída komína musí být alespoň T400G, tj. schopná odolat požáru sazí.

11. Použití dřeva v povrchových úpravách může způsobit nepříjemnosti. Proto doporučujeme použít vhodnou izolaci nebo dřevo nepoužívat.

12. Zařízení nesmí být instalováno s ventilačními systémy, jejichž tlak je nižší než 15 Pa.

13. Pokud je kouřovod spojující zařízení s komínem připevněn k přilehlé stěně pomocí konzoly. Je zakázáno stavět cihlový komín přímo nad zařízením.

14. Vaše kamna na dřevo jsou navržena tak, aby maximalizovala dobu hoření. Pro dosažení nejlepších výsledků vytvořte dobrý základ ohně ve spalovacím prostoru, nechte ho hořet asi 30 minut a pak úplně zavřete vzduchovou klapku. Když se vrátíte ke kamnům, otevřete vzduchovou klapku úplně, dokud nedosáhnete dobrého hoření, a poté ji nastavte na normální provozní úroveň. Nepřidávejte palivo, dokud není spalovací prostor horký a červený. Poté přidejte malé množství paliva poprvé a nechte ho vzplanout, než přidáte další. Během nočního hoření může sklo kamen zčernat, ale sklo by se mělo zase vyčistit, když se oheň znovu rozhoří.

15. Za nepříznivých povětrnostních podmínek (např. silný vítr) může dojít ke snížení tahu komína, což může vést k poruše zařízení. Nepřikládejte další dřevo a počkejte, až se situace vrátí do normálu.

**Upozornění: pokud je zařízení instalováno na podlaze z hořlavého materiálu, je nutná izolační deska.**

# 5. NÁVOD K POUŽITÍ

Palivo:
Pro zajištění optimálního provozu zařízení je třeba používat pouze a výhradně suché dřevo, jehož vlhkost nepřesahuje 20 %.
Nepoužívejte dřevo pokryté barvou, pryskyřicí, lakem nebo toxickými či hořlavými látkami.
Je zakázáno používat zařízení jako spalovnu odpadu a taktéž spalovat nevhodná a nedoporučená paliva, včetně kapalných.

Regulace kyslíku pro spalování:
Tato funkce reguluje množství kyslíku vstupujícího do kamen, čímž je řízeno spalování. Nachází se v horní a dolní části dvířek.

Otevření: Zatáhněte za regulátor, abyste otevřeli přívod vzduchu během fáze zapalování a při vyšší spotřebě dřeva.

Zavření: Zatlačte na regulátor, abyste uzavřeli přívod vzduchu, čímž zvýšíte účinnost spalování a snížíte spotřebu dřeva.

Zapálení:
1) Zcela otevřete regulátor vzduchu.
2) Umístěte do kamen podpalovače, suché borovicové šišky nebo dřevěné hobliny. Nepoužívejte žádné kapalné palivo!
3) Počkejte, až se oheň rozhoří, a teprve poté zavřete nebo nastavte regulátor.

Fáze zapalování je dokončena, když konstrukce kamen dosáhne stabilní teploty.

Poté je nutné regulovat přívod spalovacího vzduchu.

**Upozornění:**

Bezpečná vzdálenost: Sklo zařízení musí být udržováno v minimální vzdálenosti 1 metru od jakéhokoli hořlavého předmětu, aby byla zajištěna dostatečná bezpečnost během provozu.

# 6. ČIŠTĚNÍ A ÚDRŽBA

1) Odstraňování popela uvnitř zařízení musí být prováděno denně, aby se zabránilo rychlejší korozi zařízení a zajistila se jeho dobrá každodenní účinnost.

2) Sklo je třeba čistit hadříkem a přípravky určenými speciálně pro tento účel. Pro prodloužení životnosti těsnění zařízení vždy dbejte na to, abyste na něj čisticí přípravek neaplikovali.

3) Na konci každé sezóny je třeba zařízení vyčistit. Doporučujeme, abyste tuto údržbu nechali provést technikem značky nebo autorizovaným technikem.

4) Je odpovědností zákazníka udržovat zařízení v dobrém stavu. Na poškození skla, vermikulitových desek nebo vnitřku zařízení, které začínají oxidovat, se tedy záruka nevztahuje. Proto při každoroční údržbě na konci sezóny doporučujeme celá kamna důkladně vyčistit.

<u>Upozornění</u>

1. Aby se zabránilo úniku kouře, musí být dvířka spalovací komory zavřená, s výjimkou zapalování, doplňování paliva a odstraňování zbytků. Zařízení se nesmí používat, pokud jsou těsnění kolem dvířek poškozená.

2. Zařízení, a zejména jeho vnější povrchy, je během provozu horké na dotek, a ještě několik hodin po vyhasnutí posledních plamenů je třeba dbát zvýšené opatrnosti.

3. Neprovádějte žádné neoprávněné úpravy zařízení a používejte pouze doporučené náhradní díly.

4. Opatření, která je třeba přijmout v případě požáru komína:
   1) ZAVŘETE REGULÁTOR VZDUCHU ZATLAČENÍM VZDUCHOVÉHO SPÍNAČE SMĚREM KE KAMNŮM.
   2) OPUSŤTE DŮM NEBO BUDOVU.
   3) ZAVOLEJTE HASIČE.

5. Hořlavé kapaliny: Nikdy nepoužívejte benzín, palivo pro benzínové lampy, petrolej, podpalovač uhlí, etylalkohol nebo podobné kapaliny k rozdělání nebo oživení ohně v kamnech. Všechny tyto kapaliny uchovávejte během používání kamen mimo jejich dosah.

6. Kouř z ucpaného komína je nebezpečný. Komín a kouřovod pravidelně čistěte podle pokynů výrobce a pokynů platných v zemi instalace. Používejte pouze doporučená paliva.

# 7. ZÁRUKA

Na tento výrobek se vztahuje dvouletá záruka. Záruka se vztahuje pouze na materiálové a výrobní vady a na dodávku náhradních dílů.

Používejte pouze náhradní díly doporučené nebo dodané výrobcem. V případě nedodržení tohoto pokynu záruka zaniká!

Záruka je platná za předpokladu, že kamna byla správně nainstalována a uvedena do provozu v souladu s návodem k použití platným v době nákupu. Zapojení musí provést autorizovaný technik.

Opotřebitelné díly, jako je sklo, obložení, vermikulit a těsnění dvířek, jsou ze záruky vyloučeny.

Vyloučeny jsou také škody způsobené nedodržením pokynů výrobce k používání zařízení (např. přehřátí, použití neschválených paliv, nesprávně nakonfigurovaný komín pro zařízení, nedostatečná údržba a čištění) nebo nesprávným použitím uživatelem či třetími stranami atd. Veškeré náklady vzniklé výrobci v důsledku neoprávněných záručních nároků ponese žadatel. ZÁRUKA NEMÁ VLIV NA ZÁKONNÁ USTANOVENÍ TÝKAJÍCÍ SE SHODY.

Na toto zařízení se vztahuje záruka 24 měsíců od data nákupu na veškeré výrobní nebo materiálové vady.

Tato záruka vylučuje jakékoli zneužití zařízení zákazníkem nebo nedodržení těchto pokynů.

Jakoukoli záruční opravu může provádět pouze autorizovaný technik, a to se souhlasem výrobce.

Pokud výše uvedené nedodržíte, autorizované centrální servisy nebudou moci provést záruční opravu a bude vám účtována částka za opravu.

Záruka se nevztahuje na následující případy:

1. Pokud je zařízení rozbité.
2. Nesprávné použití zařízení, např. přetížení palivem nebo neoprávněné použití příslušenství.
3. Použití síly nebo poškození způsobené vnějšími událostmi.

Doplnění paliva:

A. Zcela otevřete regulátor kyslíku.
B. Pomalu otevřete dvířka.
C. Pomocí pohrabáče rozprostřete uhlíky a popel, které pokrývají rošt, aby mohl kyslík lépe cirkulovat.
D. Na uhlíky položte suché dřevo.
E. Zavřete dvířka a nechte dřevo hořet, dokud není zařízené velmi horké a uhlíky žhnoucí.
F. Nastavte regulátor do požadované polohy.

Aby se omezila doba trvání škody, musí být reklamace zaslána písemně prodejci spolu s fakturou a s uvedením data nákupu, názvu modelu, sériového čísla a důvodu reklamace.

| Správná likvidace výrobku | |
|---|---|
| | Tento symbol označuje, že toto zařízení nesmí být v Evropské unii likvidováno spolu s netříděným domovním odpadem. Pro zabránění nekontrolovanému poškozování životního prostředí nebo lidského zdraví odpadem, musí být odpad recyklován zodpovědně tak, aby se podpořilo udržitelné opětovné použití materiálů. Pro vrácení použitého zařízení využijte sběrný systém ve vašem okolí, kde se o produkt postarají a zajistí jeho ekologickou recyklaci. |

# ZÁRUČNÍ LIST

Upozornění pro zákazníky:

Upozorňujeme vás, že vaše zařízení smí být používáno pouze pro domácí účely a že veškeré nezbytné opravy musí být provedeny odborníkem autorizovaným značkou, přičemž na veškeré výrobní vady se vztahuje dvouletá záruka.

Pokud si však zákazník přeje provést opravu sám nebo prostřednictvím jím určené osoby, automaticky ztratí právo na záruku a my nebudeme odpovědní za vady zařízení, se kterým manipuloval neoprávněný personál.

Model zařízení: _____

Jméno zákazníka: _____

Datum nákupu: _____ / _____ / _____

Místo nákupu: _____

Pro uplatnění dvouleté záruky musíte předložit tento řádně vyplněný formulář nebo nákupní fakturu. Pokud zjistíme, že zákazník tyto dokumenty nemá, může ztratit právo na záruku a všechny náklady spojené s opravou ponese sám.

SANNOVER

Made in PRC

MULTI-THERMIQUE SAS
300 ROUTE DE CERTINES
01250 MONTAGNAT – FRANCE

SANNOVER