Foco LED para carril Milan 30W Trifásico - DSC 6000K

Tabla de Referencias

Garantía de Producto 3 Años

LM3119	
LM3120	4500k
LM3121	3000k

Información Eléctrica

Vatios	30 w
Alimentación	220-240v ac
Factor De Potencia	0.95

Características Generales

Vida Útil	30000
Protección	IP20
Clase Aislamiento Eléctrico	I

Información Lumínica

Luminosidad	2700
Eficiencia Lm	90
Temperatura De Color	3000K | 4500K | 6000K
Ángulo	36°
Cri	90
Ugr	<19
Flicker Free	Si

Fuente de alimentación

Driver	TMCXING

Información Material

Material	Aluminio|PC

Avisos y Precauciones

Temperatura De Trabajo	-20°C ~ +45°C

Fotometría

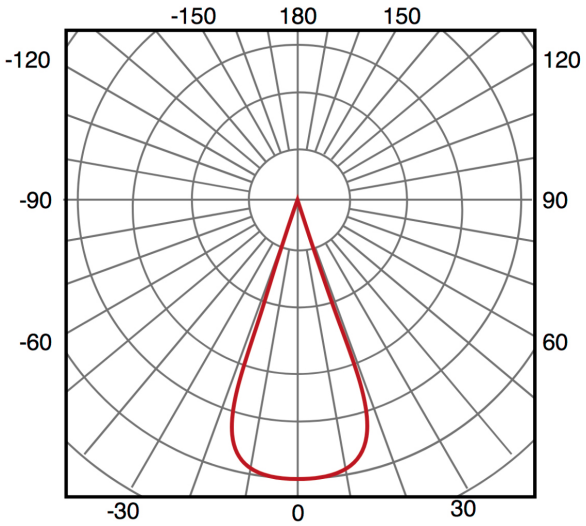

36°

Garantía y Calidad

Garantía	3

Dimensiones e Instalación

Dimensión	230X80X180H mm

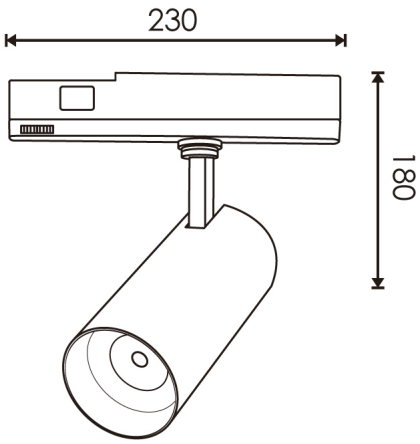

Logística

Unidad por caja	12 ud
Peso Bruto Embalaje Unidad	0.864

Sujeto a cambios sin previo aviso. Asegurese de utilizar datos más recientes

Fecha de descarga: 05-08-2026

En caso de incidencia : www.ledme-europa.com