lumisky

CLARA

- NOTICE D'UTILISATION
- USER GUIDE
- MANUAL DE INSTRUCCIONES
- BETRIEBSANLEITUNG
- HANDLEIDING
- MANUALE D'USO
- MANUAL DE INSTRUÇÕES
- MANUAL DE UTILIZARE
- INSTRUKCJA OBSŁUGI
- РУКОВОДСТВО ПОЛЬЗОВАТЕЛЯ

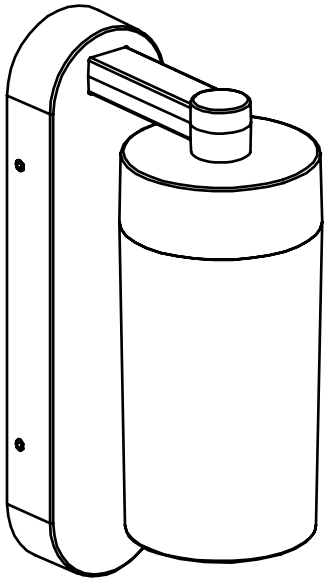

www.lumisky.com

Contenu :
- Applique CLARA
- Notice d'utilisation

Ce mode d'emploi vous permet de vous familiariser avec le fonctionnement du produit.

- Ne pas utiliser le produit avant d'avoir bien lu le mode d'emploi.
- Conserver ce mode d'emploi toute la durée de vie du produit.
- Eteindre le luminaire avant manipulation.

2. CONSIGNES DE SÉCURITÉ

- Ne pas placer près de sources de chaleur de plus de 60°C.
- Tenir hors de portée des enfants.
- Ne pas utiliser si le câble est défectueux ou endommagé.
- Manipulez le produit avec précaution. Un coup, un choc, ou une chute, même de faible hauteur, peut l'endommager.
- Ne pas dépasser le voltage autorisé : 220-240V
- Veillez à utiliser le produit uniquement comme indiqué dans la notice. Une mauvaise utilisation peut endommager le produit ou son environnement.
- En cas de non utilisation conservez soigneusement le produit dans son emballage d'origine et dans un endroit frais et sec.
- Ne pas couvrir le produit avec un matériau (papier, chiffon, etc…)

3. UTILISATIONS CONFORMES

A. Général

Ce produit est conçu pour un usage en extérieur.
La source lumineuse est constituée de LED qui assurent une forte luminosité avec une faible puissance consommée.

B. Installation

Couper le courant avant l'installation de votre applique.
Voir le shéma page 6 pour les étapes d'installation.
L'applique dispose d'un culot E27 qui vous permet de choisir l'ampoule de votre choix. (Maximum 40W)

4. GARANTIE

Pour connaître les conditions de garantie, veuillez contacter votre revendeur. Veuillez tenir compte des conditions générales de vente.

- En cas de dommages matériels ou corporels occasionnées suite à une manipulation non conforme ou à la non-observation des consignes de sécurité, nous déclinons toute responsabilité.
- En cas de dommages occasionnés suite à la non-observation de ce mode d'emploi, le droit à la garantie est annulée.
- Pour des raisons de sécurité et d'homologation (CE), la transformation et/ou la modification de la lampe solaire de sa propre initiative n'est pas autorisée.

5. CARACTERISTIQUES TECHNIQUES

IP54
Voltage : 220-240V
Culot E27
MAX 40W

Contents :
- Solar wall CLARA
- Instruction manual

This manual helps you become familiar with the operation of the product.
Do not use the product before reading the manual carefully.
Keep this manual for the entire lifetime of the product.
Switch off the light before handling.

2. SAFETY INSTRUCTIONS

Do not place near heat sources exceeding 60°C.

Keep out of reach of children.
Do not use if the cable is defective or damaged.
Handle the product carefully. A hit, shock, or even a small fall can damage it.
Do not exceed the permitted voltage: 220–240V.
Use the product only as indicated in the manual. Improper use may damage the product or its surroundings.
When not in use, store the product in its original packaging in a cool, dry place.
Do not cover the product with any material (paper, cloth, etc.).

3. PROPER USE

A. General

This product is designed for outdoor use. The light source consists of LEDs that provide high brightness with low power consumption.

B. Installation

Turn off the power before installing the wall light. See the diagram on page 6 for installation steps. The wall light has an E27 socket allowing you to choose the bulb of your choice (maximum 40W).

4. Warranty

For warranty conditions, please contact your retailer. Please refer to the general terms of sale.

We decline any responsibility for material or bodily damage resulting from improper handling or failure to observe safety instructions.

Any damage resulting from failure to follow this manual voids the warranty.

For safety and certification reasons (CE), modification or alteration of the lamp on your own initiative is not permitted.

5. Technical Specifications

IP54
Voltage: 220–240V
Socket: E27
MAX 40W

Inhalt:
- Wandleuchte CLARA
- Bedienungsanleitung

Diese Anleitung hilft Ihnen, sich mit der Funktionsweise des Produkts vertraut zu machen.

Verwenden Sie das Produkt nicht, bevor Sie die Anleitung vollständig gelesen haben.

Bewahren Sie diese Anleitung während der gesamten Lebensdauer des Produkts auf.

Schalten Sie die Leuchte vor jeder Handhabung aus.

2. SICHERHEITSHINWEISE

Nicht in der Nähe von Wärmequellen über 60°C platzieren.
Außer Reichweite von Kindern aufbewahren.
Nicht verwenden, wenn das Kabel defekt oder beschädigt ist.
Produkt vorsichtig behandeln. Ein Schlag, Stoß oder Sturz, selbst aus geringer Höhe, kann es beschädigen.
Zulässige Spannung nicht überschreiten: 220–240V.
Produkt nur gemäß der Anleitung verwenden. Unsachgemäße Verwendung kann Schäden verursachen.
Bei Nichtgebrauch im Originalkarton an einem kühlen, trockenen Ort aufbewahren.

Produkt nicht mit Materialien (Papier, Tuch usw.) abdecken.

3. BESTIMMUNGSGEMÄSSE VERWENDUNG

A. Allgemein

Dieses Produkt ist für den Außenbereich bestimmt. Die Lichtquelle besteht aus LEDs mit hoher Leuchtkraft und geringem Energieverbrauch
.

B. Installation

Vor der Installation den Strom ausschalten. Siehe Schema auf Seite 6 für die Installationsschritte. Die Leuchte hat eine E27-Fassung, in die Sie ein Leuchtmittel Ihrer Wahl einsetzen können (max. 40W).

4. Garantie

Für Garantiebedingungen wenden Sie sich bitte an Ihren Händler. Beachten Sie die allgemeinen Verkaufsbedingungen.

- Wir übernehmen keine Haftung für Schäden, die durch unsachgemäße Handhabung oder Missachtung der Sicherheitshinweise entstehen.
- Bei Schäden aufgrund der Nichtbeachtung dieser Anleitung erlischt der Garantieanspruch.
- Aus Sicherheits- und Zulassungsgründen (CE) sind eigenmächtige Änderungen oder Umbauten der Leuchte nicht gestattet.

5. Technische Daten

IP54
Spannung: 220–240V
Fassung: E27 – MAX 40W

Inhoud :
- CLARA
- Handleiding

Deze handleiding helpt u vertrouwd te raken met het gebruik van het product.

Gebruik het product niet voordat u de handleiding zorgvuldig hebt gelezen.

Bewaar deze handleiding gedurende de hele levensduur van het product.

Schakel de lamp uit voordat u deze aanraakt.

2. VEILIGHEIDSINSTRUCTIES

Niet plaatsen in de buurt van warmtebronnen boven 60°C.

Buiten het bereik van kinderen houden.

Niet gebruiken als de kabel defect of beschadigd is.

Behandel het product voorzichtig. Een schok of val, zelfs van geringe hoogte, kan schade veroorzaken.

Overschrijd de toegestane spanning niet: 220–240V.

Gebruik het product alleen zoals aangegeven in de handleiding. Onjuist gebruik kan schade veroorzaken.

Bewaar het product in de originele verpakking op een koele, droge plaats wanneer het niet in gebruik is.

Bedek het product niet met materiaal (papier, doek, enz.).

3. JUISTE GEBRUIK

A. Algemeen

Dit product is ontworpen voor gebruik buitenshuis. De lichtbron bestaat uit LED's met hoge helderheid en laag energieverbruik.

B. Installatie

Schakel de stroom uit voordat u de wandlamp installeert. Zie het schema op pagina 6 voor de installatiestappen. De lamp heeft een E27-fitting, geschikt voor lampen tot 40W.

4. Garantie

Voor garantievoorwaarden kunt u contact opnemen met uw verkoper. Raadpleeg de algemene verkoopvoorwaarden.

Wij aanvaarden geen aansprakelijkheid voor schade als gevolg van onjuist gebruik of het niet naleven van veiligheidsvoorschriften.

Schade als gevolg van het niet naleven van deze handleiding doet de garantie vervallen.

Om veiligheids- en CE-redenen zijn aanpassingen of wijzigingen niet toegestaan.

5. TECHNISCHE GEGEVENS

IP54 – Spanning: 220–240V – Fitting: E27 – MAX 40W

Contenuti :
- CLARA
- Manuale di istruzioni

Questo manuale vi aiuta a familiarizzare con il funzionamento del prodotto.
Non utilizzare il prodotto senza aver letto attentamente il manuale.
Conservare il manuale per tutta la durata del prodotto.
Spegnere la lampada prima di manipolarla.

2. ISTRUZIONI DI SICUREZZA

Non posizionare vicino a fonti di calore superiori a 60°C.
Tenere fuori dalla portata dei bambini.
Non utilizzare se il cavo è difettoso o danneggiato.
Maneggiare con cura. Un urto o una caduta può danneggiare il prodotto.
Non superare la tensione consentita: 220–240V.
Utilizzare solo come indicato nel manuale.
Conservare nella confezione originale in un luogo fresco e asciutto.
Non coprire il prodotto con materiali (carta, tessuto, ecc.).

3. USO CORRETTO

A. Generale
Prodotto destinato all'uso esterno. La sorgente luminosa è composta da LED ad alta luminosità e basso consumo.

B. Installazione
Spegnere la corrente prima dell'installazione. Vedere schema a pagina 6. Portalampada E27, compatibile con lampadine fino a 40W.

4. Garanzia

Per le condizioni di garanzia, contattare il rivenditore.
Non siamo responsabili per danni causati da uso improprio o mancato rispetto delle istruzioni.
La garanzia è annullata in caso di inosservanza del manuale.
Per motivi di sicurezza e certificazione (CE) non è consentita alcuna modifica.

5. Dati tecnici

IP54 – Tensione: 220–240V – Attacco: E27 – MAX 40W

Contenido:
Aplique CLARA
Manual de usuario

Este manual le ayudará a familiarizarse con el funcionamiento del producto.
No utilice el producto sin haber leído atentamente el manual.
Conserve este manual durante toda la vida útil del producto.
Apague la lámpara antes de manipularla.

2. INSTRUCCIONES DE SEGURIDAD

No colocar cerca de fuentes de calor superiores a 60°C.
No utilizar si el cable está dañado.
Manipule el producto con cuidado. Un golpe o caída puede dañarlo.
No exceda el voltaje permitido: 220–240V.
Use el producto solo como se indica en el manual. Un mal uso puede dañarlo.
Cuando no se utilice, guárdelo en su embalaje original en un lugar fresco y seco.
No cubra el producto con ningún material (papel, tela, etc.).

3. USO ADECUADO

A. General
Este producto está diseñado para uso exterior. La fuente de luz es LED, que ofrece alta luminosidad con bajo consumo.

B. Instalación
Desconecte la corriente antes de instalar el aplique. Véase el esquema en la página 6. El aplique tiene un casquillo E27 (máximo 40W).

4. Garantía

Para conocer las condiciones de garantía, contacte con su distribuidor.

No nos hacemos responsables de daños derivados de un uso indebido o del incumplimiento de las instrucciones de seguridad.

La garantía quedará anulada en caso de incumplimiento de este manual.

Por razones de seguridad y certificación (CE), no se permiten modificaciones del producto.

5. Características técnicas

IP54 – Voltaje: 220–240V – Casquillo: E27 – MAX 40W

Acest manual de utilizare vă va familiariza cu funcționarea produsului.

- Nu utilizați produsul înainte de a citi instrucțiunile de utilizare.
- Păstrați acest manual pe toată durata de viață a produsului.
- Opriți produsul înainte de al manipula.

Conținut:
Aplica CLARA
Manual de utilizare

Acest manual vă ajută să vă familiarizați cu funcționarea produsului.

Nu utilizați produsul înainte de a citi cu atenție manualul.

Păstrați manualul pe toată durata de viață a produsului.

Opriți lumina înainte de manipulare.

2. Instrucțiuni de siguranță

Nu așezați lângă surse de căldură mai mari de 60°C.
Țineți departe de copii.
Nu utilizați dacă cablul este deteriorat.
Manipulați cu grijă. O lovitură sau o cădere poate deteriora produsul.
Nu depășiți tensiunea permisă: 220–240V.
Utilizați produsul doar conform instrucțiunilor.
Păstrați-l în ambalajul original, într-un loc răcoros și uscat.
Nu acoperiți produsul cu materiale (hârtie, pânză etc.).

3. Utilizare corespunzătoare

A. General
Produs destinat utilizării în exterior. Sursa de lumină este formată din LED-uri cu luminozitate ridicată și consum redus.

B. Instalare
Opriți curentul înainte de instalare. Consultați schema de la pagina 6.
Soclu E27, compatibil cu becuri de până la 40W.

4. Garanție
Pentru condițiile de garanție, contactați distribuitorul.

Nu ne asumăm răspunderea pentru daune cauzate de utilizare necorespunzătoare.
Nerespectarea instrucțiunilor anulează garanția.
Din motive de siguranță și certificare (CE), nu este permisă modificarea produsului.

5. Caracteristici tehnice
IP54 – Tensiune: 220–240V – Soclu: E27 – MAX 40W



Zawartość :
- CLARA
- Instrukcja użytkowania

Este manual ajuda-o a compreender o funcionamento do produto.
Não utilize o produto antes de ler atentamente o manual.
Guarde o manual durante toda a vida útil do produto.
Desligue a luz antes de manusear.

2. Instruções de segurança

Não colocar perto de fontes de calor acima de 60°C.
Manter fora do alcance das crianças.
Não utilizar se o cabo estiver danificado.
Manusear com cuidado. Um impacto ou queda pode danificar o produto.
Não exceder a voltagem permitida: 220–240V.
Utilizar apenas conforme indicado no manual.
Guardar na embalagem original em local fresco e seco.
Não cobrir o produto com materiais (papel, tecido, etc.).

3. Utilização adequada

A. Geral
Produto concebido para utilização no exterior. Fonte de luz LED de alta luminosidade e baixo consumo.

B. Instalação
Desligue a corrente antes da instalação. Ver o esquema na página 6.
Casquilho E27 (máx. 40W).

4. Garantia
Para as condições de garantia, contacte o seu revendedor.

Não nos responsabilizamos por danos resultantes de má utilização.
A garantia é anulada se as instruções não forem seguidas.
Por razões de segurança e certificação (CE), não é permitida a modificação do produto.

5. Características técnicas
IP54 – Voltagem: 220–240V – Casquilho: E27 – LED MAX 40W



Содержание:
- CLARA
- Руководство пользователя

Данное руководство поможет вам ознакомиться с принципом работы изделия.
Не используйте продукт, не прочитав внимательно инструкцию.
Храните руководство на протяжении всего срока службы изделия.
еред обслуживанием выключите светильник.

2. Меры безопасности

Не размещайте рядом с источниками тепла выше 60°C.
Держите в недоступном для детей месте.
Не используйте, если кабель повреждён.
Обращайтесь с изделием осторожно. Удар или падение может повредить его.
Не превышайте допустимое напряжение: 220–240V.
Используйте изделие только в соответствии с инструкцией.
Храните в оригинальной упаковке в прохладном и сухом месте.
Не накрывайте изделие материалами (бумагой, тканью и т.д.).

3. Правильное использование
А. Общее
Изделие предназначено для использования на улице. Источник света — светодиоды с высокой яркостью и низким энергопотреблением.
В. Установка
Перед установкой отключите питание. См. схему на странице 6.
Цоколь E27, максимум 40Вт.

4. Гарантия
Для условий гарантии обратитесь к вашему продавцу.

Мы не несем ответственности за ущерб, вызванный неправильным использованием.

Несоблюдение инструкций аннулирует гарантию.

По соображениям безопасности и сертификации (CE) самостоятельные изменения конструкции запрещены.

5. Технические характеристики
IP54 – Напряжение: 220–240V – Цоколь: E27 – MAX 40W

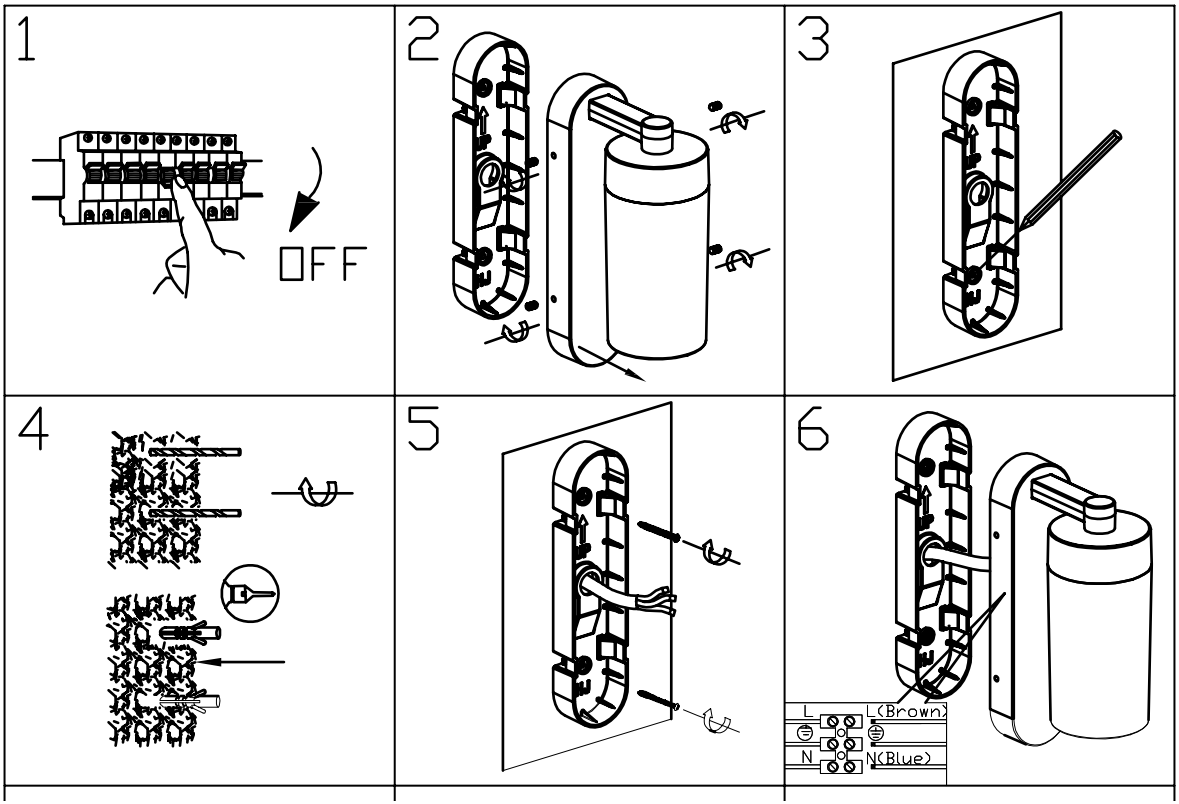
1
OFF
2
3
4
5
6
L
(Brown)
N
N(Blue)

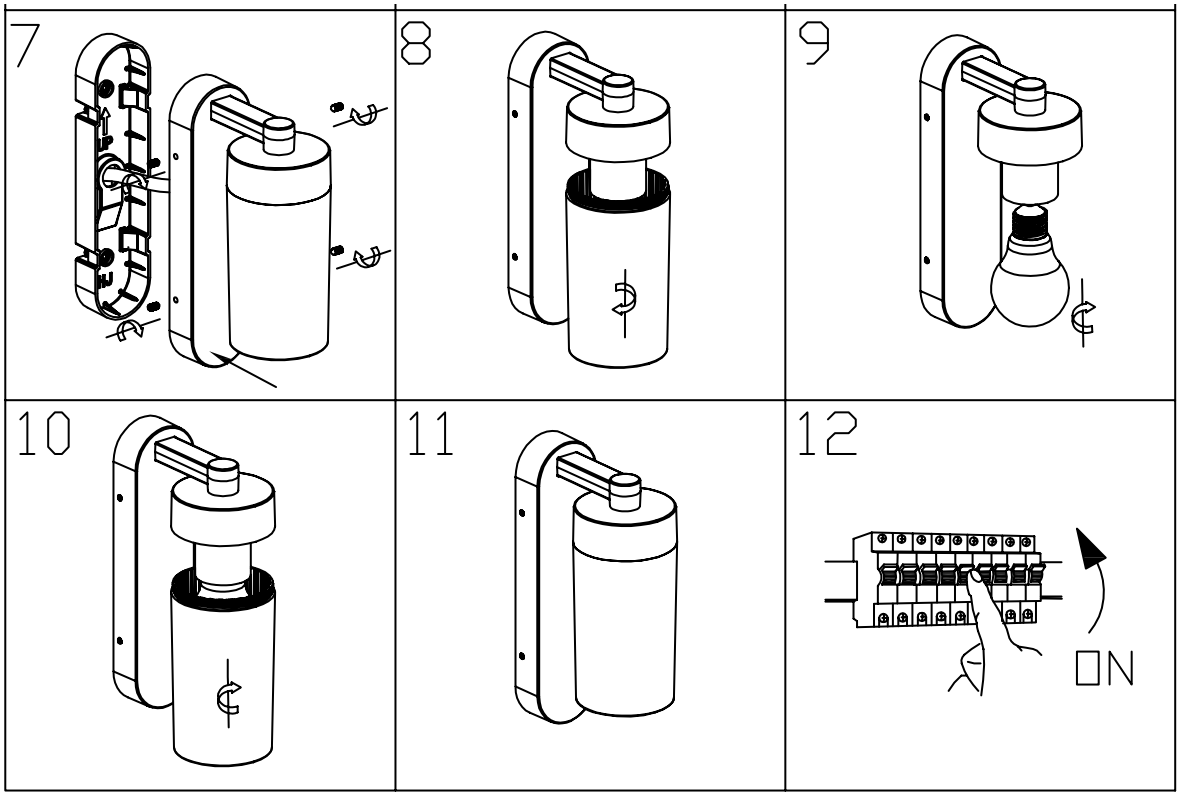
7
8
9
10
11
12
ON

CONSIGNES POUR LE TRAITEMENT DES DÉCHETS

Instructions for waste disposal - Instrucciones para la eliminación de residuos - Anweisungen für die Abfallentsorgung - Instrukcje dotyczące usuwania odpadów - Istruzioni per lo smaltimento dei rifiuti - Instruções para a eliminação de resíduos - Instructies voor afvalverwijdering - Instrucțiuni pentru eliminarea deșeurilor - Инструкции по утилизации отходов

Notre entreprise contribue financièrement à un système global de tri, de collecte sélective et de recyclage des déchets d'emballages ménagers - Our company contributes financially to a global system of sorting, selective collection and recycling of household packaging waste - Nuestra empresa contribuye económicamente a un sistema global de clasificación, recogida selectiva y reciclaje de residuos de envases domésticos - Unser Unternehmen leistet einen finanziellen Beitrag zu einem globalen System der Sortierung, selektiven Sammlung und Wiederverwertung von Haushaltsverpackungsabfällen - Ons bedrijf draagt financieel bij aan een wereldwijd systeem van sortering, selectieve inzameling en recycling van huishoudelijk verpakkingsafval - La nostra azienda contribuisce finanziariamente a un sistema globale di smistamento, raccolta differenziata e riciclaggio dei rifiuti domestici di imballaggio - Nossa empresa contribui financeiramente para um sistema global de triagem, coleta seletiva e reciclagem de resíduos de embalagens domésticas - Compania noastră contribuie financiar la un sistem global de sortare, colectare selectivă și reciclare a deșeurilor de ambalaje menajere - Nasza firma wnosi wkład finansowy do globalnego systemu sortowania, selektywnej zbiórki i recyklingu odpadów opakowaniowych z gospodarstw domowych - Наша компания вносит финансовый вклад в глобальную систему сортировки, выборочного сбора и переработки бытовых упаковочных отходов



Produit mis sur le marché après le 25 Août 2005. Une collecte séparée des déchets d'équipements électriques et électroniques (DEEE) est requise - Product placed on the market after August 25, 2005. A separate collection for waste electric and electronic equipment (WEEE) is required - Producto comercializado después del 25 de agosto de 2005. Se requiere una recogida separada para los residuos de aparatos eléctricos y electrónicos (RAEE) - Produkt, das nach dem 25. August 2005 in Verkehr gebracht wird. Eine getrennte Sammlung für Elektro- und Elektronikaltgeräte (WEEE) ist erforderlich - Product dat na 25 augustus 2005 op de markt is gebracht. Een gescheiden inzameling van afgedankte elektrische en elektronische apparatuur (AEEA) is vereist - Prodotto immesso sul mercato dopo il 25 agosto 2005. È richiesta una raccolta differenziata per i rifiuti di apparecchiature elettriche ed elettroniche (RAEE) - Produto colocado no mercado após 25 de agosto de 2005. É necessária uma coleta separada para resíduos de equipamentos elétricos e eletrônicos (REEE) - Produs introdus pe piață după 25 august 2005. Este necesară o colectare separată a deșeurilor de echipamente electrice și electronice (DEEE) - Produkt wprowadzony do obrotu po 25 sierpnia 2005 r. Wymagana jest selektywna zbiórka zużytego sprzętu elektrycznego i elektronicznego (WEEE) - Товар размещен на рынке после 25 августа 2005 г. Требуется отдельный сбор отходов электрического и электронного оборудования



Triez et recyclez l'emballage - Sort and recycle the packaging - Clasificar y reciclar el embalaje - Sortieren und recyceln Sie die Verpackung - Sorteer en recycle de verpakking - Ordina e ricicla gli imballaggi - Classifique e recicle a embalagem - Sortează și reciclează ambalajul - Sortuj i poddaj recyklingowi opakowanie - Сортировка и переработка упаковки

Conformité du produit relative aux dispositions des directives communautaires - Product conformity with the provisions of community directives - Conformidad del producto con las disposiciones de las directivas comunitarias - Produktkonformität mit den Bestimmungen der Community-Richtlinien - Productconformiteit met de bepalingen van communautaire richtlijnen - Conformità del prodotto a quanto previsto dalle direttive comunitarie - Conformidade do produto com as disposições das diretivas comunitárias - Conformitatea produsului cu prevederile directivelor comunitare - Zgodność produktu z postanowieniami dyrektyw wspólnotowych - Соответствие продукта положениям директив сообщества

Classe électrique - electrical class 1 - elektrische Klasse 1 - elektrische klasse 1 - clase eléctrica 1 - classe elettrica 1 - classe elétrica 1 - klasa elektryczna 1 - электрический класс 1



Source lumineuse LED non-remplaçable - Non-replaceable LED light source - Fuente de luz LED no reemplazable - Nicht austauschbare LED-Lichtquelle - Niet-vervangbare LED-lichtbron - Sorgente luminosa a LED non sostituibile - Fonte de luz LED não substituível - Sursă de lumină LED care nu se poate înlocui - Niewymienne źródło światła LED - Несменный светодиодный источник света

2 ans de garantie - 2 years warranty - 2 años de garantia- 2 Jahre Garantie- 2 jaar garantie- 2 anni di garanzia- 2 anos de garantia- 2 lata gwarancji- 2 года гарантии

Pour toute question / for any request : ***support@batimex-import.fr***

Fabriqué en / Made in / hecho en / hergestellt in /gemaakt in / fatto in / feito na / fabricat în / wykonane w / сделано в : PRC.