Aplique de pared Led Arrow 10W 3000K

Tabla de Referencias

Garantía de Producto 3 Años

LM6163

Información Eléctrica

Vatios	10 w
Alimentación	100-240v ac

Características Generales

Vida Útil	30000
Protección	IP54
Clase Aislamiento Eléctrico	I
Ik	8
Frecuencia	50/60 Hz

Información Lumínica

Luminosidad	920
Eficiencia Lm	92
Temperatura De Color	3000K
Ángulo	180°
Cri	80

Información Material

Material	Aluminio|PC

Avisos y Precauciones

Temperatura De Trabajo	-20°C ~ +45°C

Fotometría

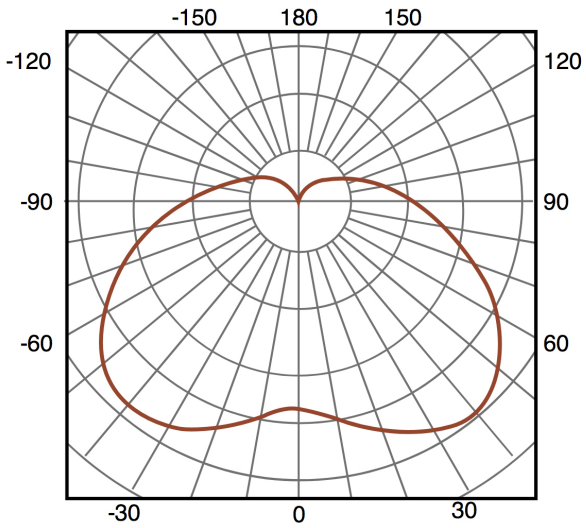

180°

Garantía y Calidad

Garantía	3

Dimensiones e Instalación

Dimensión	135X100X85H mm

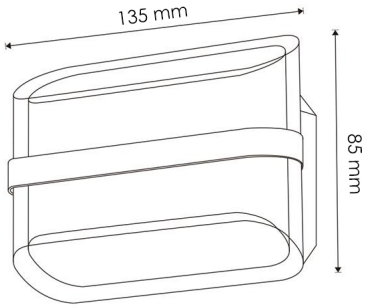

Logística

EAN	**LM6163** - 8435579761632
Unidad por caja	30 ud
Peso Bruto Embalaje Unidad	0.367

Sujeto a cambios sin previo aviso. Asegurese de utilizar datos más recientes

Fecha de descarga: 05-08-2026

En caso de incidencia : www.ledme-europa.com