Bombilla LED E27 PAR30 35W 4500K

Tabla de Referencias

Garantía de Producto 3 Años

LM7151	6000k
LM7152	
LM7153	3000k

Información Eléctrica

Vatios	35 w
Alimentación	85-265v ac
Factor De Potencia	0.9

Características Generales

Vida Útil	35000
Protección	IP20

Información Lumínica

Luminosidad	3200
Eficiencia Lm	91
Temperatura De Color	3000K | 4500K | 6000K
Ángulo	15°
Cri	80

Información Material

Material	Aluminio|PC

Fotometría

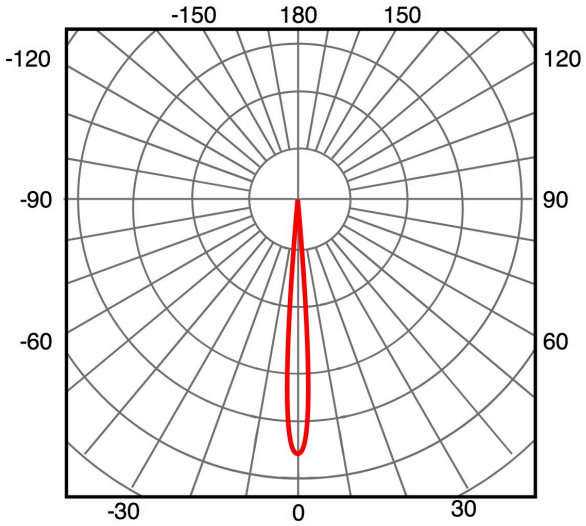

15°

Garantía y Calidad

Garantía	3

Dimensiones e Instalación

Dimensión	95X120H mm

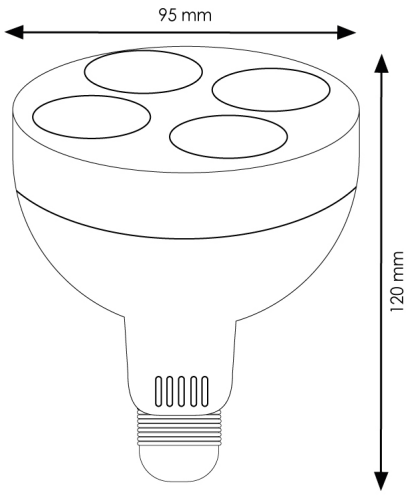

Logística

Unidad por caja	60 ud
Peso Bruto Embalaje Unidad	0.220

Sujeto a cambios sin previo aviso. Asegurese de utilizar datos más recientes

Fecha de descarga: 05-08-2026

En caso de incidencia : www.ledme-europa.com