Foco Proyector Led Napoli Plus 100W RGB

Tabla de Referencias

Garantía de Producto 3 Años

LM6833	rgb

Información Eléctrica

Vatios	100 w
Alimentación	180-265v ac
Factor De Potencia	0.98
Regulable	Si

Características Generales

Vida Útil	50000
Protección	IP65
Clase Aislamiento Eléctrico	I
Ik	8
Incluye	Control remoto

Información Lumínica

Longitud De Onda	R-620-630/ G510-525 / B455-470 nm
Temperatura De Color	RGB
Ángulo	120°
Cri	80
Ugr	<23

Información Material

Material	Aluminio|Cristal

Avisos y Precauciones

Temperatura De Trabajo	-20°C ~ +45°C

Fotometría

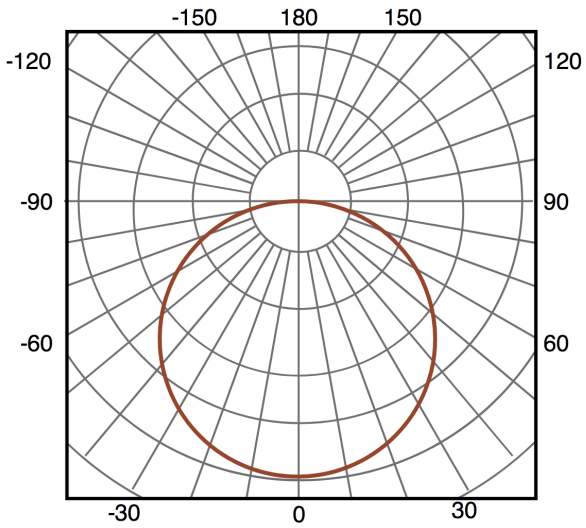

120°

Garantía y Calidad

Garantía	3

Dimensiones e Instalación

Dimensión	263HX223X33 mm

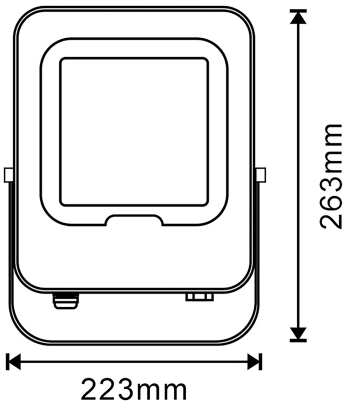

Logística

EAN	**LM6833** - 8435579768334
Unidad por caja	10 ud
Peso Bruto Embalaje Unidad	0.966

Sujeto a cambios sin previo aviso. Asegurese de utilizar datos más recientes

Fecha de descarga: 05-08-2026

En caso de incidencia : www.ledme-europa.com