Bombilla LED GU10 Glass 7W 38º - DSC 3000K

Tabla de Referencias

Garantía de Producto 3 Años

LM7177	6000k
LM7178	4500k
LM7179	

Información Eléctrica

Vatios	7 w
Alimentación	220-240v ac

Características Generales

Vida Útil	25000
Protección	IP20

Información Lumínica

Luminosidad	540
Eficiencia Lm	77
Temperatura De Color	3000K | 4500K | 6000K
Ángulo	38°
Cri	80

Información Material

Material	Cristal|PC

Fotometría

Garantía y Calidad

Garantía	3

Dimensiones e Instalación

Dimensión	50X57H mm

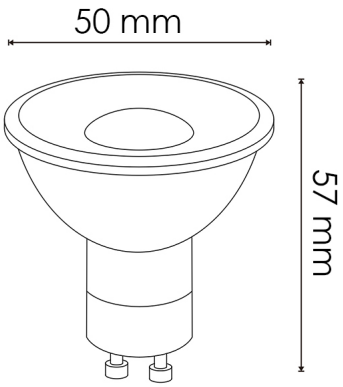

Logística

EAN	**LM7177** - 8435579771778
	LM7178 - 8435579771785
	LM7179 - 8435579771792
Unidad por caja	100 ud
Peso Bruto Embalaje Unidad	0.060

Sujeto a cambios sin previo aviso. Asegurese de utilizar datos más recientes

Fecha de descarga: 05-08-2026

En caso de incidencia : www.ledme-europa.com